ALUSISTEMAS

PERFILES DE CORREDERA MINIMALISTA

ALUSISTEMAS

Indice

1. ENSAYOS Y PRESTACIONES

2. PERFILES

- 2.1. LISTADO
- 2.2. COMPONENTES 1:1
- 2.3. ACCESORIOS
- 2.4. SECCIONES TIPO
- 2.5. LISTA DE CORTE

3. ACRISTALAMIENTO

4. MECANIZADOS

5. DESAGÜES

6. MONTAJE

- 6.1. BASTIDOR DE MARCO
- 6.2. VIDRIO
- 6.3. ENSAMBLAJE/PEGADO HOJAS A VIDRIOS
- 6.4. ESPUMAS Y AISLANTES

7. CONTROL DIMENSIONAL

8. VALORES TÉRMICOS

9. DIMENSIONES MÁXIMAS

1.- ENSAYOS Y PRESTACIONES

ensatec

Documento Nº 242645

ENSAYOS DE PERMEABILIDAD AL AIRE, ESTANQUEIDAD AL AGUA Y RESISTENCIA A LA CARGA DE VIENTO

Empresa:	**Sapa Holdings Spain, S.L.** **P.I. la Estación, c/ Cormoranes nº 18.** **Pinto. Madrid.**
Producto:	**Ventana balconera deslizante horizontal de dos hojas derecha.**
Modelo:	**Perfiles Corredera Minimalista.**
Dimensiones (AnxAl):	**3370 mm x 3020 mm**
Material:	**Aluminio.**
Acristalamiento:	**4+4 / 24 / 4+4**
Fecha de Ensayo:	**14.03.2017**

Normas de Ensayo:
UNE-EN 1026:2000. Ventanas y puertas. Permeabilidad al aire.
UNE-EN 1027:2017. Ventanas y puertas. Estanqueidad al agua.
UNE-EN 12211:2000. Ventanas y puertas. Resistencia a la carga de viento

Sección y/o fotografía

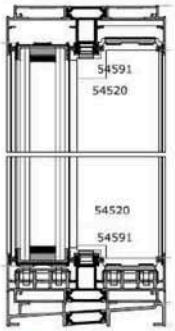

Permeabilidad al aire	**CLASE 3**
Estanqueidad al agua	**CLASE 7A**
Resistencia a la carga de viento	**CLASE C2**

Normas de Clasificación:
UNE-EN 12207:2000. Ventanas y puertas. Permeabilidad al aire.
UNE-EN 12208:2000. Ventanas y puertas. Estanqueidad al agua.
UNE-EN 12210:2000. Ventanas y puertas. Resistencia a la carga de viento.
UNE-EN 12210:2000/AC:2010. Ventanas y puertas. Resistencia a la carga de viento

ilac-MRA ENAC ENSAYOS Nº 288 / LE 634

CE Notificado Nº 1668

Navarrete a 17 de Marzo de 2017

GARCIA VIGUERA LUIS - 16537975D

Firmado digitalmente por GARCIA VIGUERA LUIS - 16537975D
Fecha: 2017.03.20 07:31:50 +01'00'

Luis García Viguera
Responsable Técnico

El presente documento extracta y refleja los resultados asociados al informe de ensayo nº 242645 fecha 14.03.2017
Para una adecuada identificación de las características del material ensayado y de los resultados obtenidos es imprescindible disponer de la documentación referida.

ensatec

[Nº Proyecto]	PY16-0031	[Documento]	242644	[Fecha]	17.03.2017	HOJA	1 de 19

Documento Nº 242644

ENSAYO DE DETERMINACIÓN DEL AISLAMIENTO ACÚSTICO AL RUIDO AÉREO

Norma de Ensayo:
UNE-EN ISO 10140-2:2011
Acústica. Medición en laboratorio del aislamiento acústico de los elementos de construcción. Parte 2: Medición del aislamiento acústico al ruido aéreo.

Peticionario	**Sapa Holdings Spain, S.L.** **P.I. la Estación, c/ Cormoranes nº 18.** **Pinto. Madrid.**
Producto	**Ventana deslizante horizontal de una hoja izquierda con un fijo acristalado derecho.**
Modelo	**Perfiles Corredera Minimalista.**
Dimensión (Long x An)	**1230 mm x 1480 mm**
Material	**Aluminio**
Acristalamiento	**Laminar (8+8) Acústico / 10 / Laminar (6+6) Acústico**
Fecha de Ensayo	**16.03.2017**

Sección

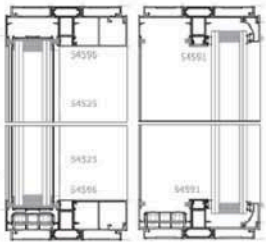

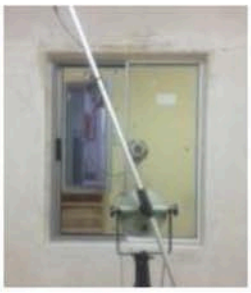

Índice de Reducción SonoraRw (C;C_{tr}) **36(0;-1) dB**

ilac-MRA ENAC ENSAYOS Nº 288-LE652

CE Organismo Notificado Nº 1668

Navarrete a 17 de Marzo de 2017

Responsable Técnico

Oscar Blanco Navaridas
Director Técnico

El presente documento extracta y refleja los resultados asociados al informe de ensayo nº 242644.
Para una adecuada identificación de las características del material ensayado y de resultados obtenidos es imprescindible disponer de la documentación referida.

1 SUMARIO

ENSAYO DE DETERMINACIÓN DE TRANSMITANCIA TÉRMICA MEDIANTE MÉTODO NUMÉRICO

Norma de Cálculo:
UNE-EN ISO 10077-2:2012.
UNE-EN ISO 10077-2:2012/ AC: 2012. Prestaciones térmicas de ventanas, puertas y persianas. Cálculo del coeficiente de transmmitancia térmica. Parte 2: Método numérico para los marcos

Empresa	**SAPA HOLDINGS SPAIN, S.L.** **C/CORMORANES Nº 18** **28320 PINTO (MADRID**
Producto	**Ventana deslizante horizontal de dos hojas**
Modelo	**PCM**
Material	**Aluminio**
Fecha Cálculo	**02/06/2016**

Transmitancia Térmica Normalizada

PCM 008 **Uf = 2,9 W/(m²K)**
PCM 010 **Uf = 2,6 W/(m²K)**

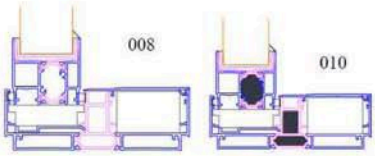

Navarrete, a 03 de Junio de 2016

CE Organismo Notificado Nº 1668

Firmado digitalmente por NOMBRE GARCIA VIGUERA LUIS - NIF 16537975D
Nombre de reconocimiento (DN): c=ES, o=FNMT, ou=FNMT Clase 2 CA, ou=500790026, cn=NOMBRE GARCIA VIGUERA LUIS - NIF 16537975D

Luis García Viguera
Responsable Departamento

2.1.- LISTADO PERFILES

ALUSISTEMAS

Listado

Perfil	Sección (Y X X Y)	Descripción
RT54400		Marco.
RT54401		Marco mixto.
RT54402		Marco fijo.
RT54403		Marco tricarril.
RT54404		Marco monocarril.
RT54405		Marco Mixto tricarril.
RT54406		Marco mixto monocarril.
RT54410		Hoja multipunto S.
RT54411		Hoja multipunto ABM.
RT54412		Hoja seguridad S.
RT54413		Hoja seguridad ABM.

Perfil	Sección (Y X X Y)	Descripción
RT54440		Soporte marco desagüe.
RT54441		Sop. mar. desagüe tricarril
RT54450		Esquinero a hoja.
54520		Hoja cruce.
54521		Hoja cruce tubular.
54522		Hoja cruce reforzada.
54524		Hoja cruce fijos 32.
54525		Hoja cruce fijos 40.
54565*		Premarco monocarril.
54566*		Premarco bicarril.
54567*		Premarco tricarril.

ALUSISTEMAS

Listado

Perfil	Sección (Y X X Y)	Descripción
54575*		Canalón para rejilla.
54576*		Canalón plano.
54579*		Rejilla.
54588		Base tapa cruce clip.
54589		Tapa cruce clip.
54590		Unión cuatro hojas.
54591		Tapa poliamida.
54592		Tapa lateral.
54593		Tapa canal.
54594		Remate galandage.
54595		Unión marcos.

Perfil	Sección (Y X X Y)	Descripción
54596		Tapa marcos fijos.
54597		Tapa tricarril.
54598		Tapa fijo tricarril.
54599		Soporte cerradero.

2.2.- PERFILES 1:1

ALUSISTEMAS

MARCOS

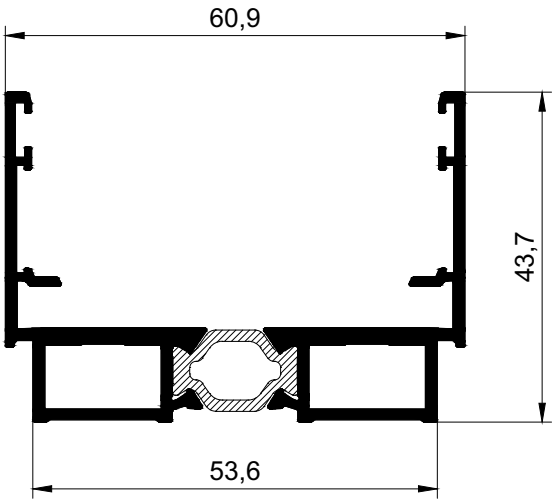

RT54404 (*54504+54504)
ESCUADRA - 0378.10
ESC.ALINEAMIENTO - 50370
FELPA 7 X6 TRIFIN - 89033

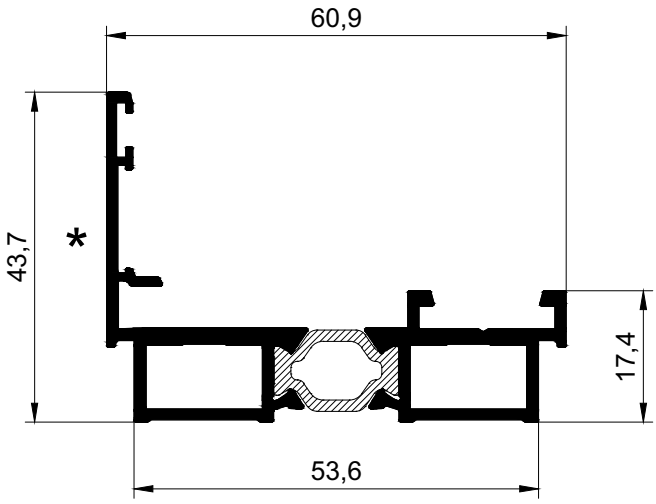

RT54406 (*54504+54505)
ESCUADRA - 0378.10
ESC.ALINEAMIENTO - 50370
FELPA 7 X6 TRIFIN - 89033

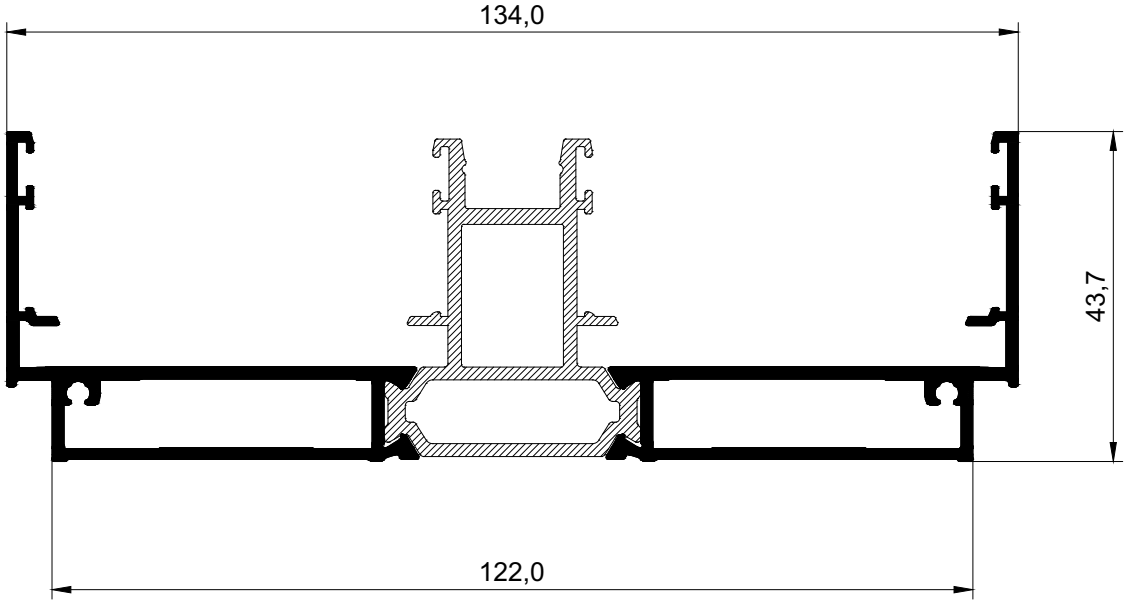

RT54400 (*54500+54500)
ESCUADRA - 0472.9
ESC.ALINEAMIENTO - 50370
FELPA 7 X6 TRIFIN - 89033

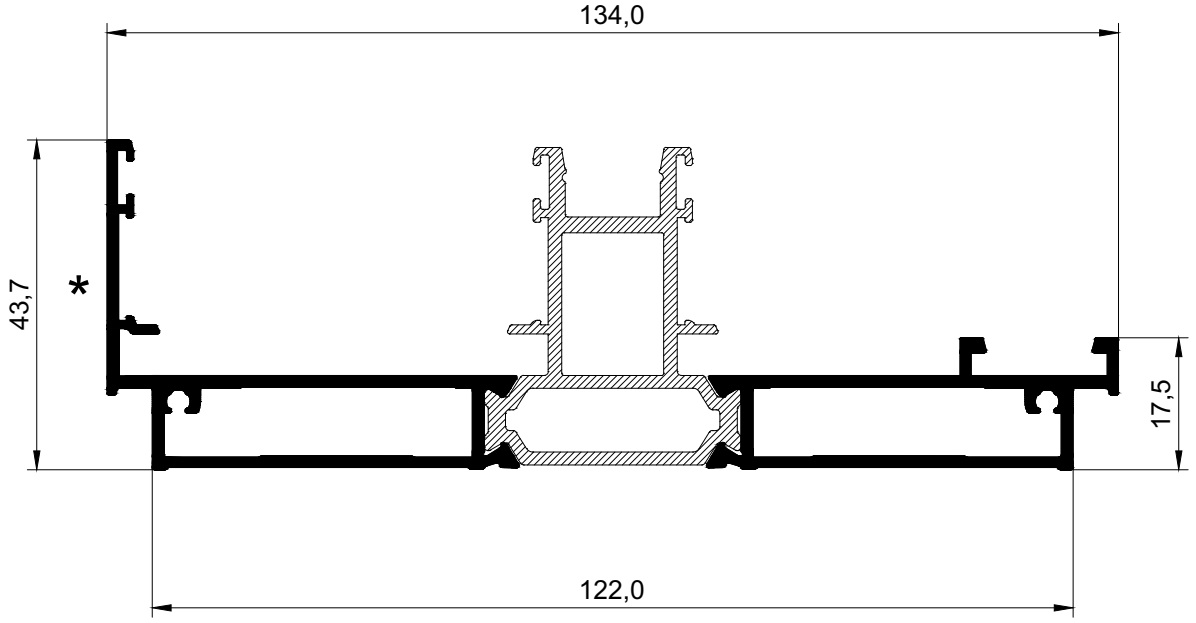

RT54401 (*54500+54501)
ESCUADRA - 0472.9
ESC.ALINEAMIENTO - 50370
FELPA 7 X6 TRIFIN - 89033

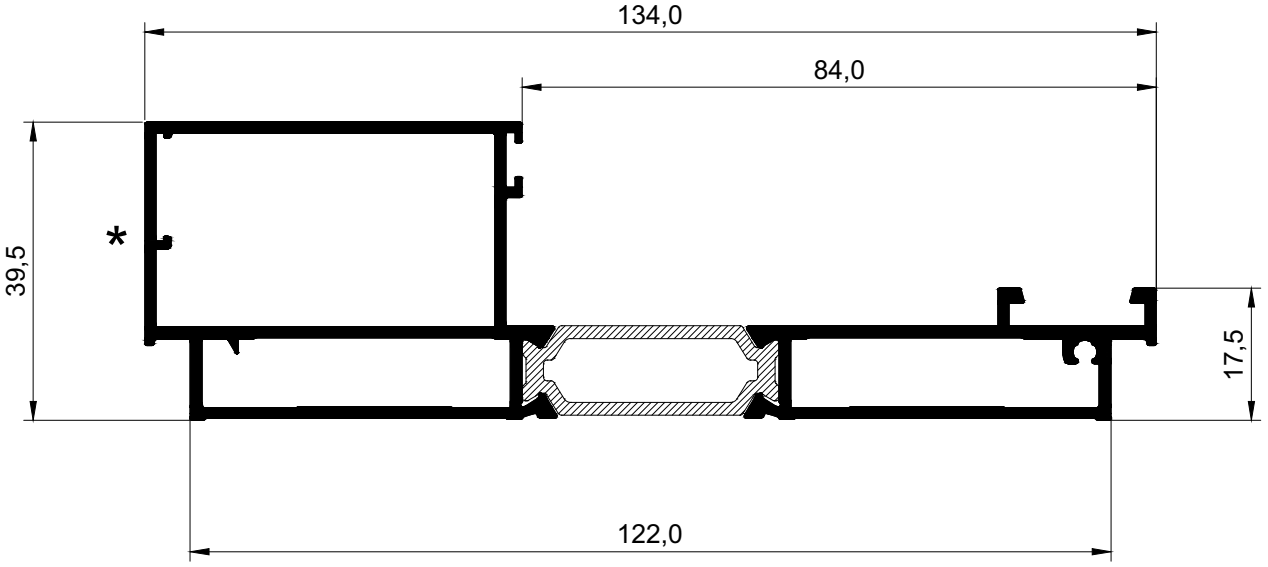

RT54402 (*54502+54501)
ESCUADRA - 0472.9
ESC.ALINEAMIENTO - 50370
FELPA 7 X6 TRIFIN - 89033

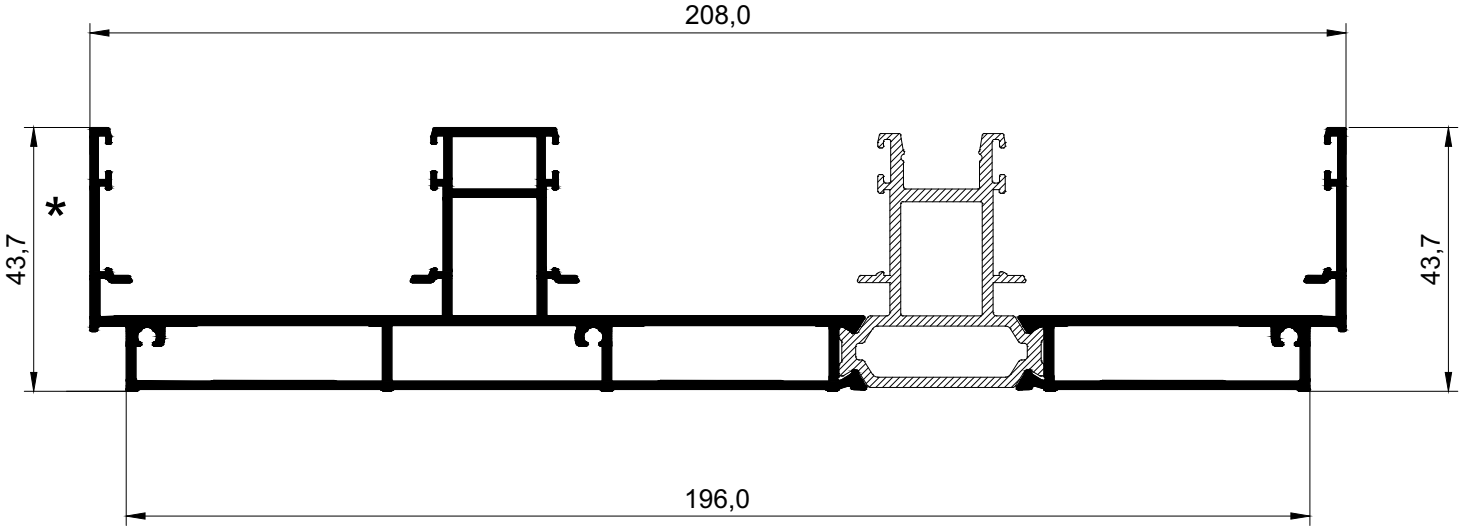

RT54403 (*54503+54500)
ESCUADRA - 0472.9
ESC.ALINEAMIENTO - 50370
FELPA 7 X6 TRIFIN - 89033

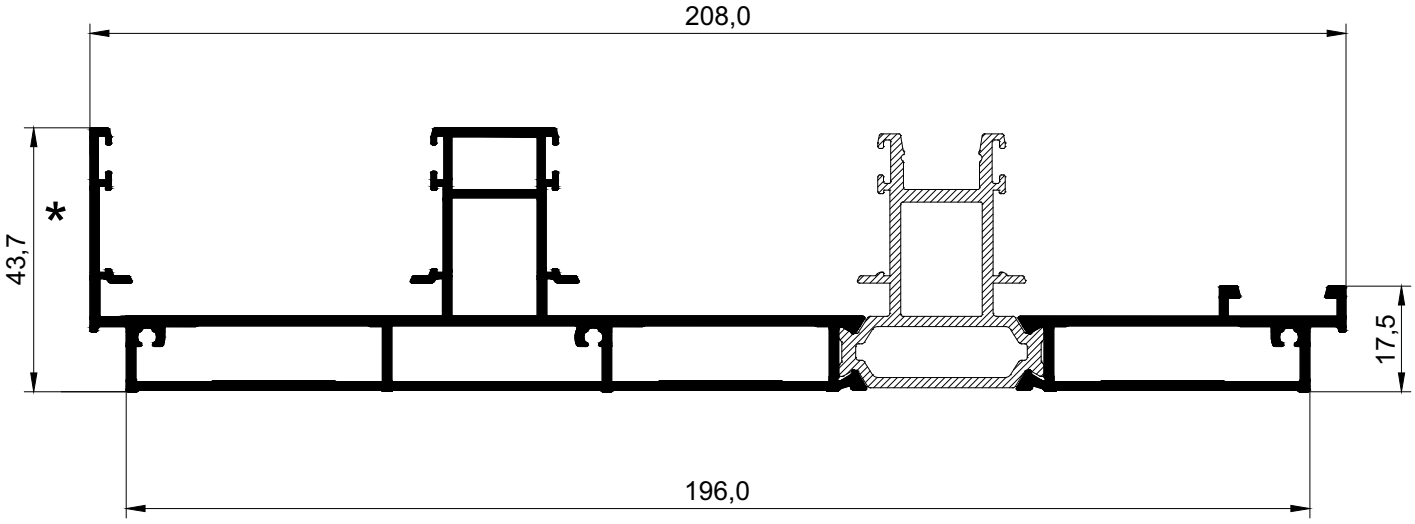

RT54405 (*54503+54501)
ESCUADRA - 0472.9
ESC.ALINEAMIENTO - 50370
FELPA 7 X6 TRIFIN - 89033

ALUSISTEMAS

HOJAS

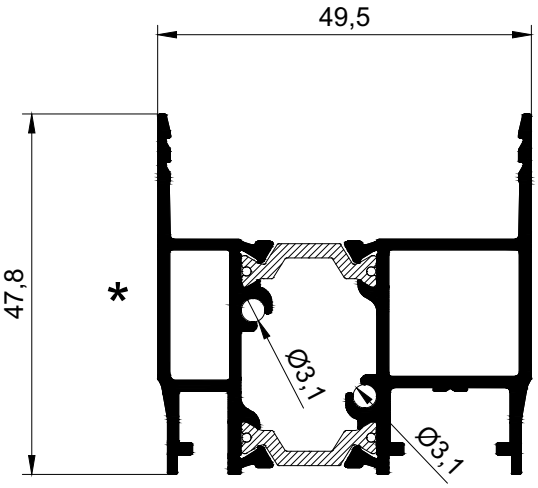

RT54410
(*54511+54510)

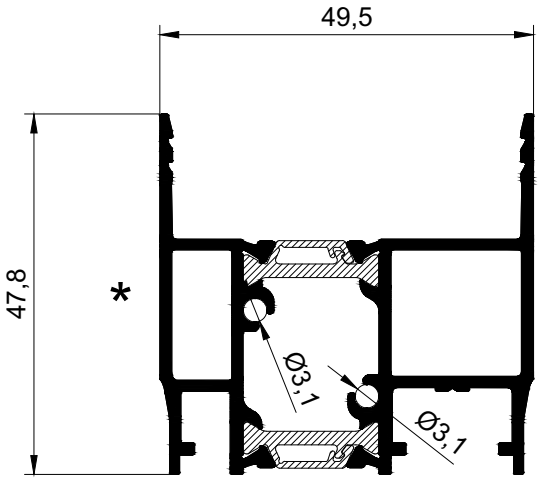

RT54411
(*54511+54510)

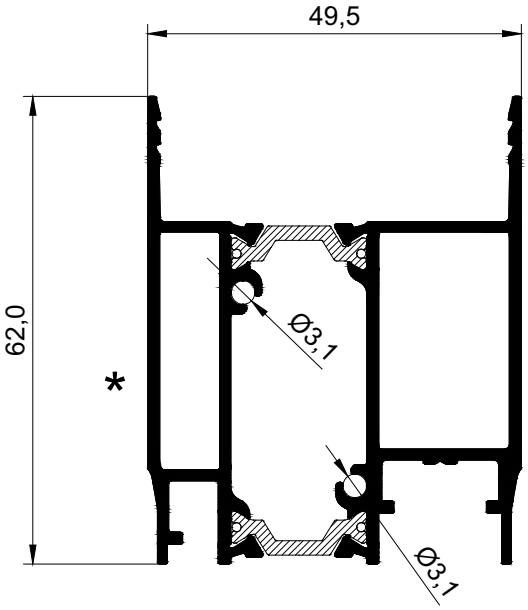

RT54412
(*54513+54512)

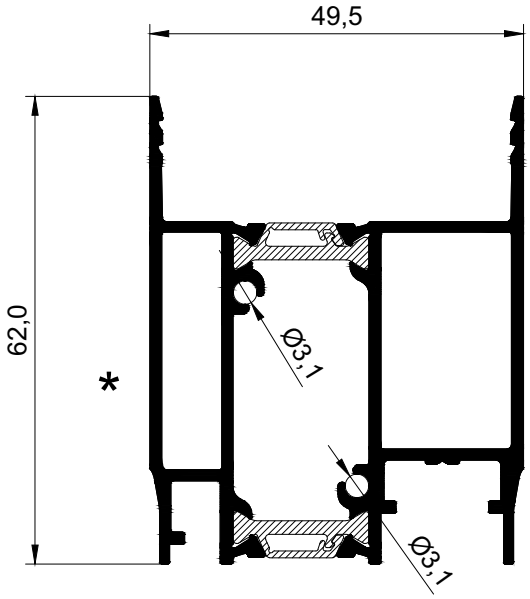

RT54413
(*54513+54512)

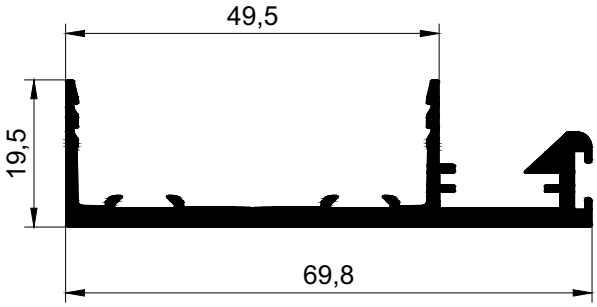

54520

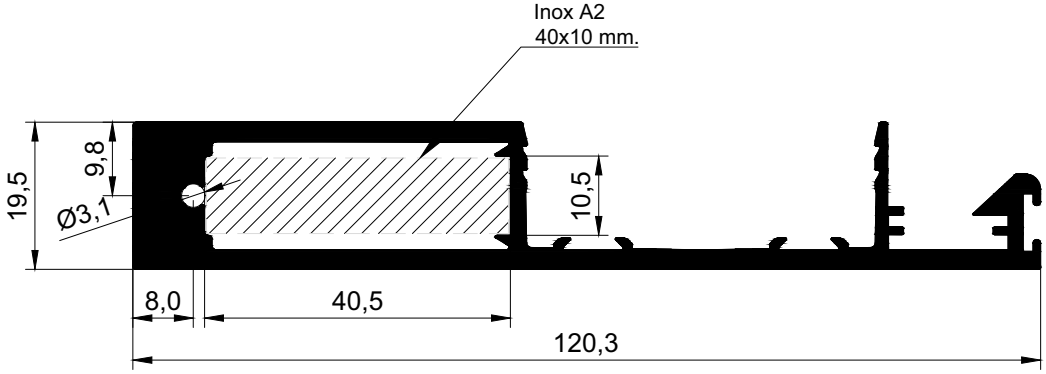

54521

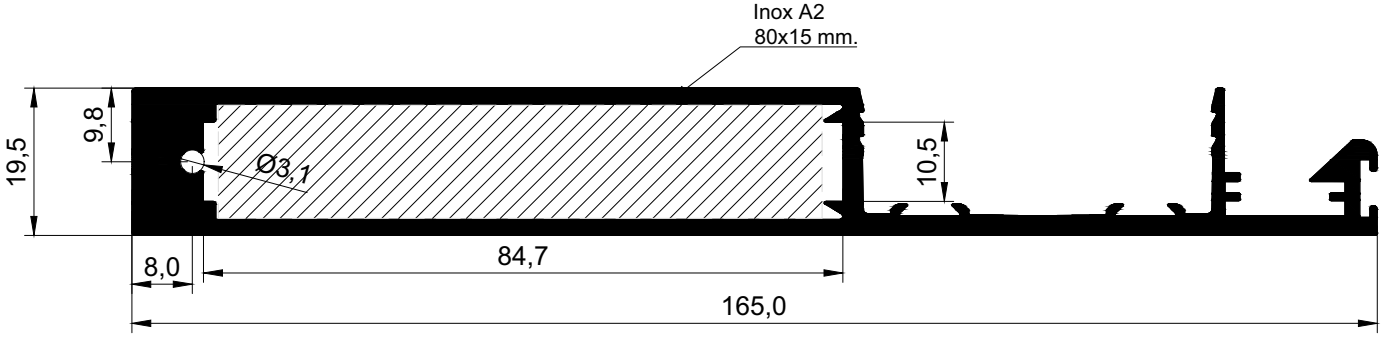

54522

ALUSISTEMAS

HOJAS

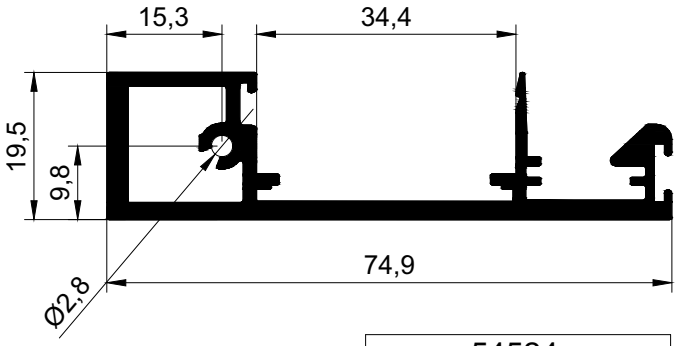

54524

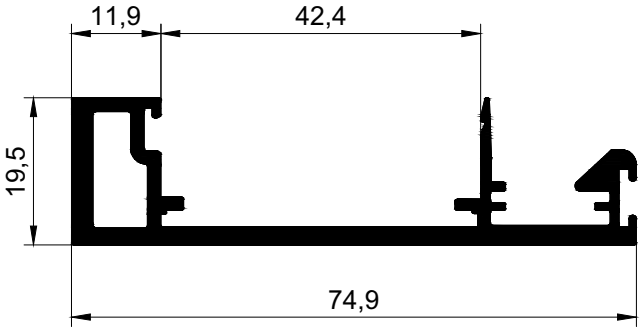

54525

COMPLEMENTOS

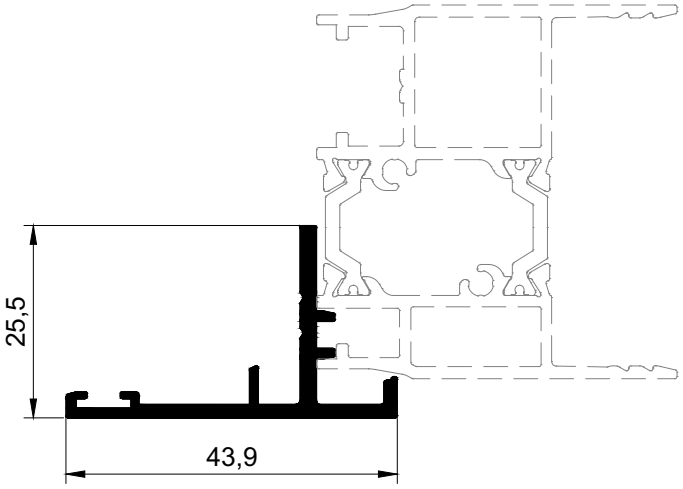

54590

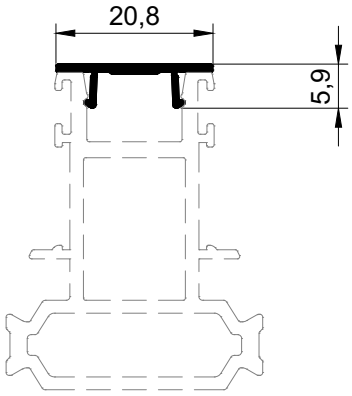

54591

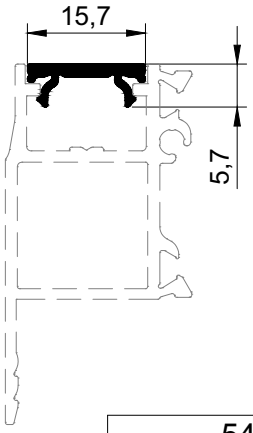

54593

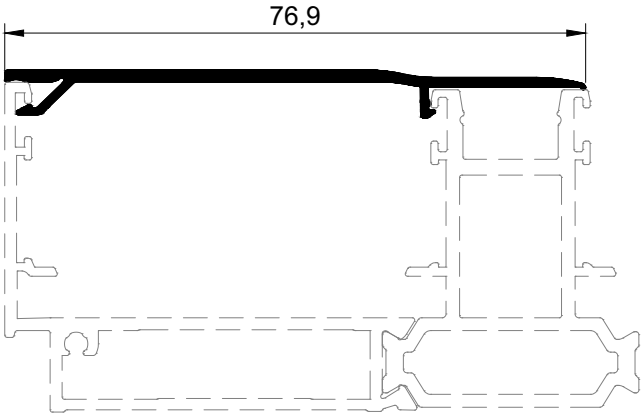

54592

ALUSISTEMAS

COMPLEMENTOS

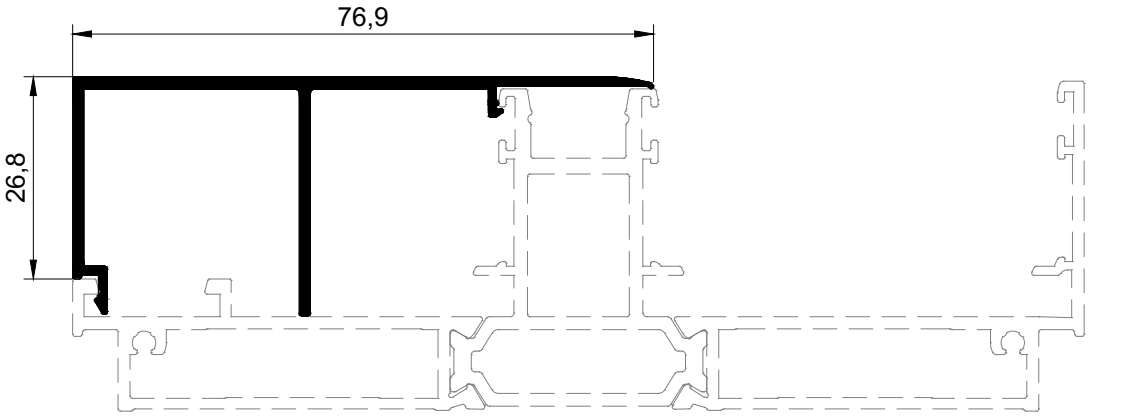

54596

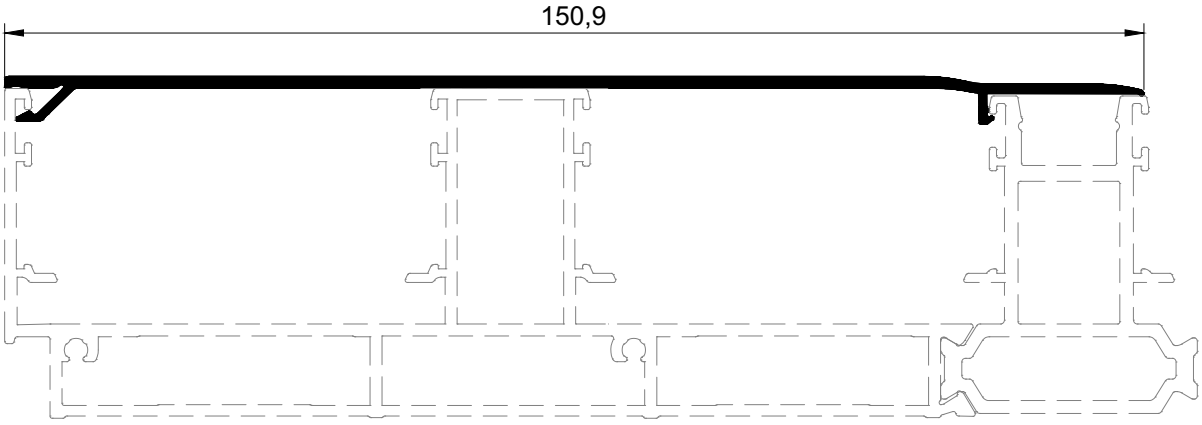

54597

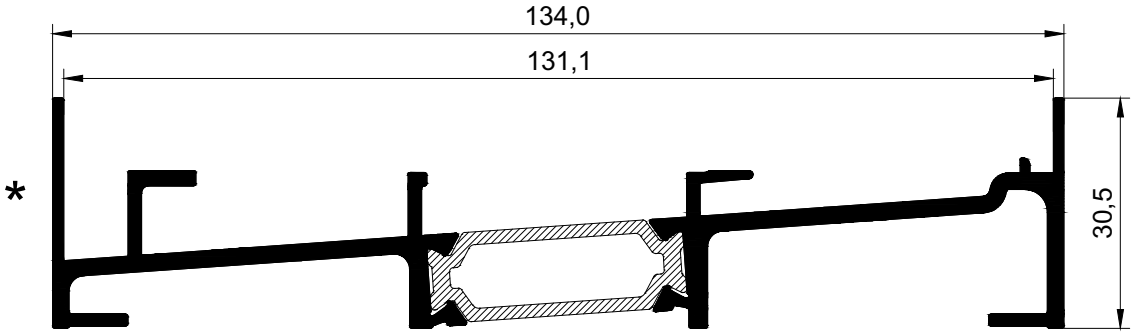

RT54440
(*54541+54540)

ALUSISTEMAS

COMPLEMENTOS

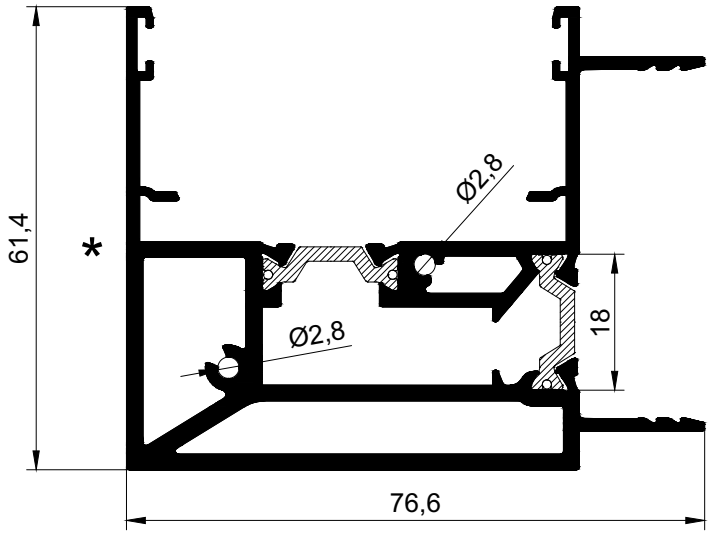

RT54450
(*54551+54550)

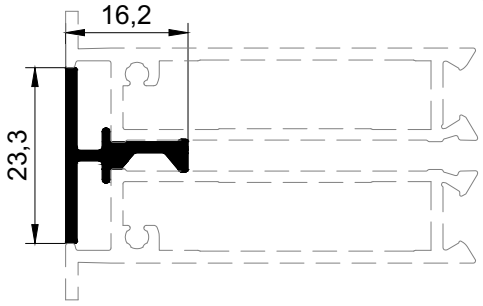

54595

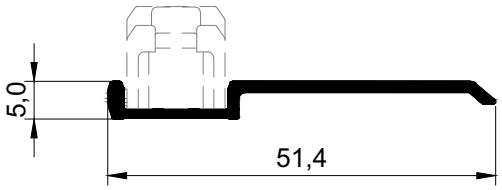

54599

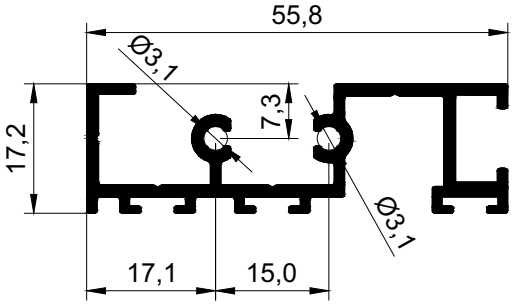

54594

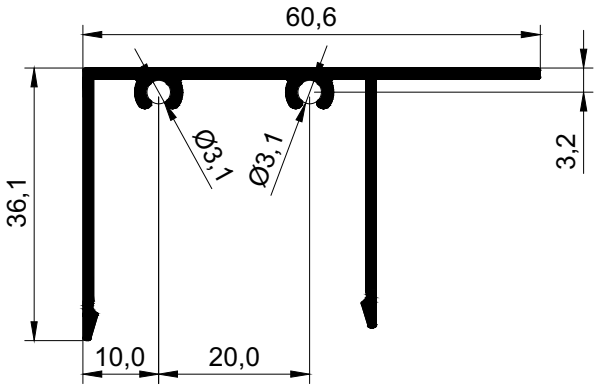

54589

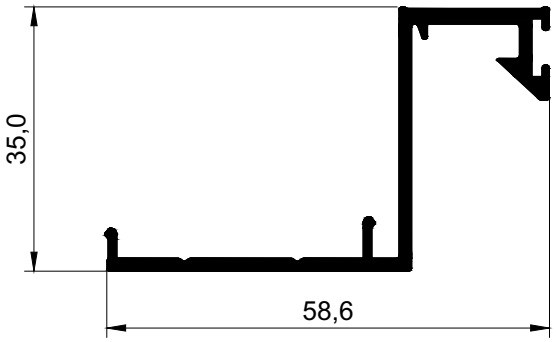

54588

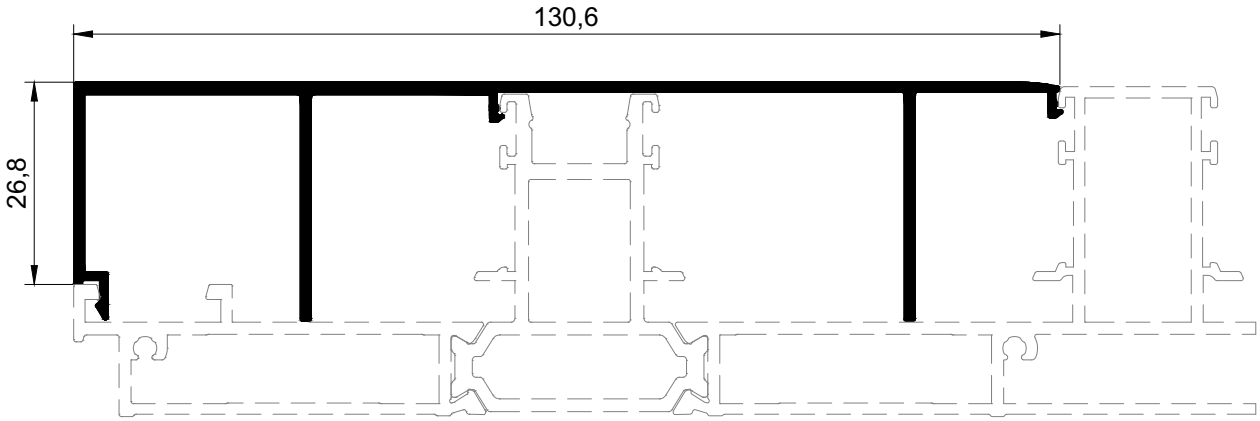

54598

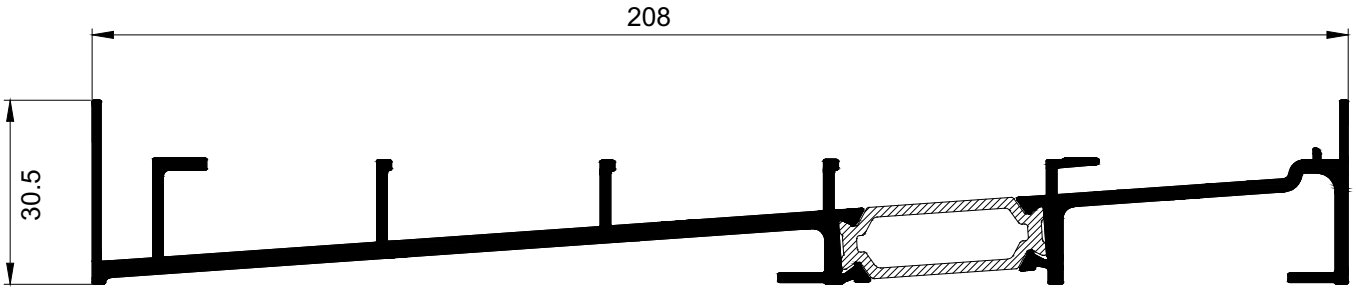

RT54441
(*54542+54540)

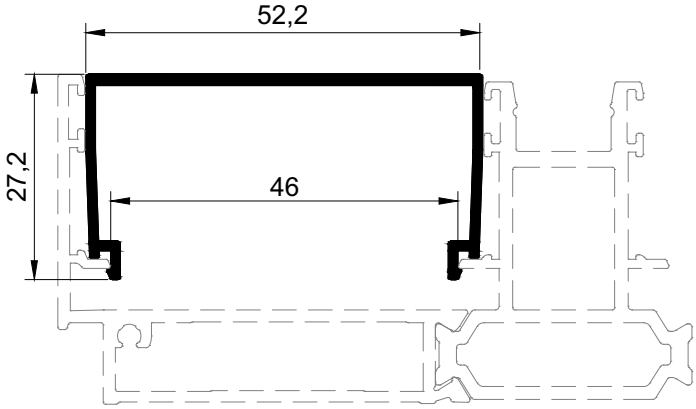

54583

ALUSISTEMAS

SISTEMA CANALIZACION

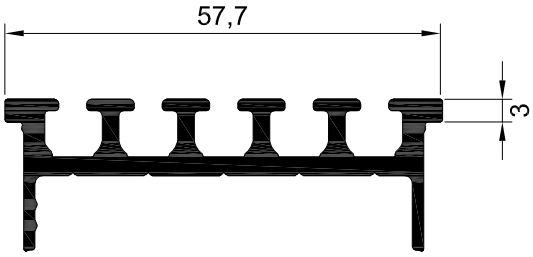

REF.54579

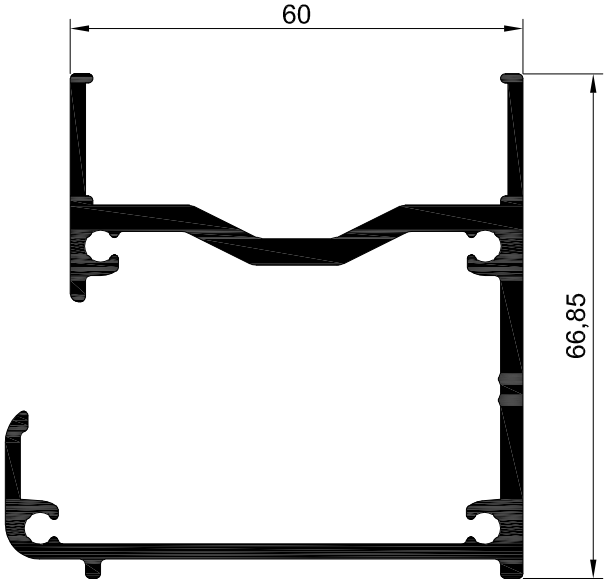

CANAL PARA REJILLA
REF.54575

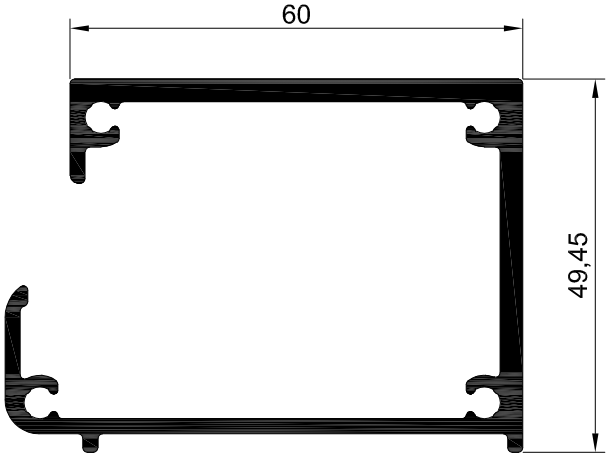

CANAL OCULTO
REF.54576

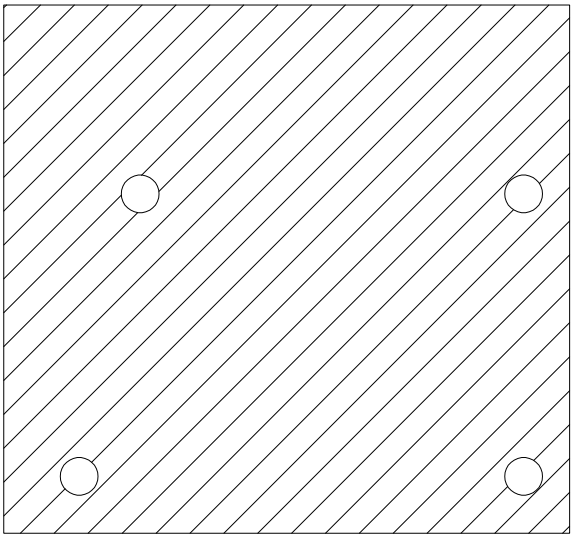

TAPA PARA CANAL CON REJILLA
REF.72116

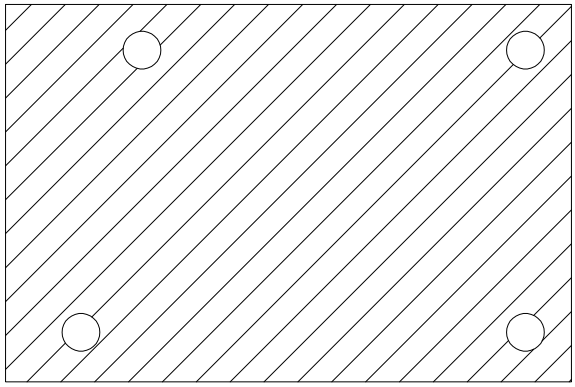

TAPA PARA CANAL OCULTO
REF.72115

ALUSISTEMAS

SISTEMA CANALIZACION

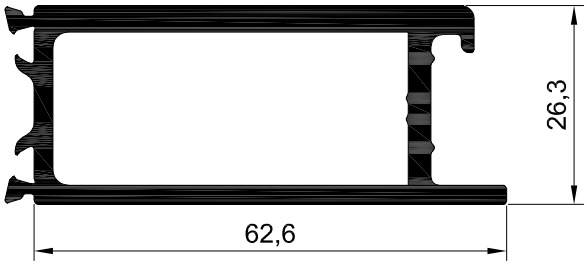

PREMARCO MONORAIL

REF.54565

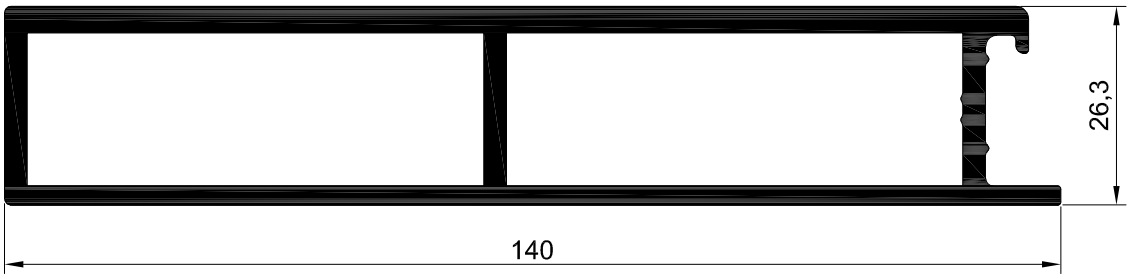

PREMARCO BICARRL

REF.54566

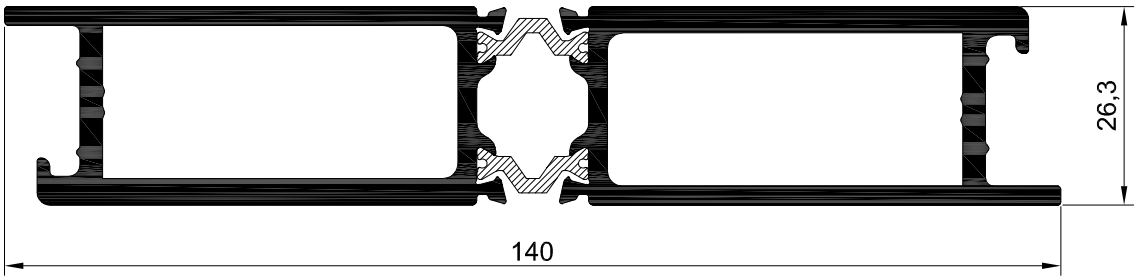

PREMARCO BICARRIL CON ROTURA

REF.RT54465
(54465+54565)

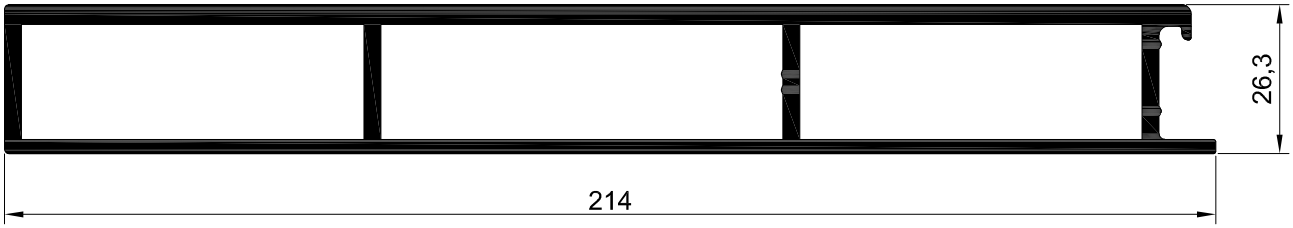

PREMARCO TRICARRIL

REF.54567

2.3.- ACCESORIOS

ALUSISTEMAS

Relación de Accesorios

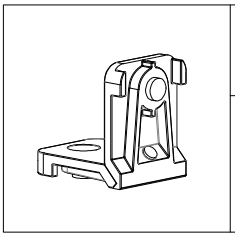

Referencia: 0472.9

Descripción: Escuadra Monticelli 36x9_9c

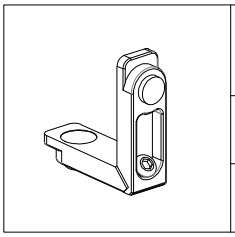

Referencia: 0378.10

Descripción: Escuadra Monticelli 15_5x8_5_10c

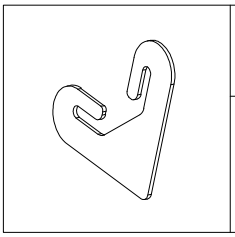

Referencia: 50370

Descripción: Escuadra alineación inox 1x14.

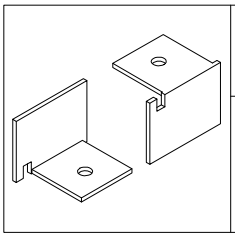

Referencia: 11017033

Descripción: Juego escuadras fijación cruce v 40

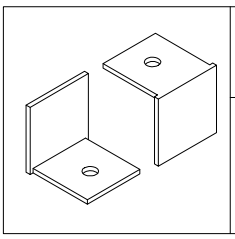

Referencia: 11018033

Descripción: Juego escuadras fijación cruce v30

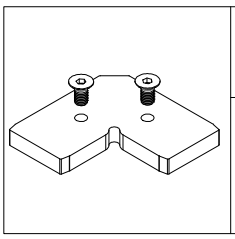

Referencia: 10019033

Descripción: Escuadra esquina 90º 36x9

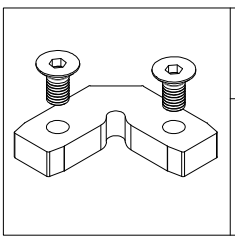

Referencia: 10020033

Descripción: Escuadra esquina 90º 15x8

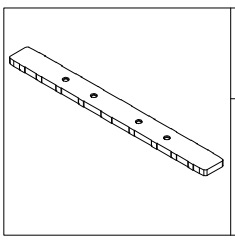

Referencia: 13001022

Descripción: Perfil unión de marcos

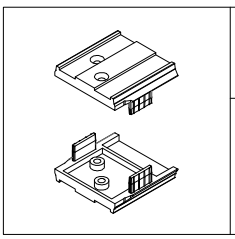

Referencia: 27008018

Descripción: Juego tapas hoja multipunto

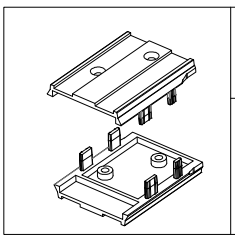

Referencia: 27022018

Descripción: Juego tapas hoja seguridad

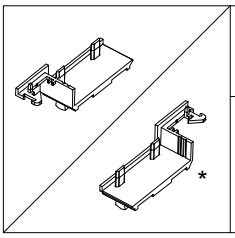

Referencia: 27006018 // 27007018*

Descripción: Tapa cruce, inf base M.DE.E-M.IZ.I // M.DE.I-M.IZ.E

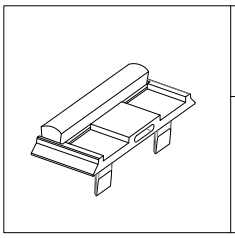

Referencia: 27009018

Descripción: Tapa cruce sup. base

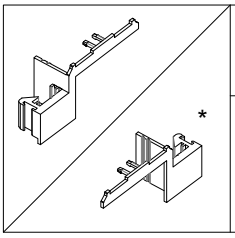

Referencia: 27010018 // 27011018*

Descripción: Tapa cruce, sup. postizo M.DE.E-M.IZ.I // M.DE.I-M.IZ.E

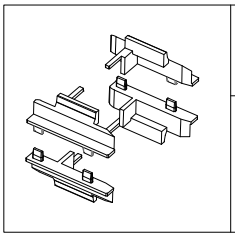

Referencia: 27020033

Descripción: Juego doble tapas unión 4H

* Ver instrucciones según selección/uso de cada pieza en última página.

ALUSISTEMAS

Relación de Accesorios

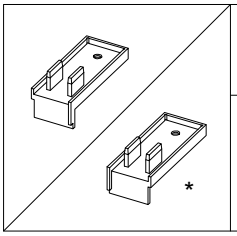

Referencia: 27012033 // 27013033*

Descripción: Tapa refuerzo cruce medio, inf. M.DE.E-M.IZ.I // M.DE.I-M.IZ.E

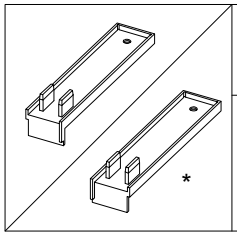

Referencia: 27014033 // 27015033*

Descripción: Tapa refuerzo cruce grande, inf. M.DE.E-M.IZ.I // M.DE.I-M.IZ.E

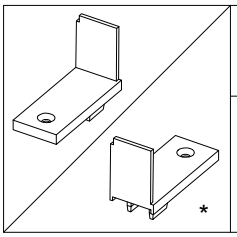

Referencia: 27016033 // 27017033*

Descripción: Tapa refuerzo cruce medio, sup. M.DE.E-M.IZ.I // M.DE.I-M.IZ.E

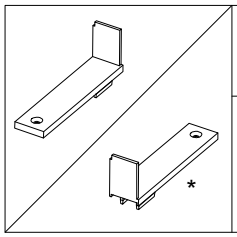

Referencia: 27018033 // 27019033*

Descripción: Tapa refuerzo cruce grande, sup. M.DE.E-M.IZ.I // M.DE.I-M.IZ.E

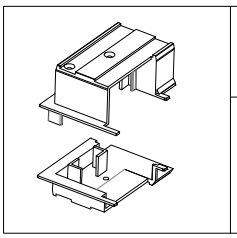

Referencia: 27021033

Descripción: Juego tapas esquinero

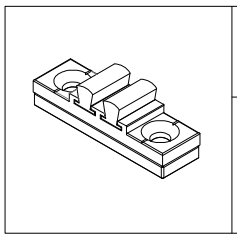

Referencia: 260133

Descripción: Cortaviento de marco

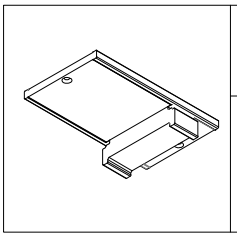

Referencia: 26018033

Descripción: Cortaviento hoja.

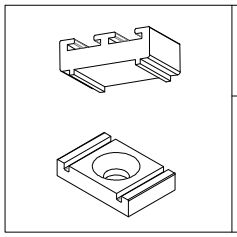

Referencia: 260233

Descripción: Cortaviento de marco tricarril

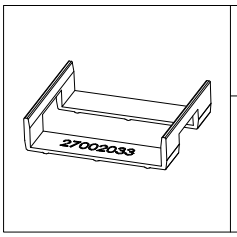

Referencia: 27002033

Descripción: Horquilla centradora de vidrio 38 mm.

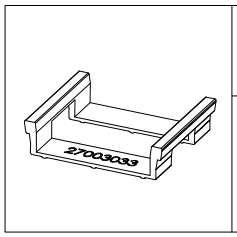

Referencia: 27003033

Descripción: Horquilla centradora de vidrio 34 mm.

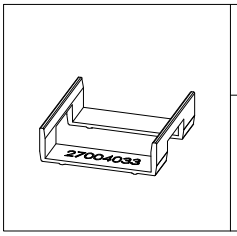

Referencia: 27004033

Descripción: Horquilla centradora de vidrio 30 mm.

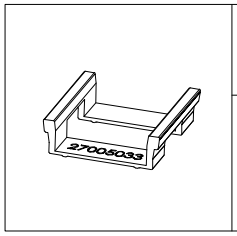

Referencia: 27005033

Descripción: Horquilla centradora de vidrio 26 mm.

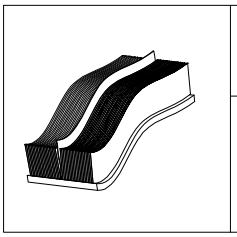

Referencia: 8903376

Descripción: Burlete base 6,5x6 TriFin

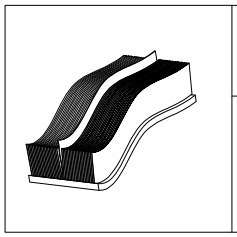

Referencia: 8903477

Descripción: Burlete base 6,5x7 TriFin

* Ver instrucciones según selección/uso de cada pieza en última página.

ALUSISTEMAS

Relación de Accesorios

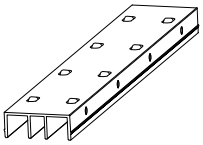

Referencia: 210101 -Largo de 1Mts
210102 -Largo de 2Mts
210103 -Largo de 3Mts

Descripción: Rodamiento paso 100 mm

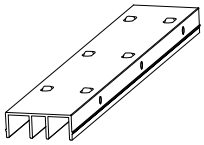

Referencia: 211501 -Largo de 1Mts
211502 -Largo de 2Mts
211503 -Largo de 3Mts

Descripción: Rodamiento paso 150 mm

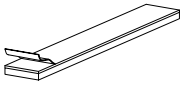

Referencia: 26016033

Descripción: Pletina deslizante 12x2

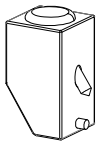

Referencia: 970033

Descripción: Limitador de apertura

Referencia: 97015036
(para hojas RT54410 y RT54411)

Descripción: Multip. unidireccional 600 mm.

Referencia: 97016036
(para hojas RT54410 y RT54411)

Descripción: Multip. unidireccional 1800 mm.

Referencia: 97017036
(para hojas RT54412 y RT54413)

Descripción: Cuerpo multipunto seguridad
(solo compatible con manilla tirador de 16 cm.)

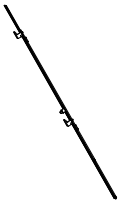

Referencia: 97018036
(para hojas RT54412 y RT54413)

Descripción: Extensión multipunto seguriad

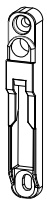

Referencia: 97013036

Descripción: Cerradero multip. 10,75 mm.
Válido sólo para multipuntos sin bombillo

Referencia: 97014036

Descripción: Cerradero multip. 15 mm.
Válido sólo para 97017036 - Seguridad

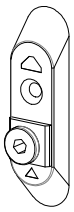

Referencia: 97019036

Descripción: Falsa maniobra

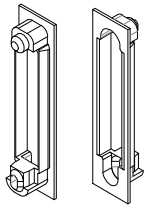

Referencia: 50560

Descripción: Pareja embellecedores cerradero

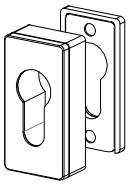

Referencia: 971033

Descripción: Escudo ext + int
para cilindro

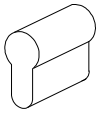

Referencia: 08327

Descripción: Bombin de seguridad
largo 85mm(30+55)

ALUSISTEMAS

Relación de Accesorios

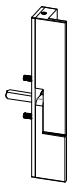

Referencia: 210033D 210033I

Descripción: Manilla pequeña 16 cm

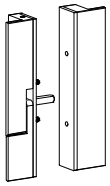

Referencia: 210133D 210133I

Descripción: Manilla pequeña doble fija 16 cm

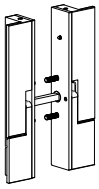

Referencia: 210233

Descripción: Manilla pequeña doble reversible 16 cm

Referencia: 210044D 210044I

Descripción: Manilla mediana 28 cm

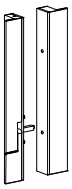

Referencia: 210144D 210144I

Descripción: Manilla mediana doble fija 28 cm

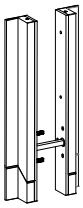

Referencia: 210244

Descripción: Manilla mediana doble reversible 28 cm.

Referencia: 210055D 210055I

Descripción: Manilla 3,2 m.

Referencia: 210155D 210155I

Descripción: Manilla 3,2m. doble fija.

Referencia: 210255

Descripción: Manilla 3,2 doble reversible

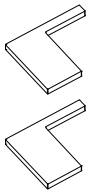

Referencia: 270033

Descripción: Juego tapas para manilla de 3,2m

Tipo de manilla según apertura
Apertura multipunto

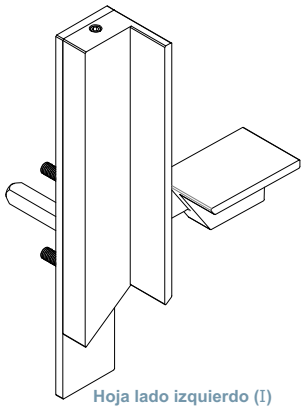

Hoja lado izquierdo (I)

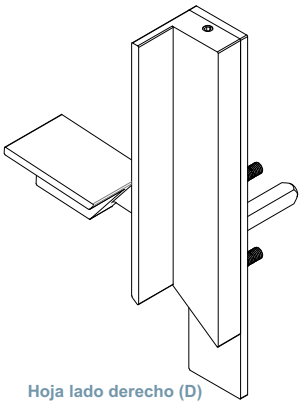

Hoja lado derecho (D)

Apertura multipunto con llave

(Girar* manilla, de forma que la leva quede en la parte superior)

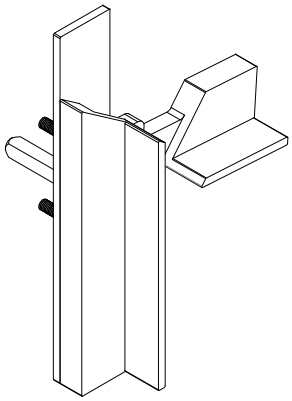

Hoja lado izquierdo (D)

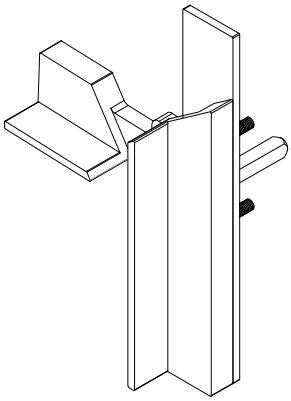

Hoja lado derecho (I)

*Al tener que girar la manilla, TENER EN CUENTA que se INVIERTE la descripción de la manilla (lado izquierdo pasa a ser lado derecho)
** En caso de utilizar el sistema multipunto con cerradura 97017036, sólo serán compatibles las manillas de 16 cm.

ALUSISTEMAS

Relación de Accesorios

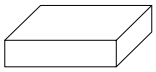

Referencia: ESP001

Descripción: Esp. autoadhesiva 45x10 mm.

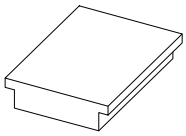

Referencia: ESP003

Descripción: Esp. autoadhesiva 15_55_10_5

Referencia: ESP004

Descripción: Esp. autoadhesiva 6x9 mm.

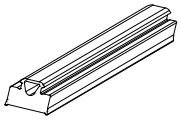

Referencia: 30071019

Descripción: Junta exterior para fijos

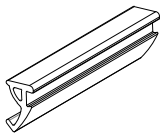

Referencia: 90034

Descripción: Junta cuña 2-3 mm.

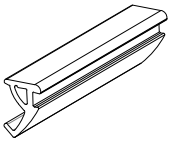

Referencia: 90035

Descripción: Junta cuña 4-5 mm.

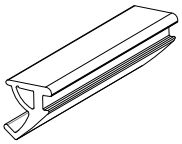

Referencia: 90036

Descripción: Junta cuña 6-7 mm.

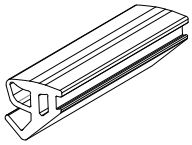

Referencia: 90038

Descripción: Junta cuña 8-9 mm.

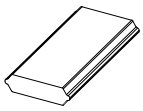

Referencia: ATP011

Descripción: PIR 27x7

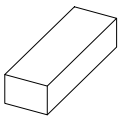

Referencia: ATP013

Descripción: PIR 18x12

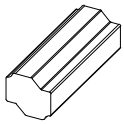

Referencia: ATP014

Descripción: PIR 19x17

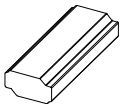

Referencia: ATP015

Descripción: PIR 33x17

** Referencia en función de acabado y modelo. Consultar tabla de acabados y mano de uso.

ALUSISTEMAS

Relación de Accesorios

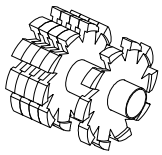	Referencia: 98010021 Descripción: Kit juego fresas cruce Eje 22 mm.
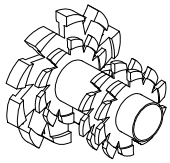	Referencia: 98006021 Descripción: Juego fresas cruce fijo Eje 32 mm.
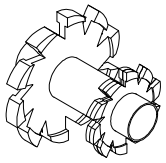	Referencia: 98008021 Descripción: Kit fresas esquinero.
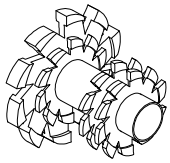	Referencia: 98009021 Descripción: Juego fresas t. lateral tricarril Eje 32 mm.
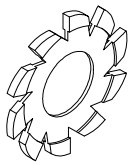	Referencia: 98007021 Descripción: Juego fresas unión 4 h. Eje 32 mm.

ALUSISTEMAS

Relación de Accesorios

Detalle uso de tapas

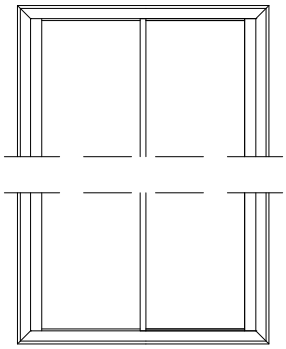

Tapas cruce zona superior	
Base	Tapa postizo
27009018	27010018
	27011018

Posición hoja exterior
Lado izquierdo
Lado derecho

Tapa refuerzo*	
Medio	Grande
27016033	27018033
27017033	27019033

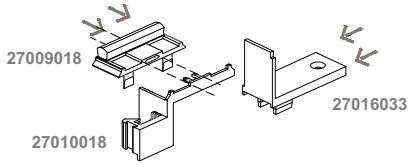

Tapas cruce zona inferior
Base
27006018
27007018

Posición hoja exterior
Lado izquierdo
Lado derecho

Tapa refuerzo*	
Medio	Grande
27012033	27014033
27013033	27015033

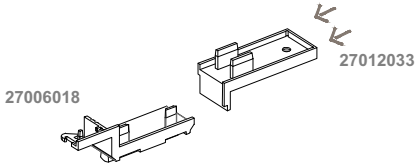

* Para los perfiles reforzados 54521 y 54522

Selección de las tapas

La posición de la hoja exterior nos indica la mano de las tapas de cruce superior / inferior a emplear.

Tipo 1: Hoja exterior derecha

Exterior

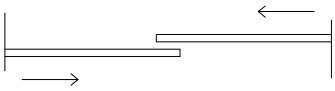

Interior

Tipo 2: Hoja exterior izquierda

Exterior

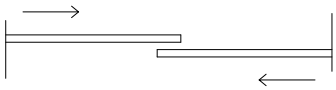

Interior

Ejemplo 1: ventana 2H Tipo 1 (hoja exterior a la derecha)

Exterior

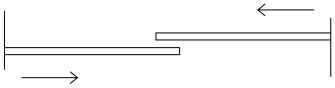

Interior

Puesto que la hoja exterior queda a la derecha:

Cruce superior: colocaremos la tapa base 27009018 junto con el postizo 27011018. Si utilizamos perfiles de cruce reforzados (54521 y 54522) seleccionaremos la tapa necesaria de acuerdo a la tabla superior.

Cruce inferior: colocaremos la tapa base 27007018. Si utilizamos perfiles de cruce reforzados (54521 y 54522) seleccionaremos la tapa necesaria de acuerdo a la tabla superior.

Relación de Accesorios

Detalle uso de tapas

Ejemplo 2: ventana de 3 ó más hojas

3 H

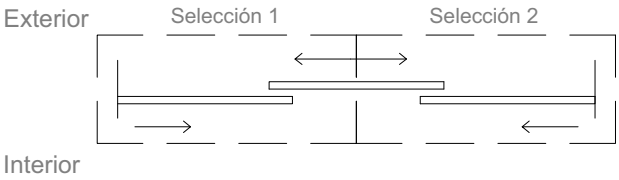

4 H

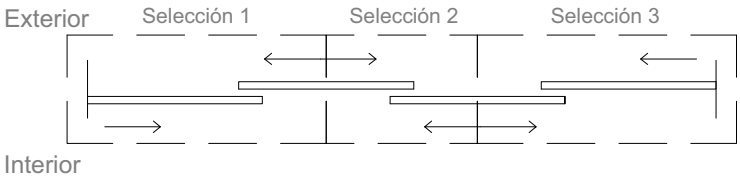

Para la selección de las tapas seguimos el mismo criterio ya detallado, pero ahora agrupamos las hojas en bloques de dos unidades empezando desde la izquierda.

Configuración 3H

Selección 1:

Puesto que la hoja exterior queda a la derecha:

Cruce superior: colocaremos la tapa base 27009018 junto con el postizo 27011018. Si utilizamos perfiles de cruce reforzados (54521 y 54522) seleccionaremos la tapa necesaria de acuerdo a la tabla superior.

Cruce inferior: colocaremos la tapa base 27007018. Si utilizamos perfiles de cruce reforzados (54521 y 54522) seleccionaremos la tapa necesaria de acuerdo a la tabla superior.

Selección 2:

Puesto que la hoja exterior queda a la izquierda:

Cruce superior: colocaremos la tapa base 27009018 junto con el postizo 27010018. Si utilizamos perfiles de cruce reforzados (54521 y 54522) seleccionaremos la tapa necesaria de acuerdo a la tabla superior.

Cruce inferior: colocaremos la tapa base 27006018. Si utilizamos perfiles de cruce reforzados (54521 y 54522) seleccionaremos la tapa necesaria de acuerdo a la tabla superior.

Configuración 4H

Selección 1 y 3:

Puesto que la hoja exterior queda a la derecha:

Cruce superior: colocaremos la tapa base 27009018 junto con el postizo 27011018. Si utilizamos perfiles de cruce reforzados (54521 y 54522) seleccionaremos la tapa necesaria de acuerdo a la tabla superior.

Cruce inferior: colocaremos la tapa base 27007018. Si utilizamos perfiles de cruce reforzados (54521 y 54522) seleccionaremos la tapa necesaria de acuerdo a la tabla superior.

Selección 2:

Puesto que la hoja exterior queda a la izquierda:

Cruce superior: colocaremos la tapa base 27009018 junto con el postizo 27010018. Si utilizamos perfiles de cruce reforzados (54521 y 54522) seleccionaremos la tapa necesaria de acuerdo a la tabla superior.

Cruce inferior: colocaremos la tapa base 27006018. Si utilizamos perfiles de cruce reforzados (54521 y 54522) seleccionaremos la tapa necesaria de acuerdo a la tabla superior.

2.4.- SECCIONES TIPO

ALUSISTEMAS

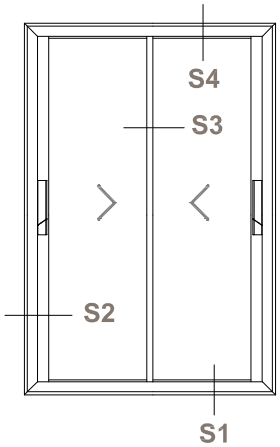

SECCIÓN 4

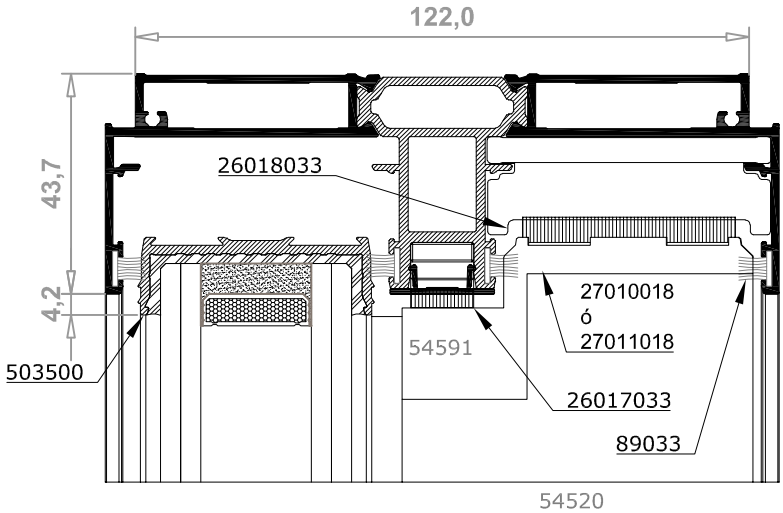

SECCIÓN 1

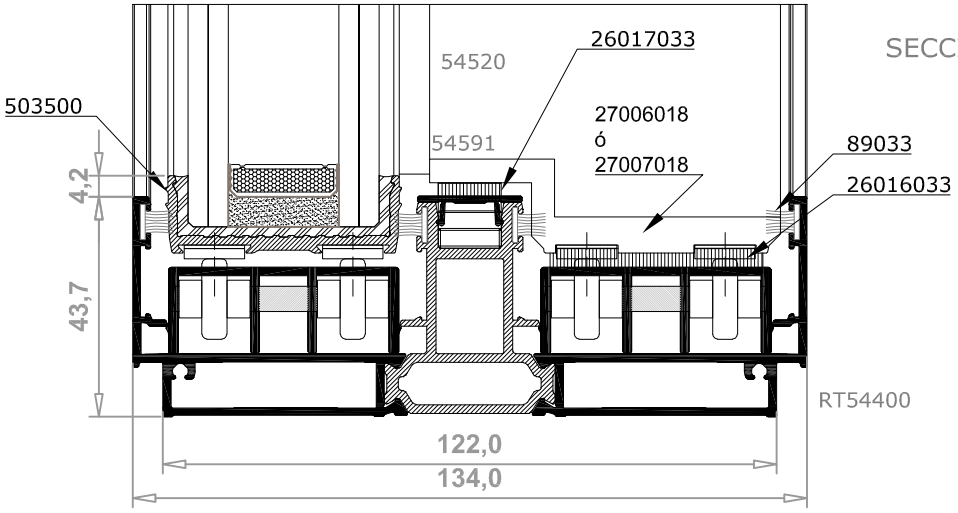

SECCIÓN 2 (opción multipunto)

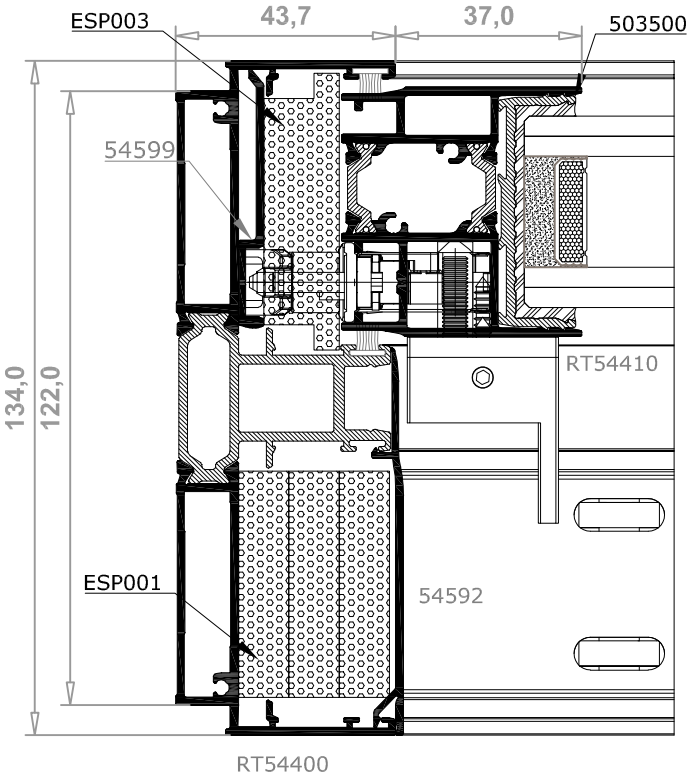

SECCIÓN 2 (opción de seguridad)*

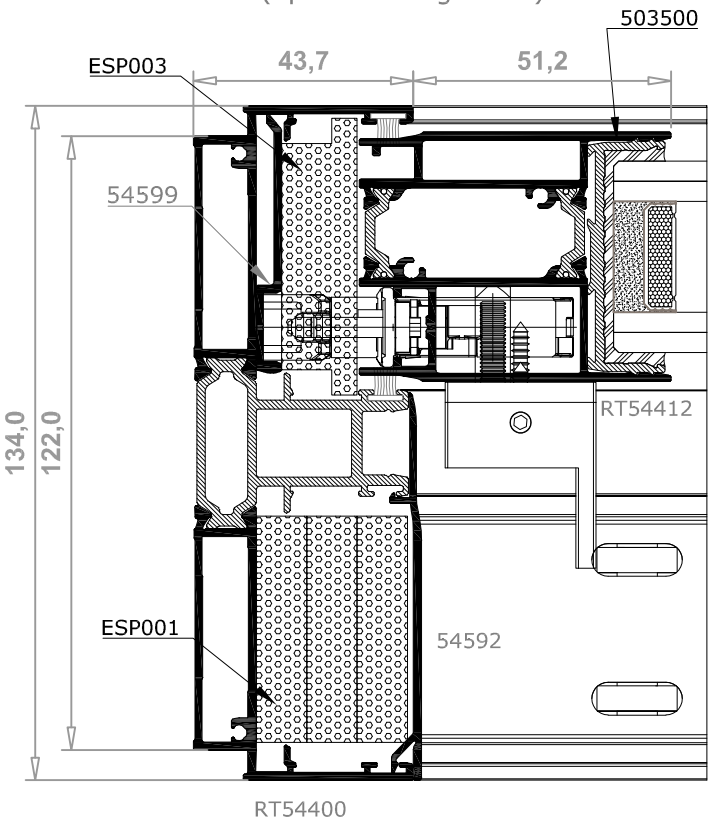

*Solo compatible con manilla tirador de 16 cm. La leva se coloca hacía arriba.

ALUSISTEMAS

SECCIÓN 3

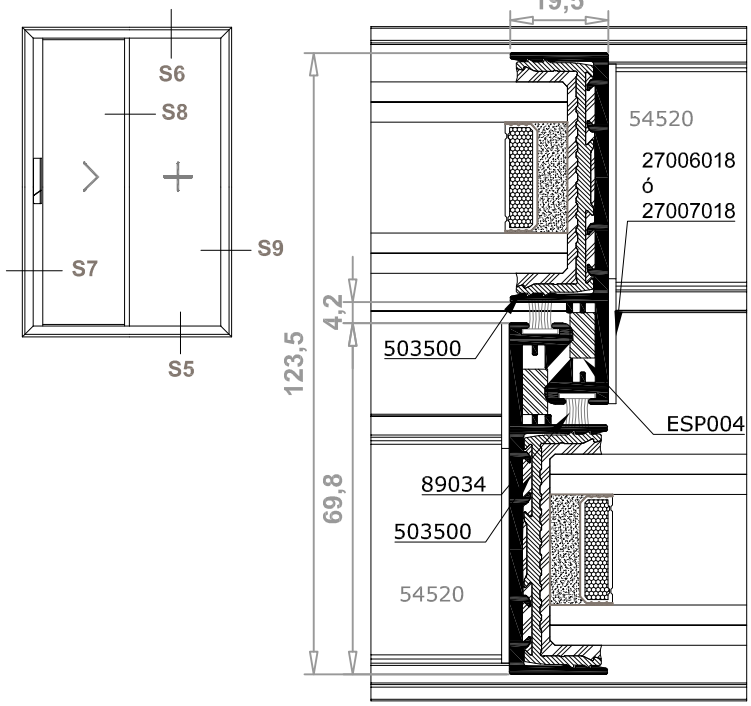

SECCIÓN 8

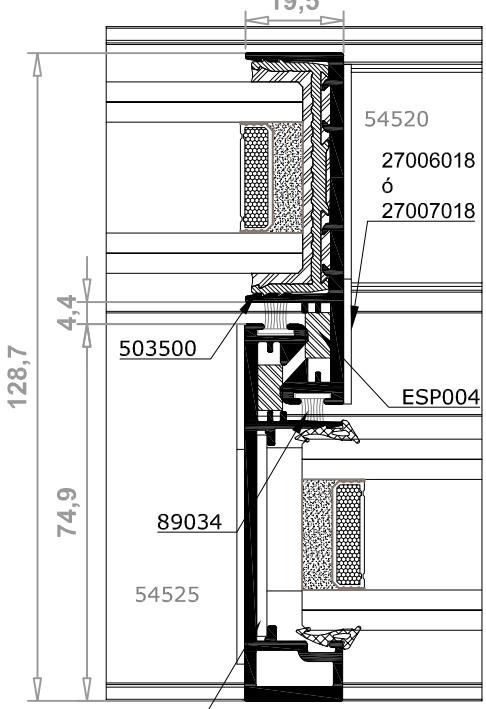

SECCIÓN 8 Opción menor composición de vidrio

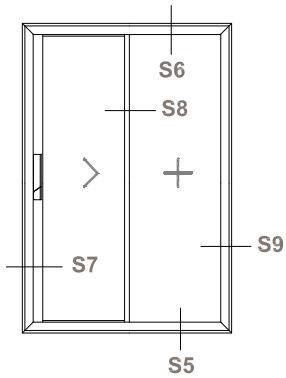

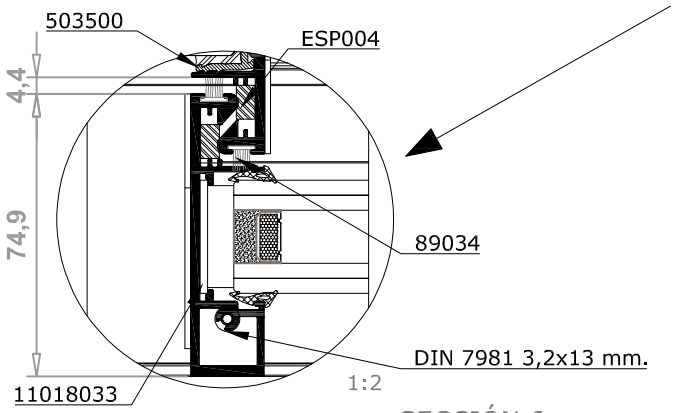

SECCIÓN 5

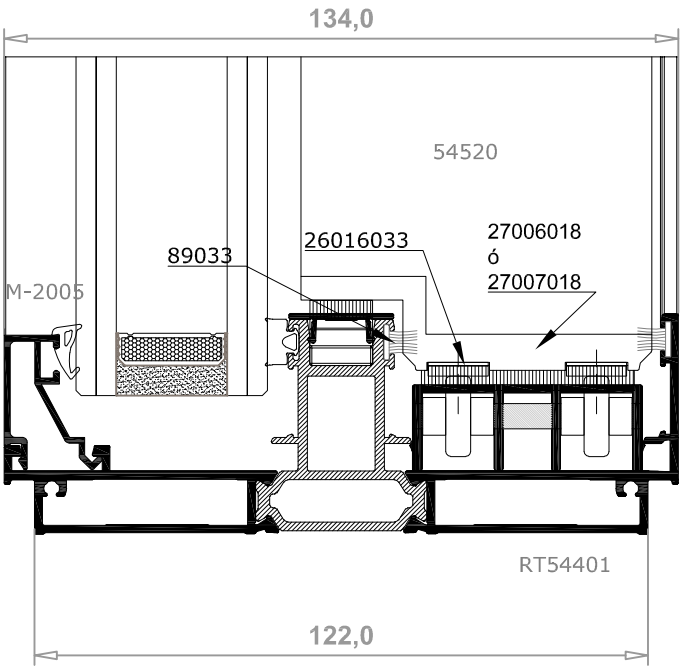

SECCIÓN 6

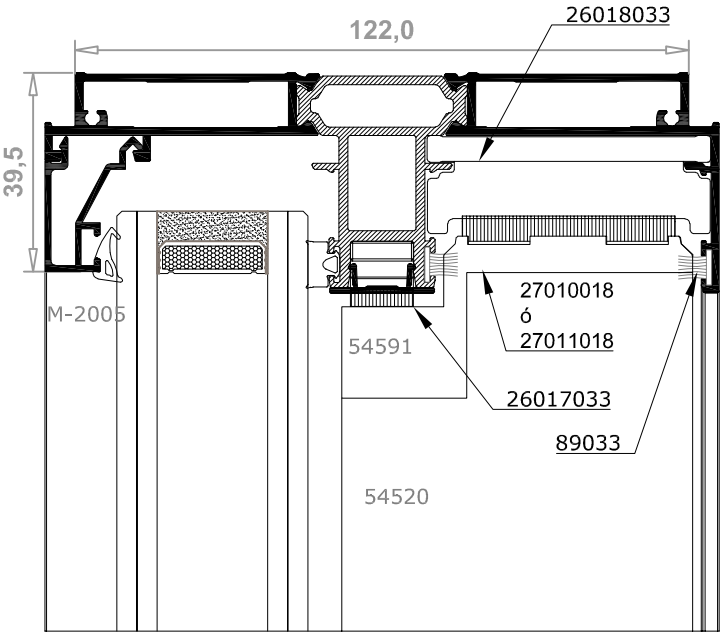

Detalles a escala reducida 2:3

ALUSISTEMAS

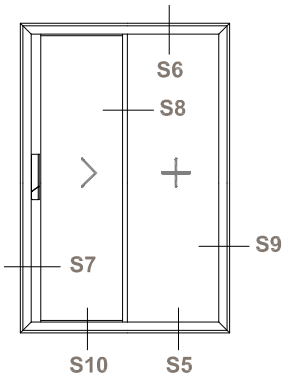

SECCIÓN 9

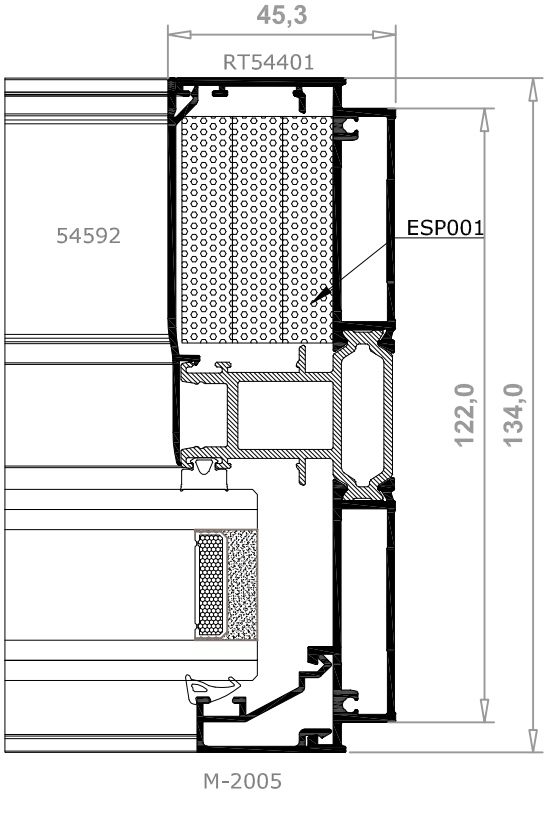

SECCIÓN 11

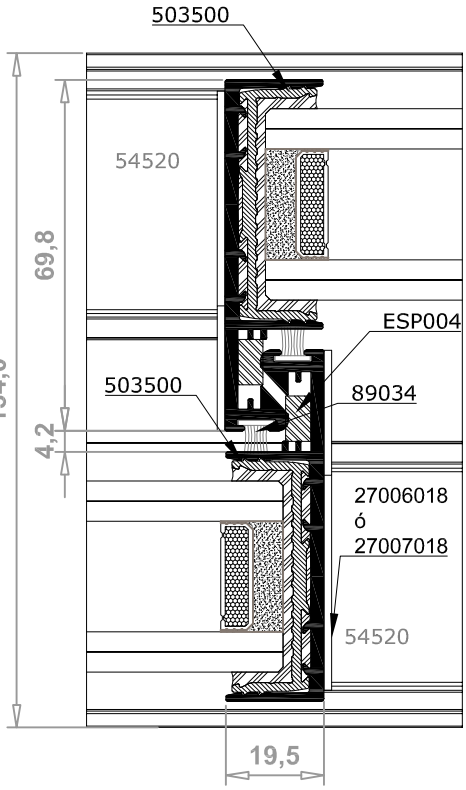

SECCIÓN 7 (opción multipunto)

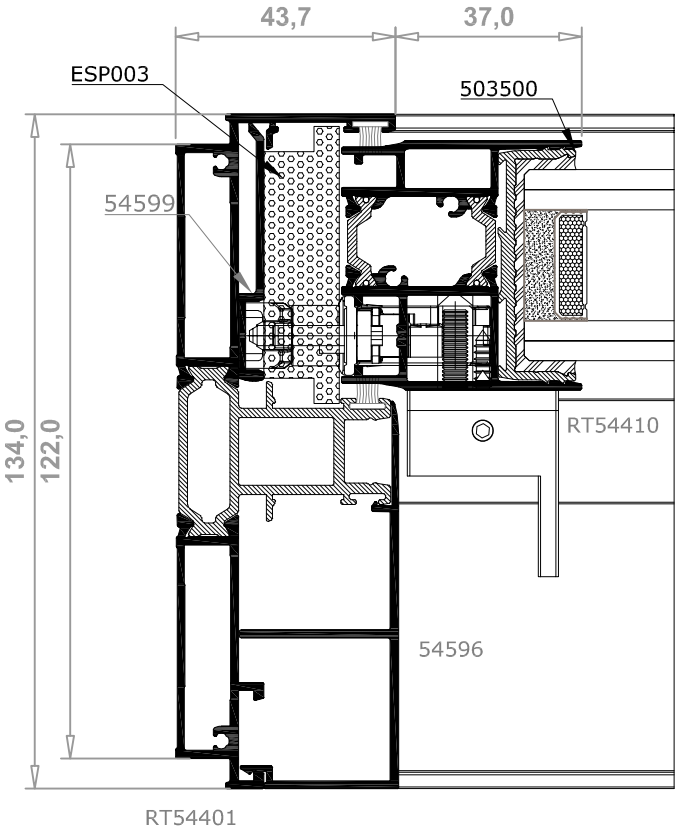

SECCIÓN 7 (opción de seguridad)*

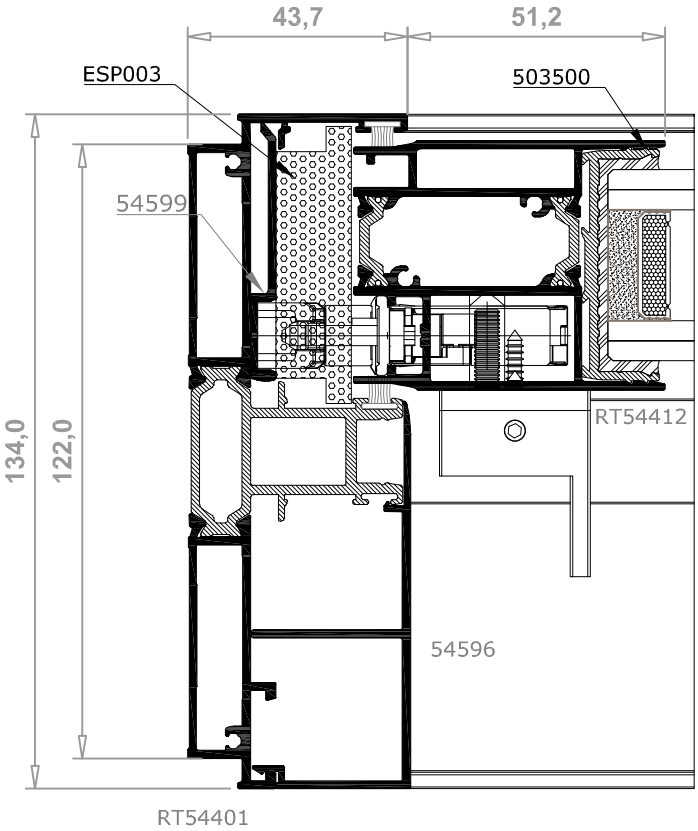

*Solo compatible con manilla tirador de 16 cm. La leva se coloca hacía arriba.

ALUSISTEMAS

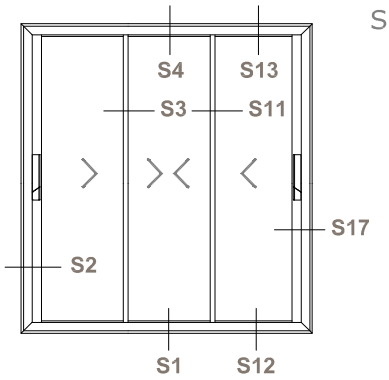

SECCIÓN 13

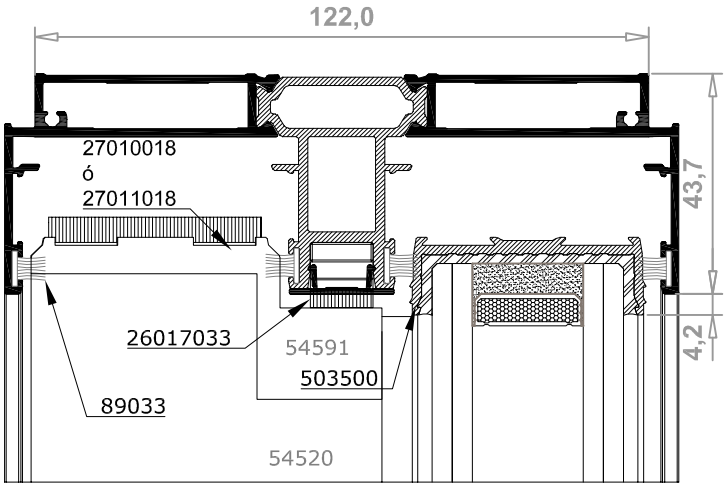

SECCIÓN 10

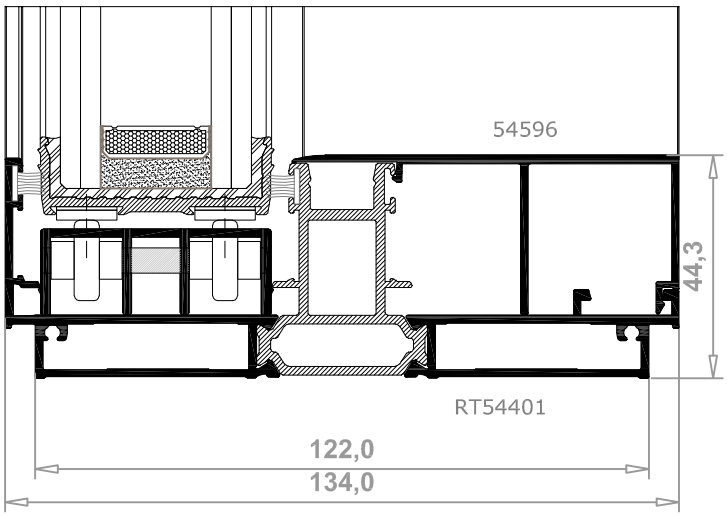

SECCIÓN 12

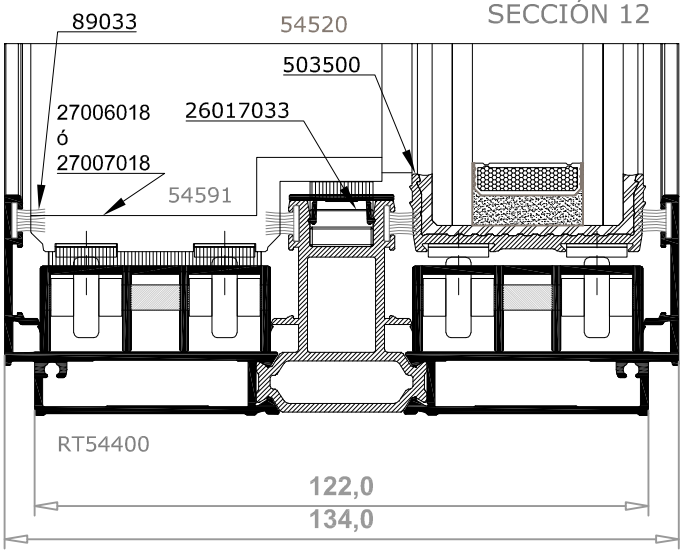

SECCIÓN 17 (opción multipunto)

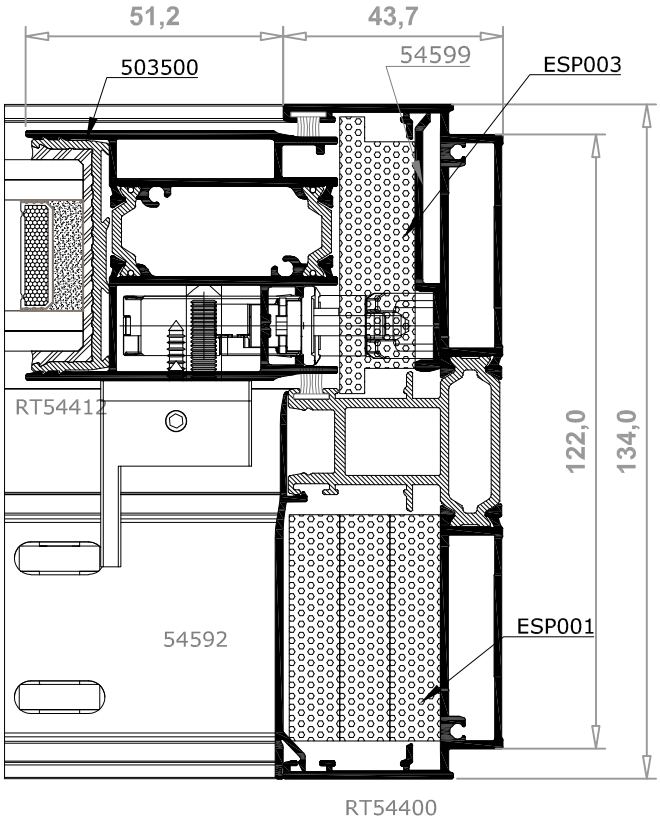

SECCIÓN 17 (opción de seguridad)*

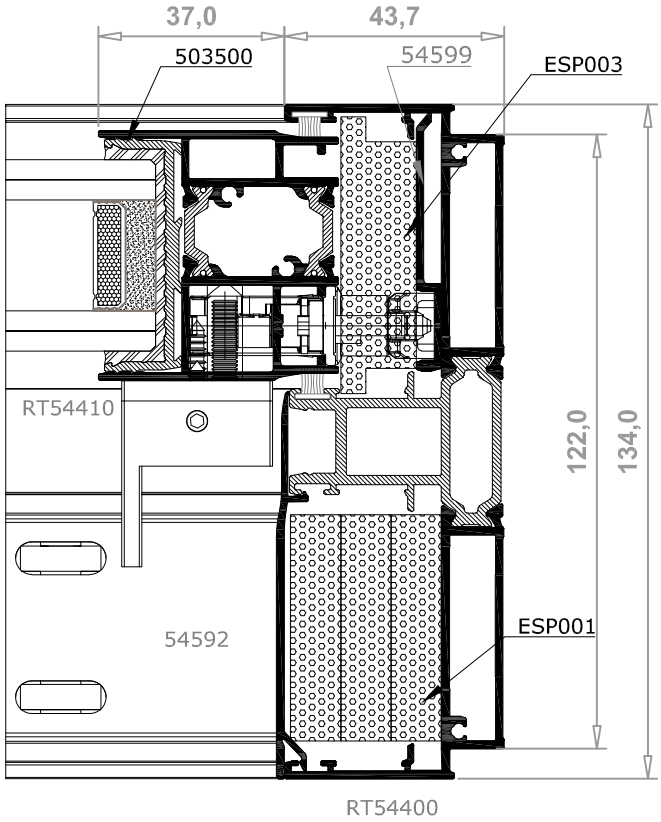

*Solo compatible con manilla tirador de 16 cm. La leva se coloca hacía arriba.

Detalles a escala reducida 2:3

ALUSISTEMAS

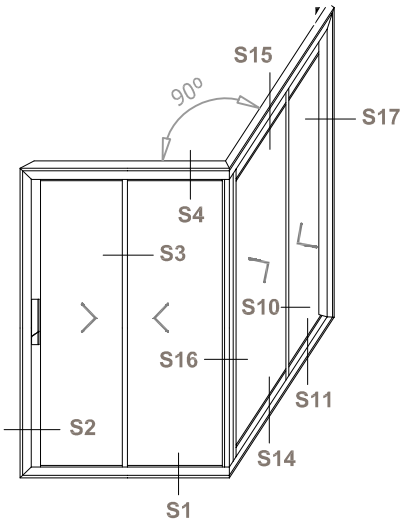

SECCIÓN 15

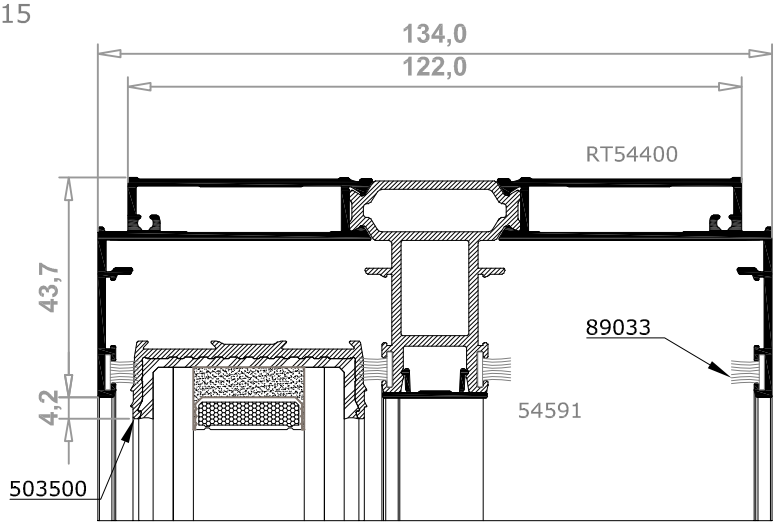

SECCIÓN 14

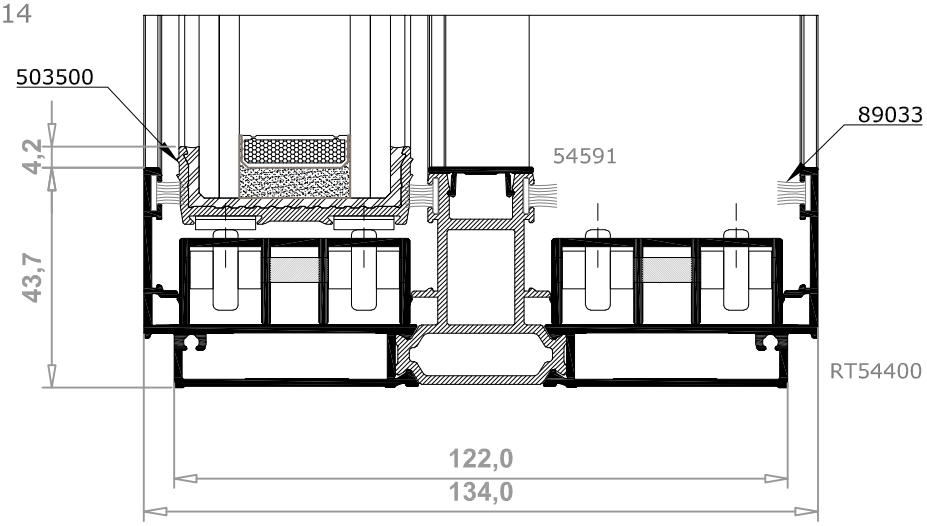

SECCIÓN 16

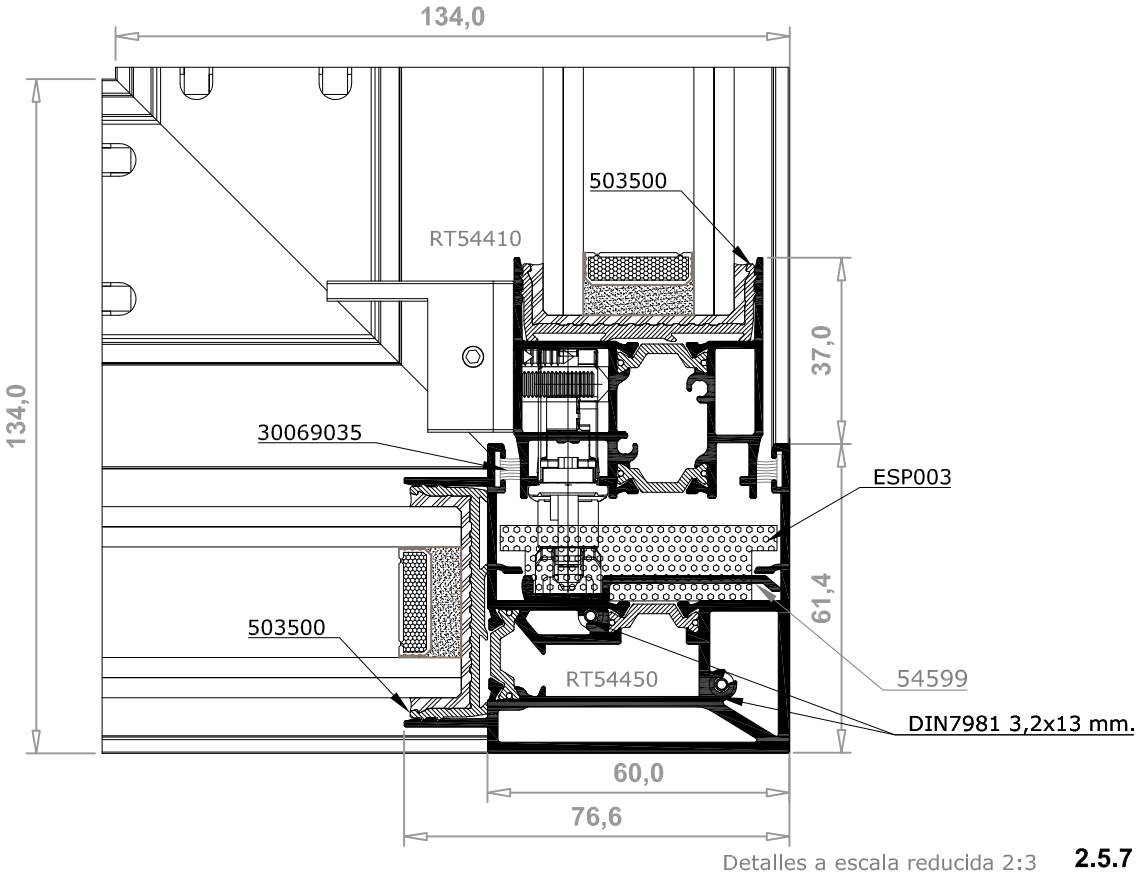

Detalles a escala reducida 2:3

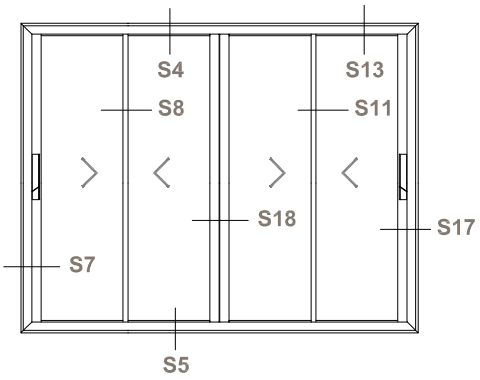

SECCIÓN 18 (opción multipunto)

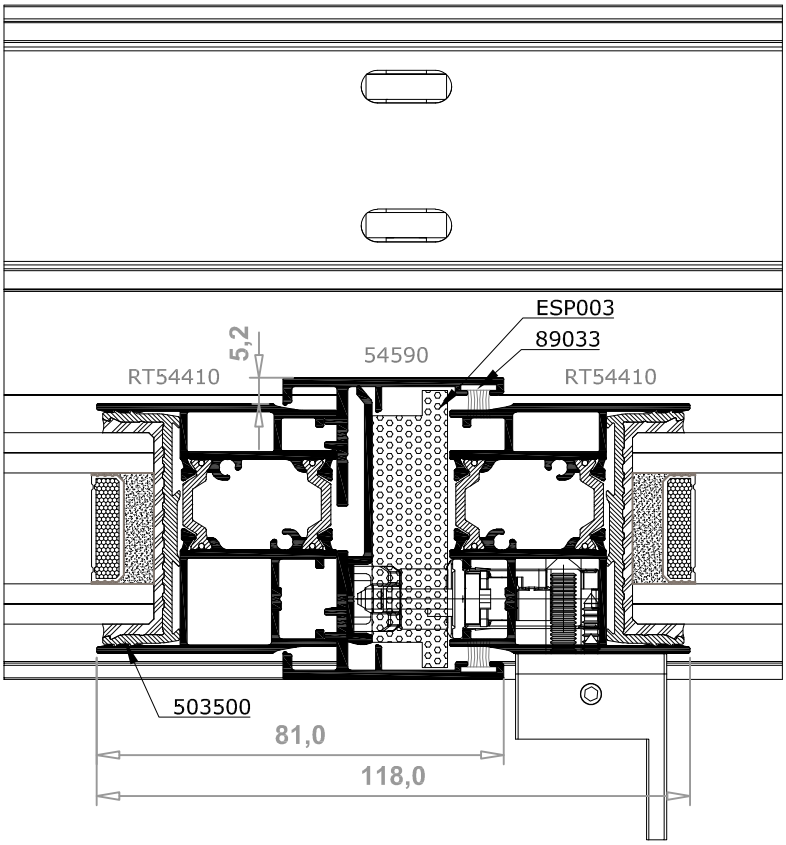

SECCIÓN 17 (opción de seguridad)*

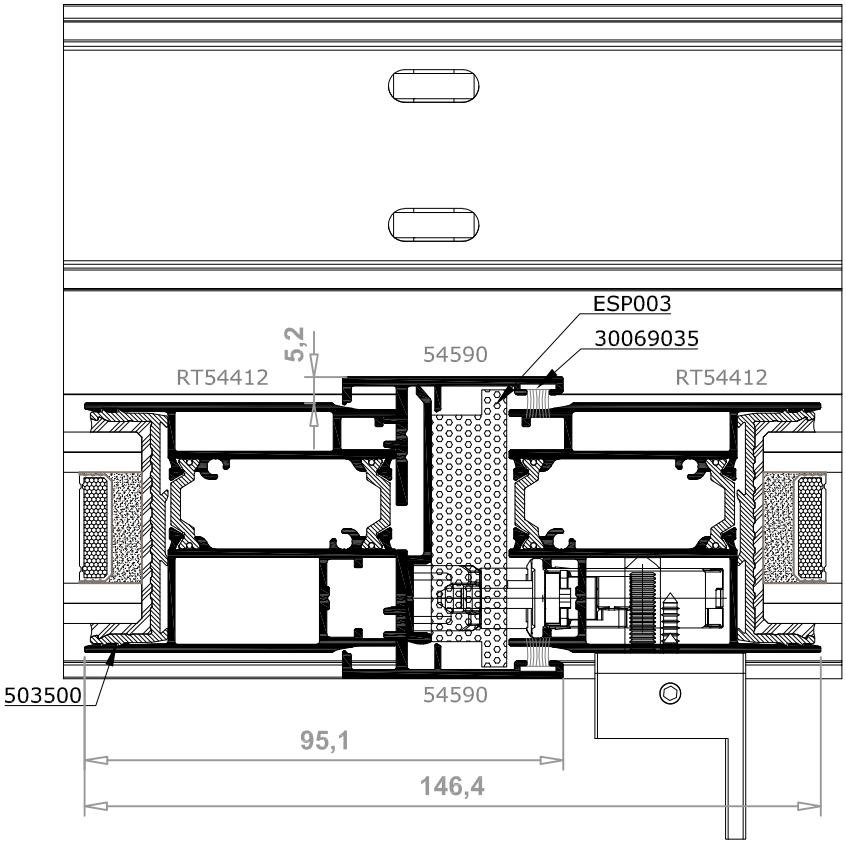

*Solo compatible con manilla tirador de 16 cm. La leva se coloca hacía arriba.

ALUSISTEMAS

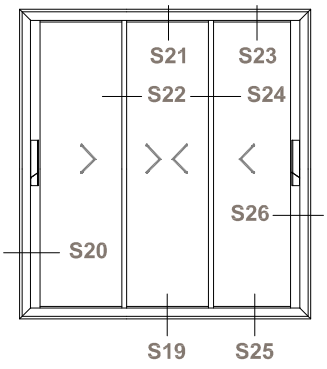

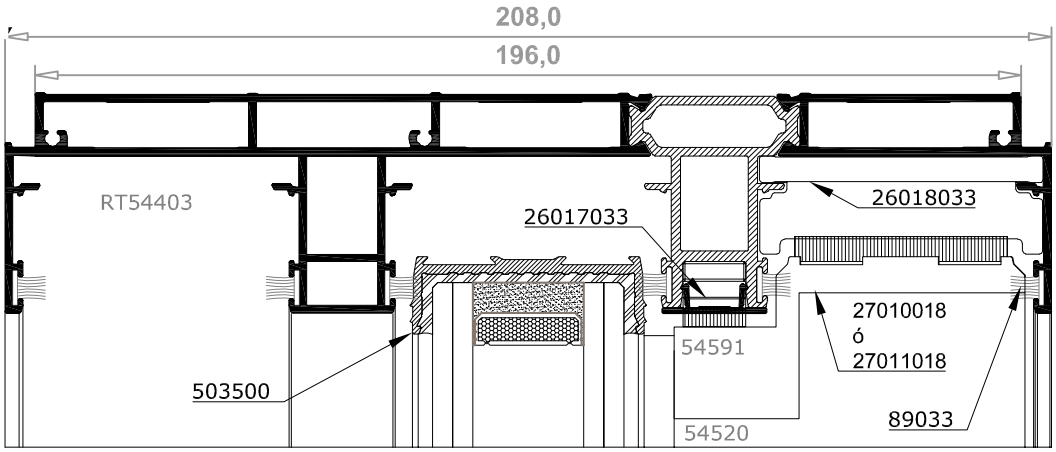

SECCIÓN 21

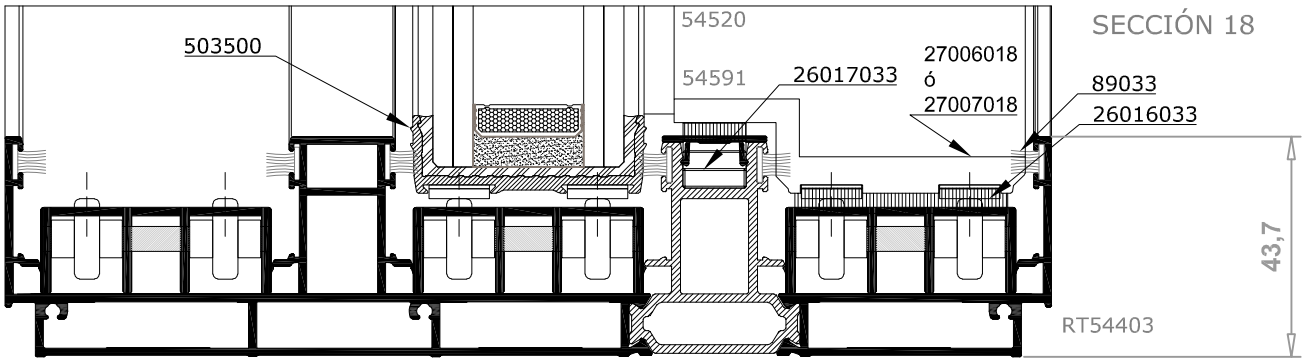

SECCIÓN 18

SECCIÓN 20 (opción multipunto)

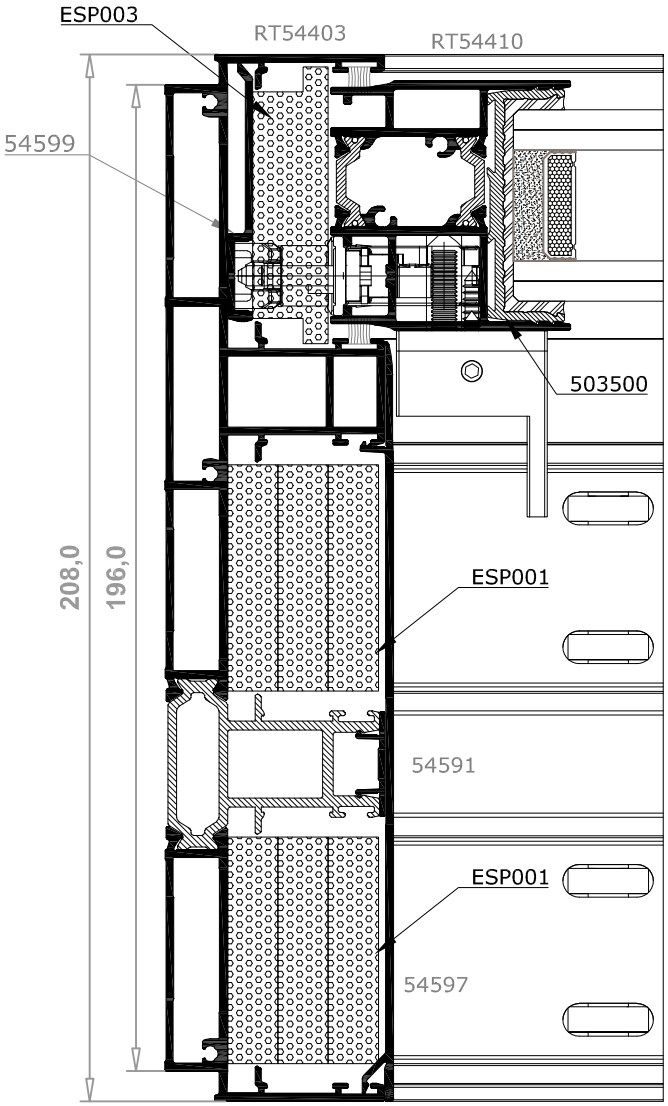

SECCIÓN 20 (opción de seguridad)*

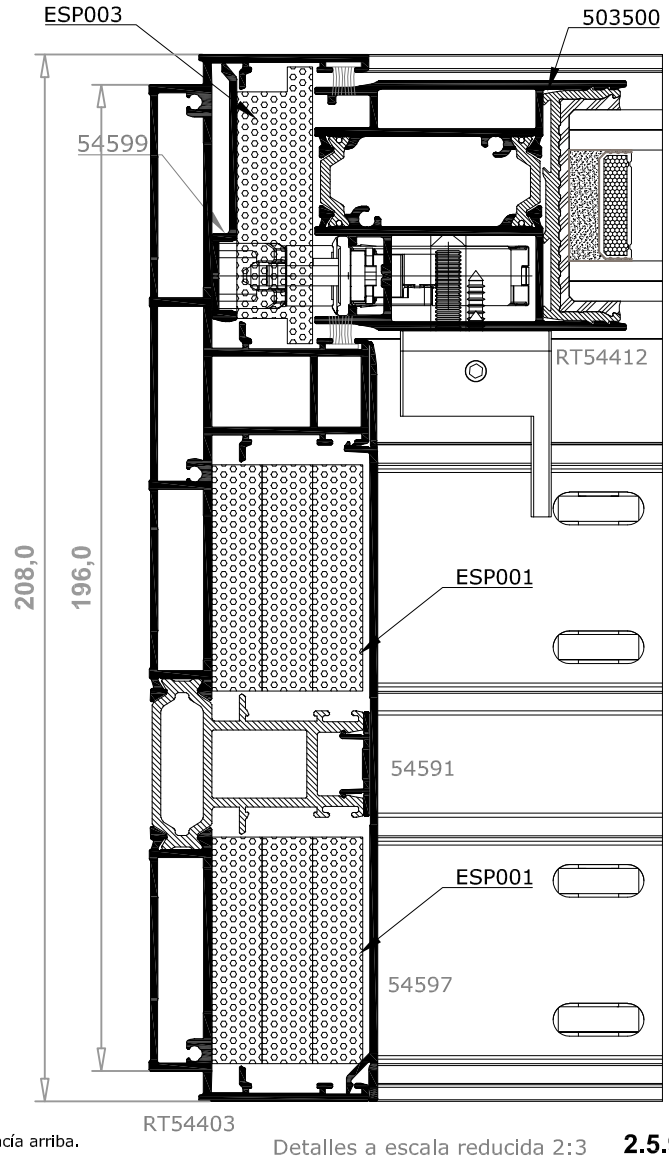

*Solo compatible con manilla tirador de 16 cm. La leva se coloca hacía arriba.

ALUSISTEMAS

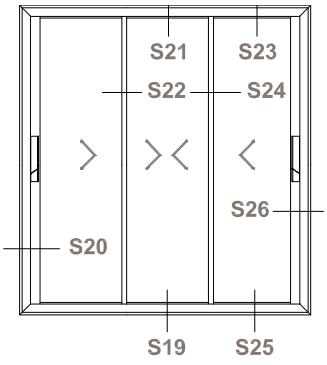

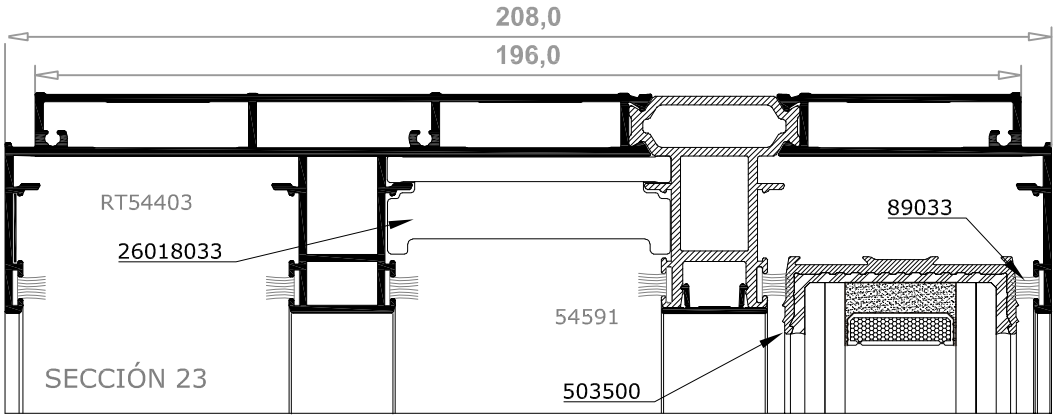

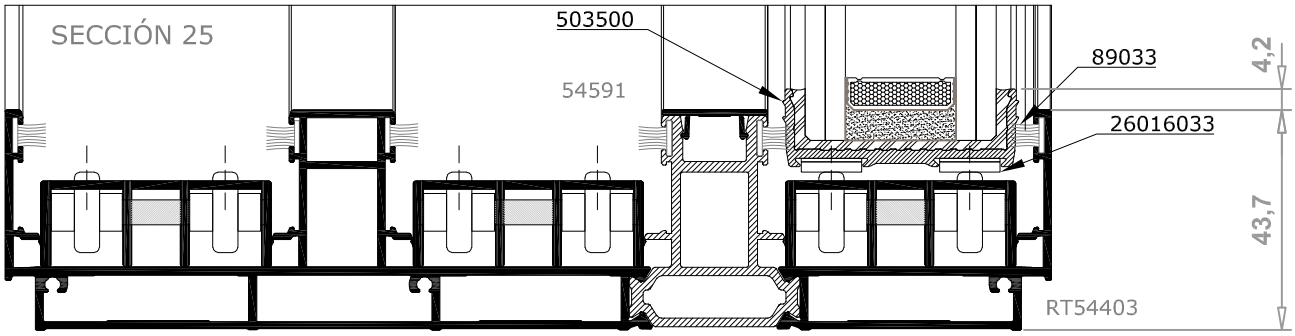

SECCIÓN 20 (opción multipunto)

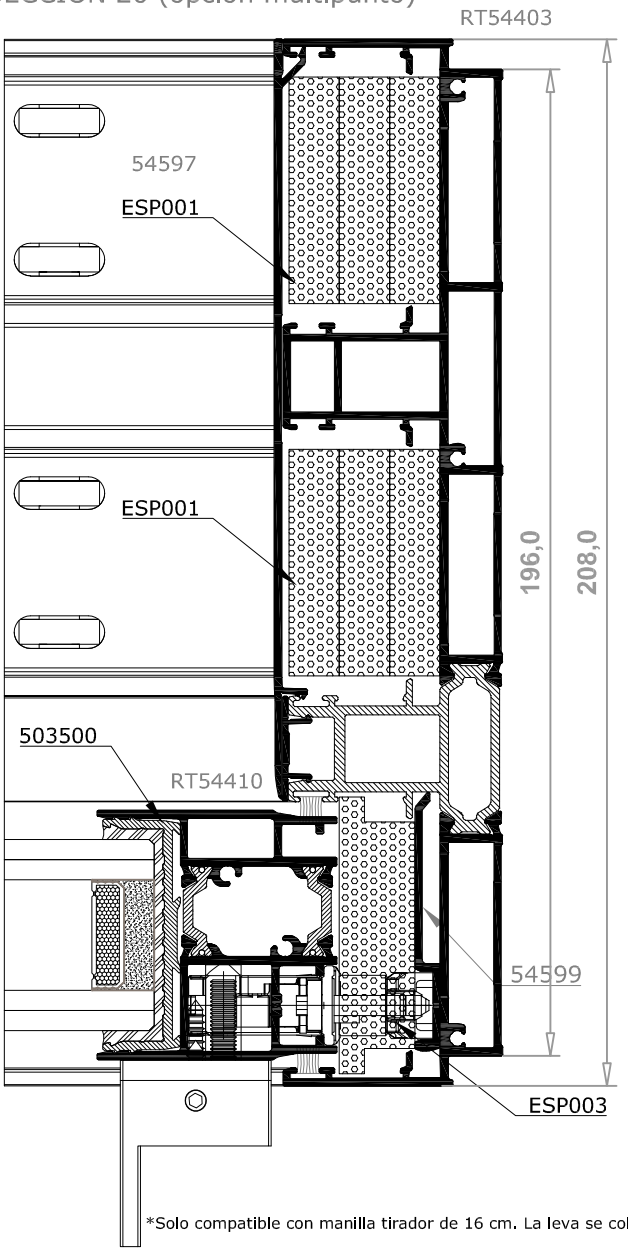

SECCIÓN 20 (opción de seguridad)*

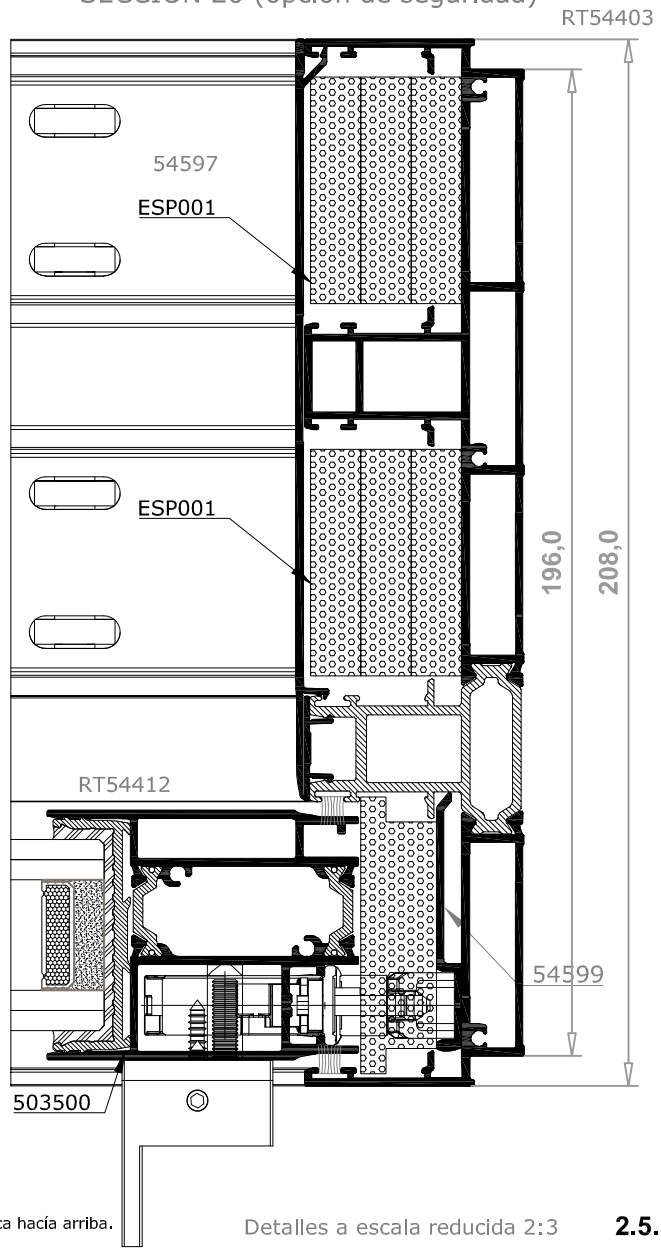

*Solo compatible con manilla tirador de 16 cm. La leva se coloca hacía arriba.

Detalles a escala reducida 2:3

ALUSISTEMAS

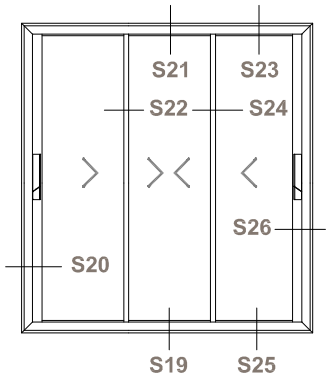

SECCIÓN 22

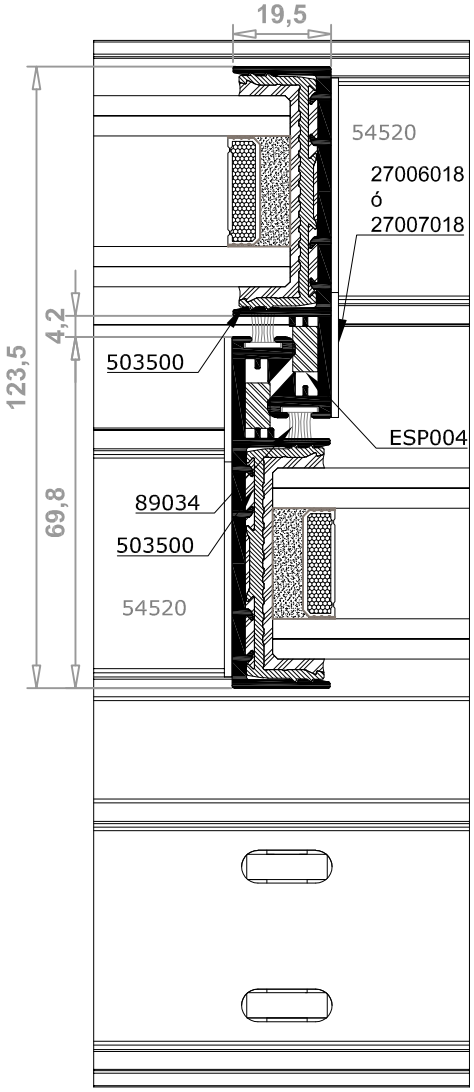

SECCIÓN 24

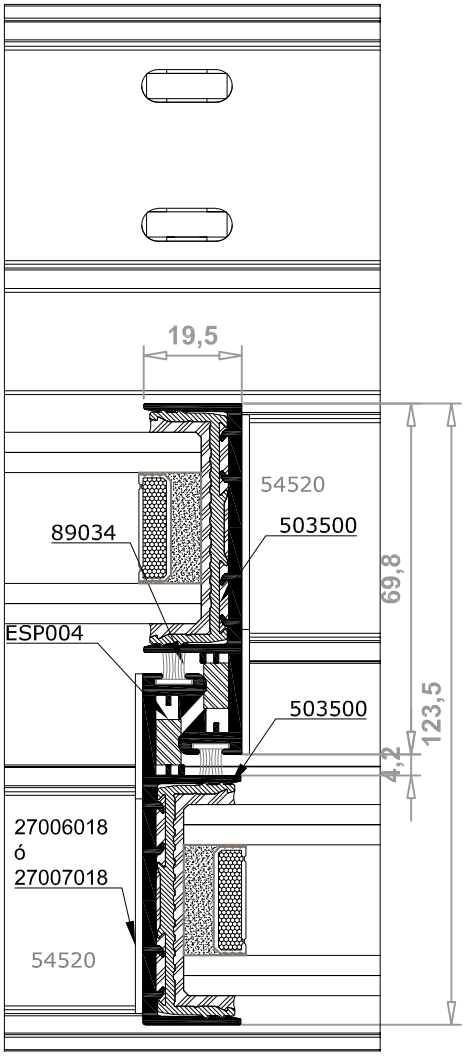

ALUSISTEMAS

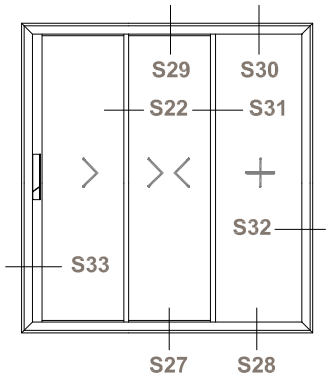

SECCIÓN 31

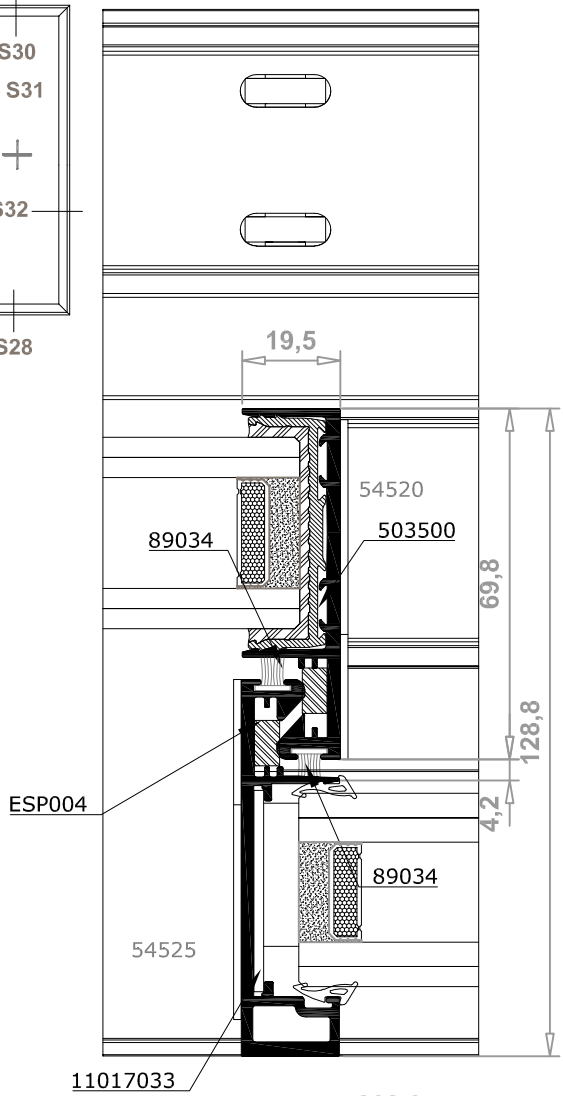

SECCIÓN 32

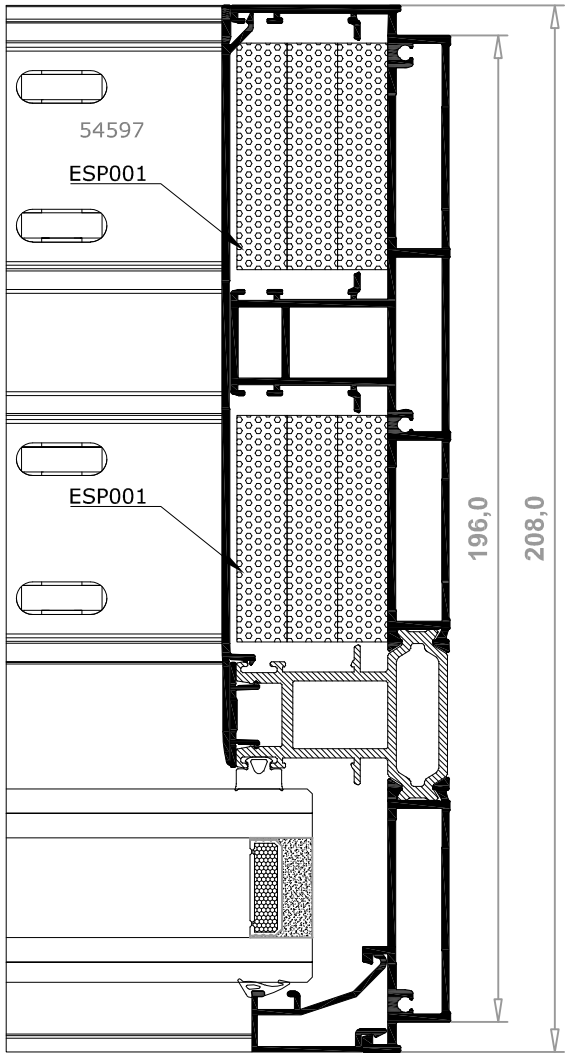

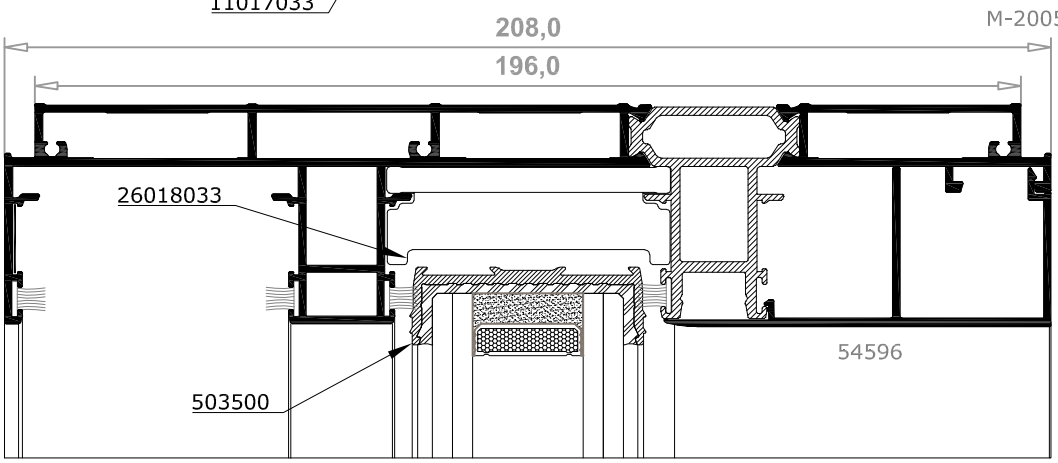

SECCIÓN 29

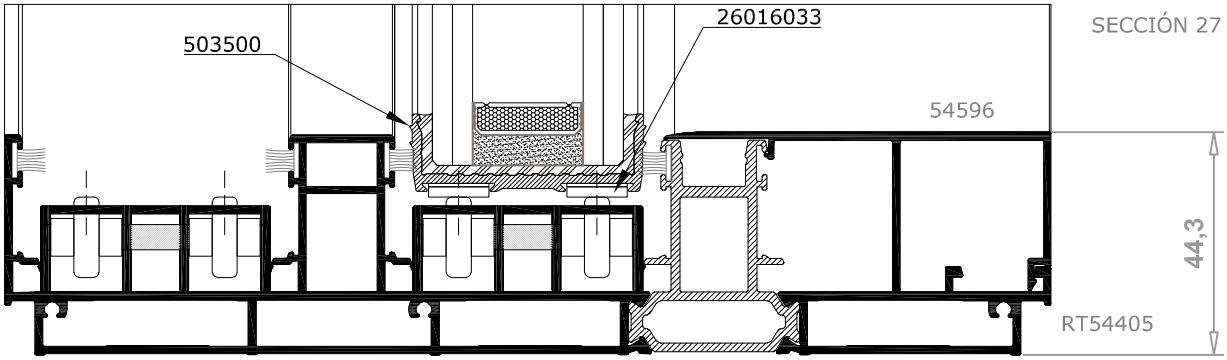

SECCIÓN 27

ALUSISTEMAS

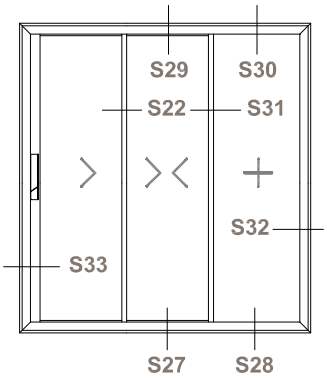

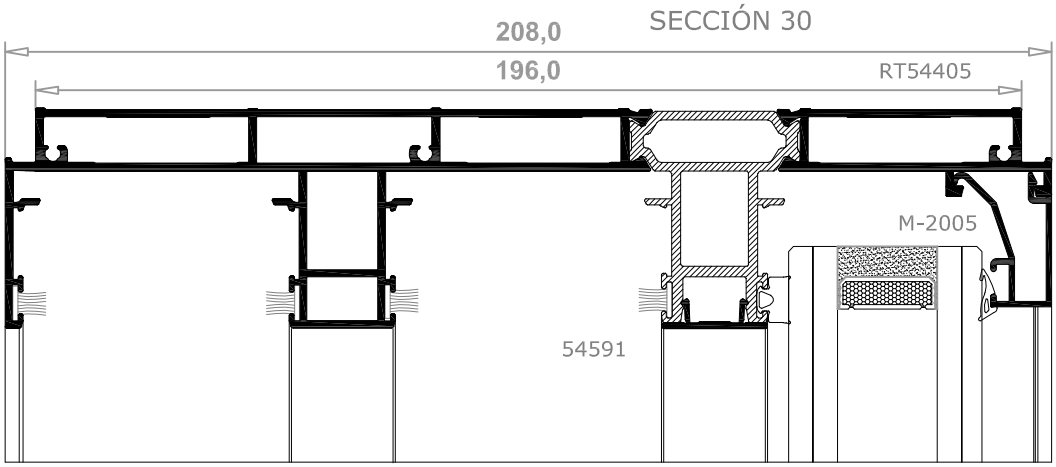

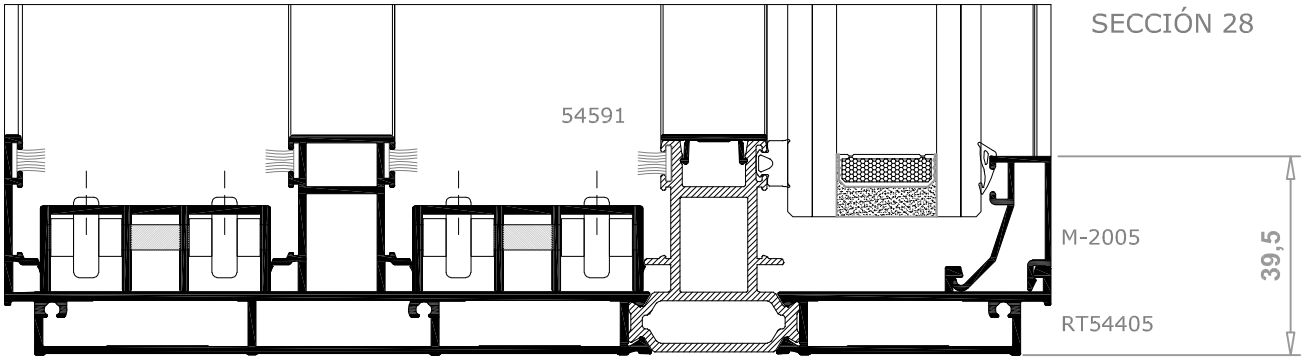

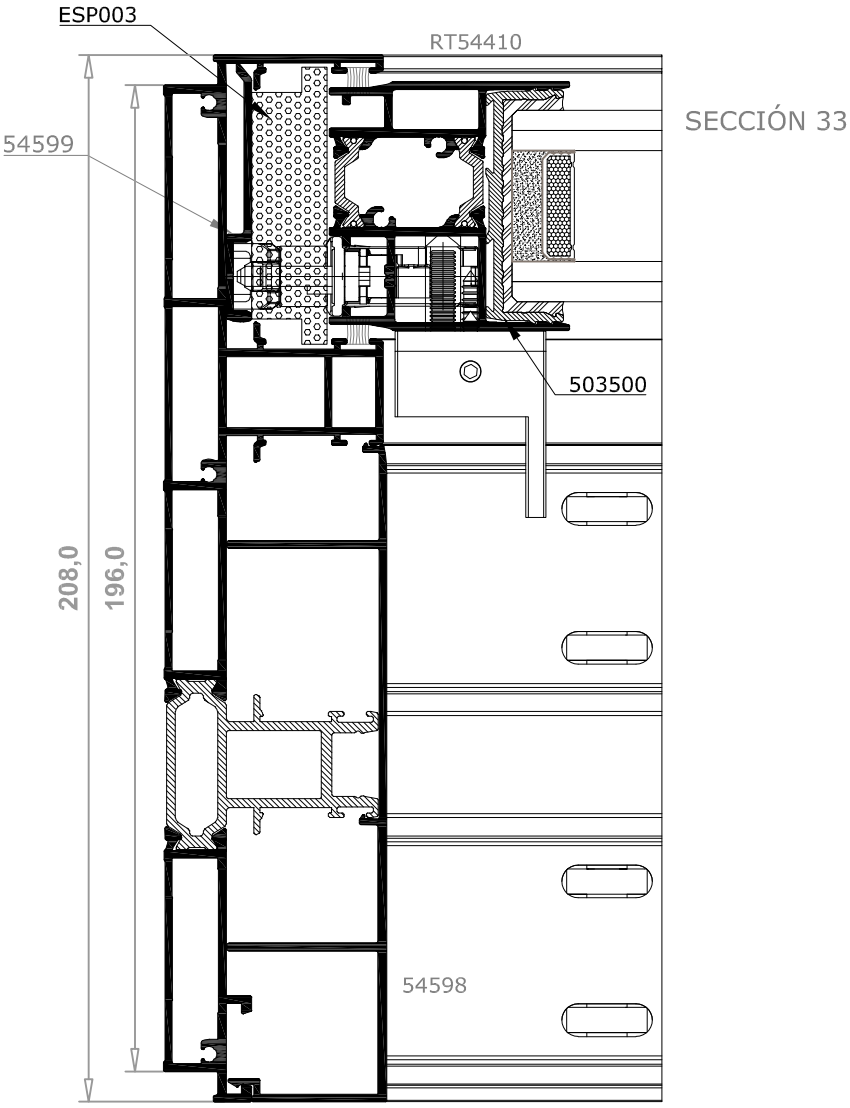

ALUSISTEMAS

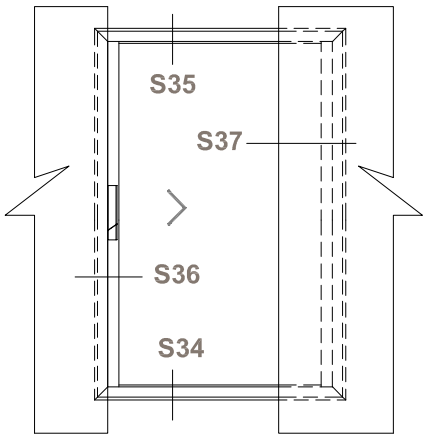

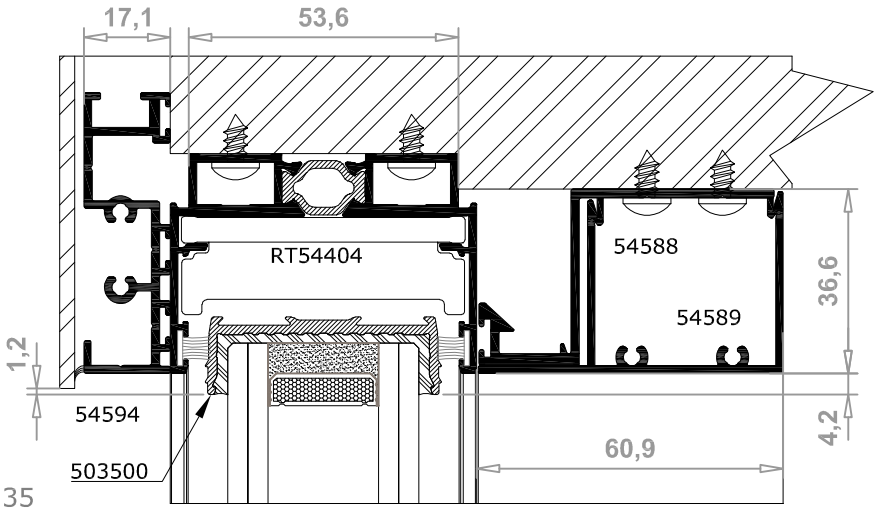

SECCIÓN 35

SECCIÓN 37

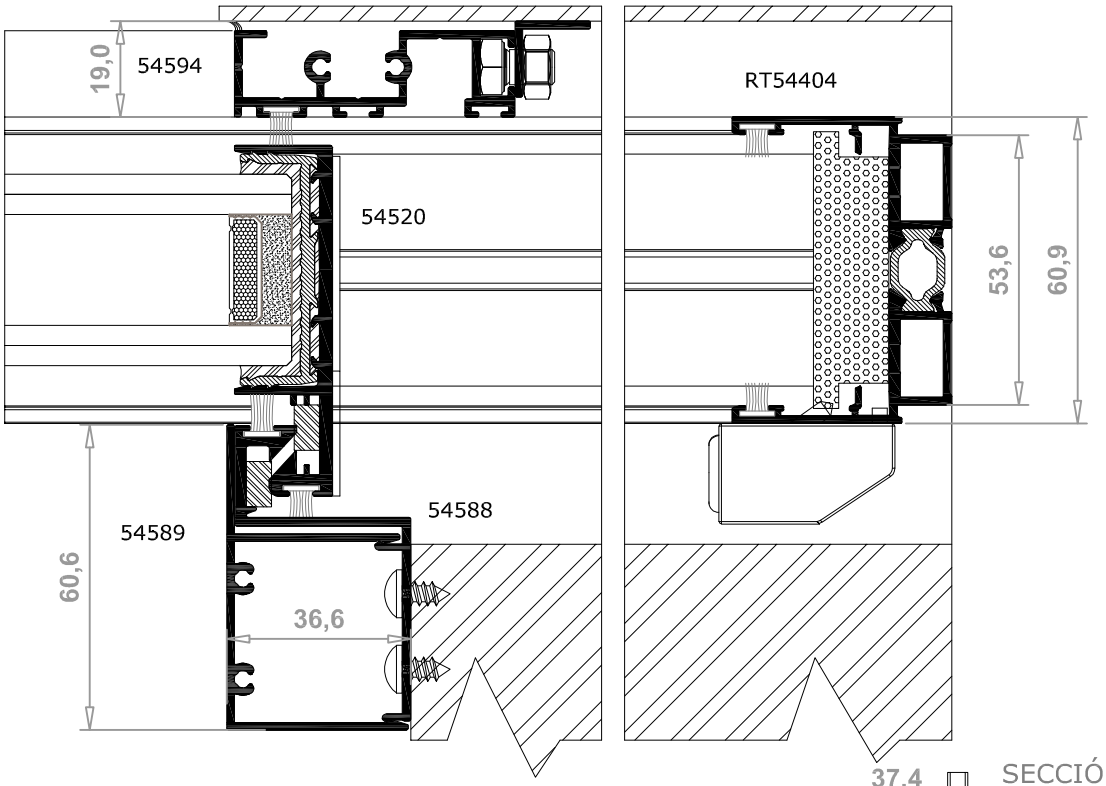

SECCIÓN 34

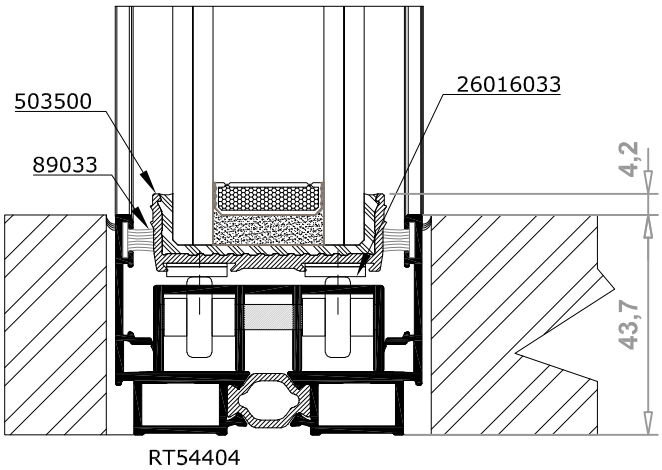

SECCIÓN 36

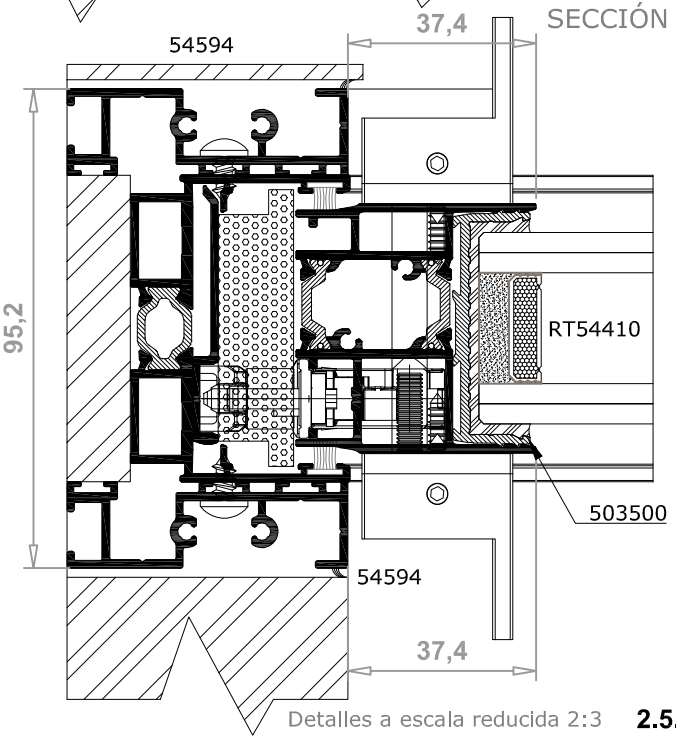

Detalles a escala reducida 2:3

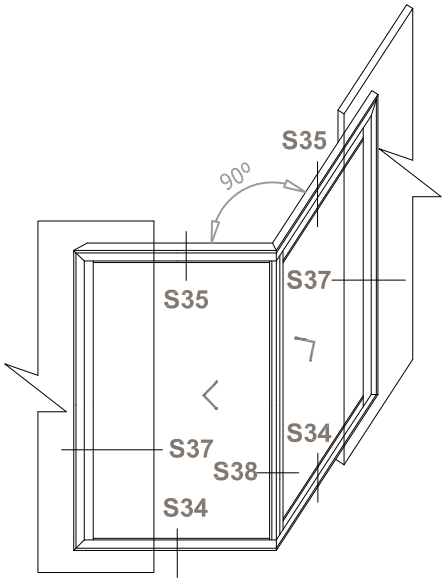

SECCIÓN 38 (opción de seguridad)*

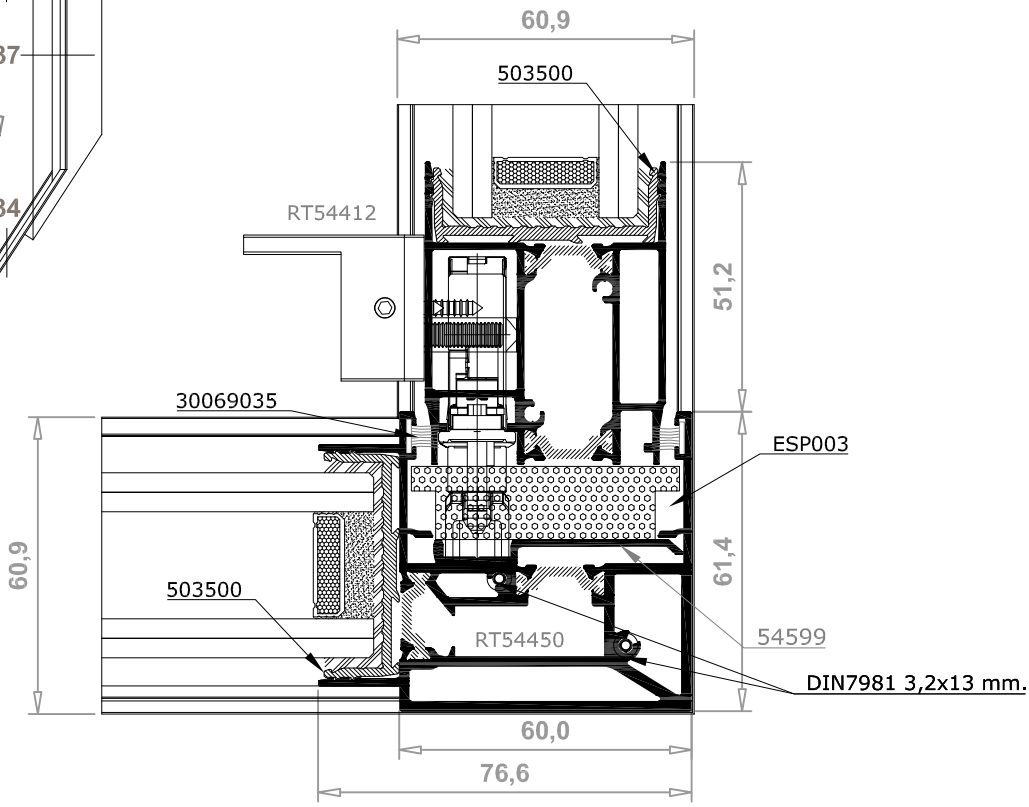

SECCIÓN 38 (opción multipunto)

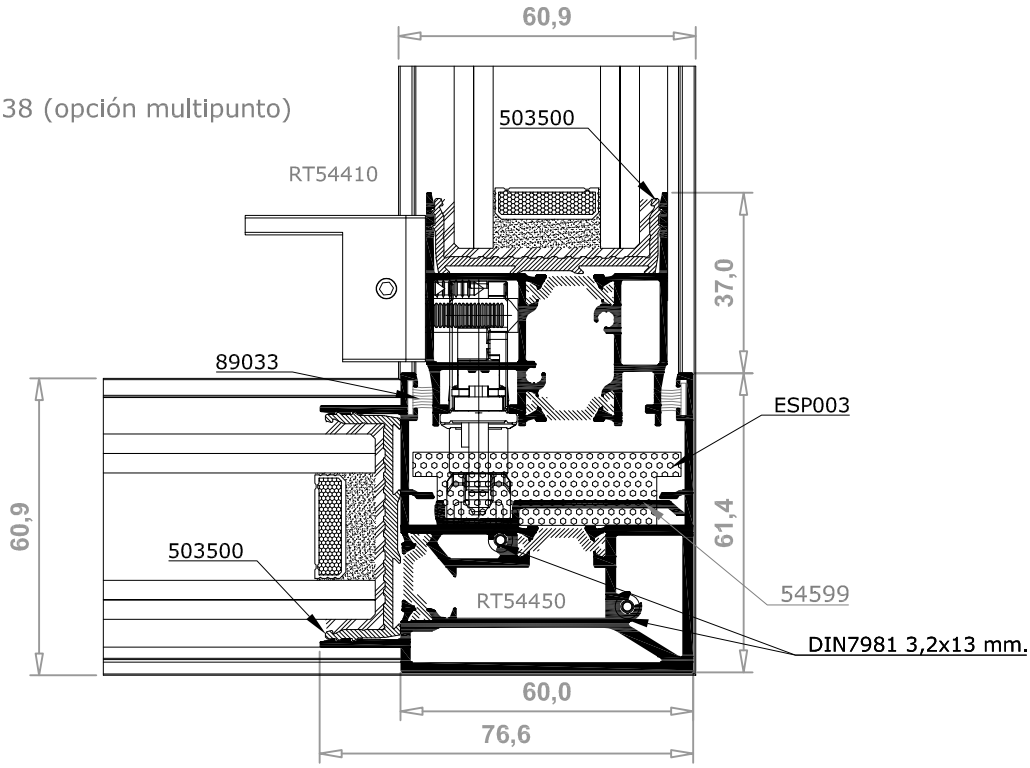

*Solo compatible con manilla tirador de 16 cm. La leva se coloca hacía arriba.

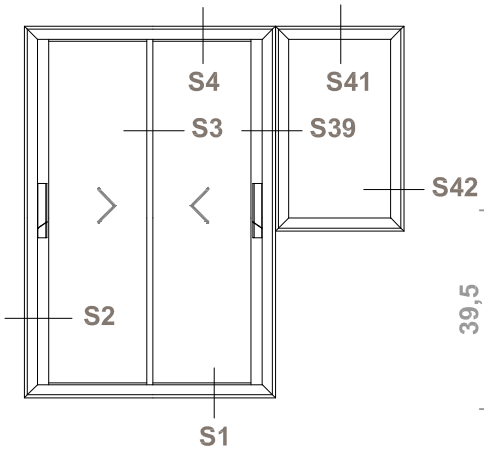

SECCIÓN 41

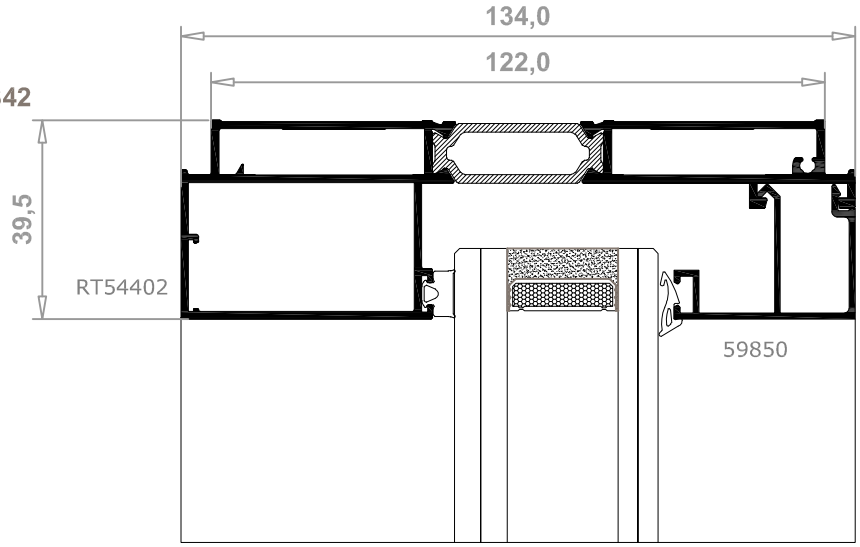

SECCIÓN 39 (opción multipunto)

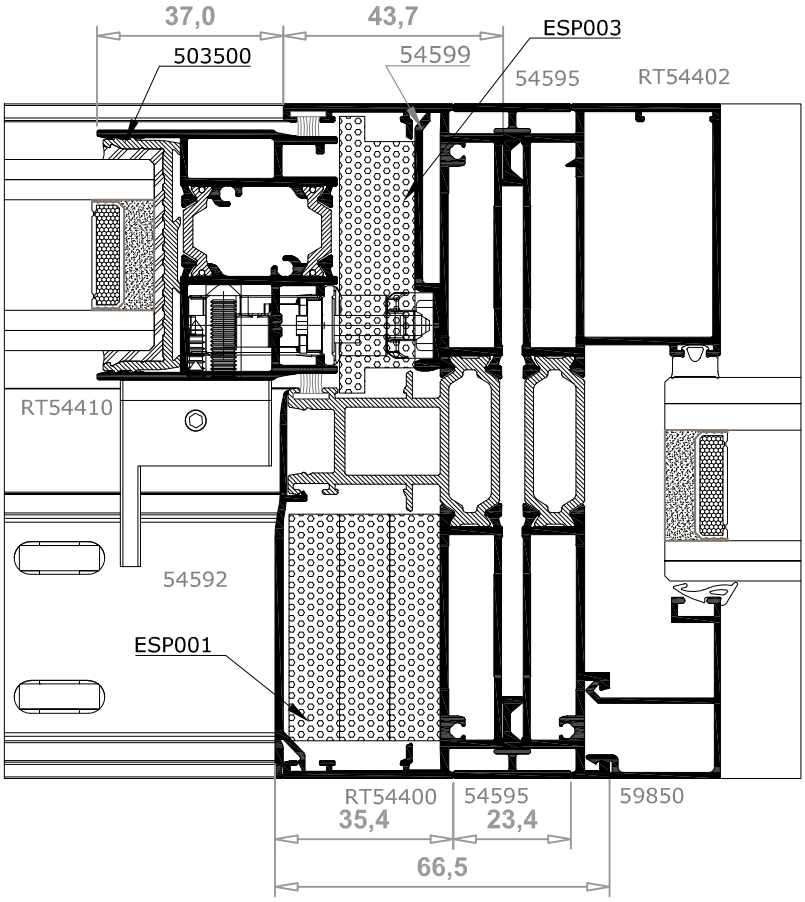

SECCIÓN 42

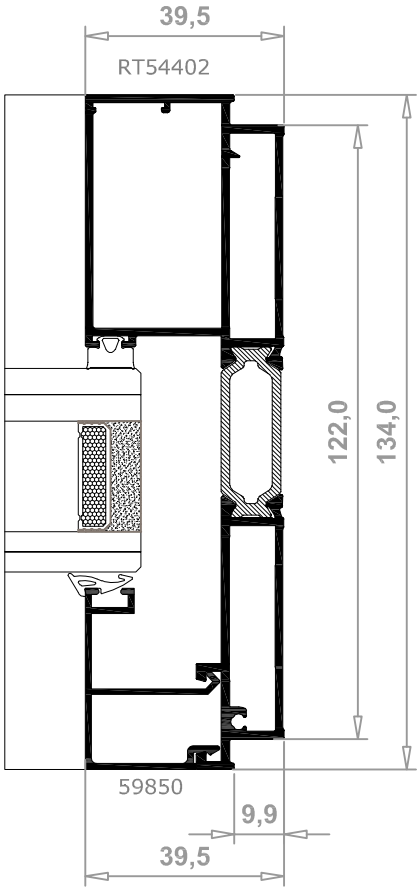

ALUSISTEMAS

2.5.- LISTAS DE CORTE

ALUSISTEMAS

CORREDERA DOS HOJAS MULTIPUNTO

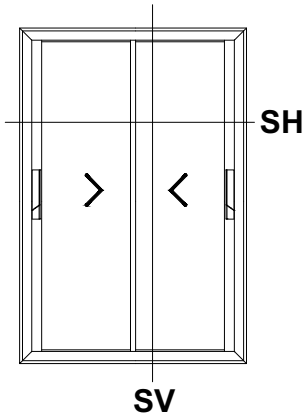

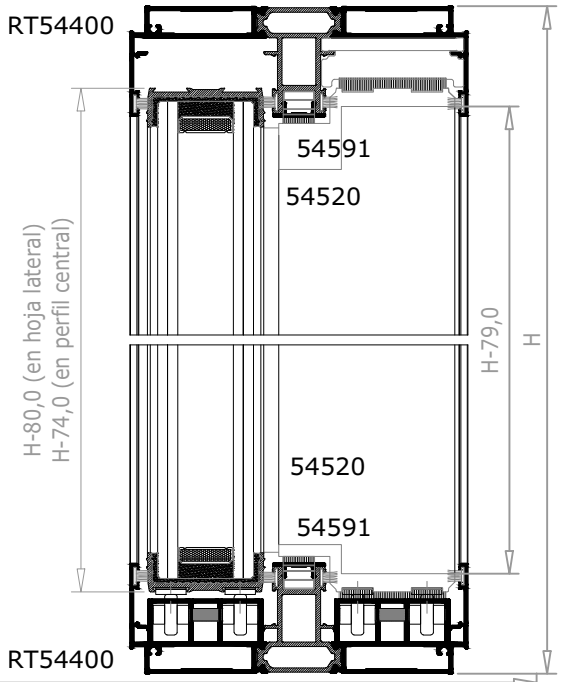

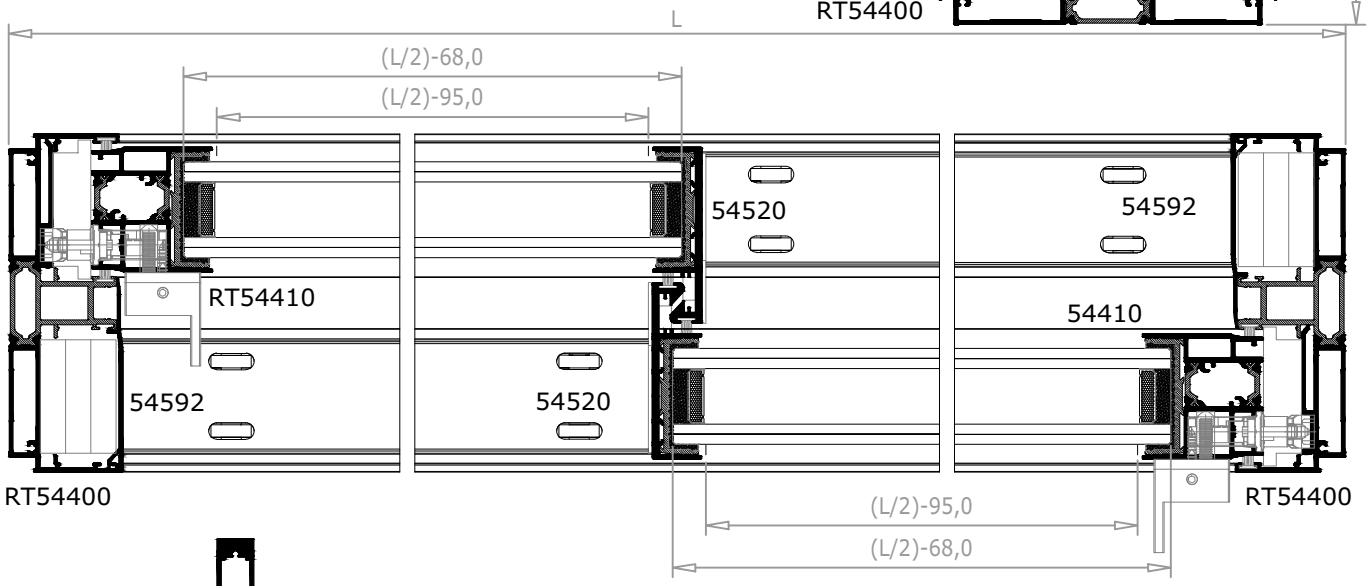

Opción cruce reforzado

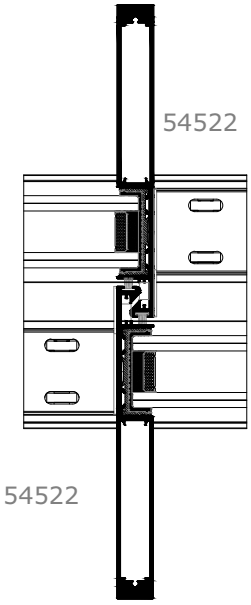

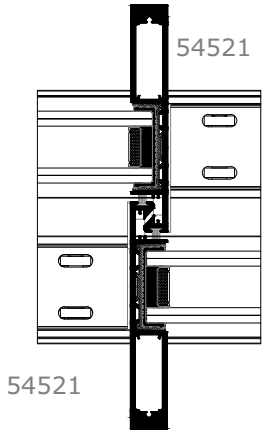

Tapas a añadir sobre configuración simple		
Referencia	Descripción	Uds.
27014033*	Tapa refuerzo cruce grande, inf. M.DE.E-M.IZ.I	2
27018033*	Tapa refuerzo cruce grande, sup. M.DE.E-M.IZ.I	2

Tapas a añadir sobre configuración simple		
Referencia	Descripción	Uds.
27012033*	Tapa refuerzo cruce medio, inf. M.DE.E-M.IZ.I	2
27016033*	Tapa refuerzo cruce medio, sup. M.DE.E-M.IZ.I	2

Detalles escala reducida 1:3 y 1:4

* En función de la configuración de la ventana. Ver apartado "Montaje".

ALUSISTEMAS

CORREDERA DOS HOJAS MULTIPUNTO

LISTADO DE CORTE

Referencia	Descripción	Uds.	Dimensión	Corte
RT54400	Marco	2	L	
		2	H	
RT54410	Hoja multipunto S	2	H-79	
54520	Hoja cruce	2	H-73	
54592	Tapa lateral	2	H-27	+
54591	Tapa poliamida	4	(L-87)/2	+
54599	Soporte cerradero	2	H-26	+
503500 ó 503600	U poliamida*	4	(L/2)-95	
		2	H-80 (HL)	
		2	H-74 (HC)	

* En función de la composición del vidrio.
IMPORTANTE: Las medidas indicadas son orientativas. Verificar las mismas antes de cortar material en serie para evitar posibles errores.

LISTADO DE ACCESORIOS

Referencia	Descripción	Uds.	Dimensión	
0472.9	Escuadra Monticelli 36x9_9c	8		
50370	Escuadra alineación inox 1x14	8		
27008018	Juego tapas hoja multipunto	2		
27006018*	Tapa cruce, inf. base M.DE.E-M.IZ.I	2		
27010018*	Tapa cruce, sup. postizo. base M.DE.E-M.IZ.I	2		
27009018	Tapa cruce sup. base	2		
27002033	Horquilla centradora de vidrio 38 mm. (s/vidrio)	-	Ver acristalamiento	
	Rodamiento paso 100 mm.	2	L-63	
26016033	Pletina deslizante 12x2	4	(L/2)-95	
260133	Cortaviento de marco	2		
26018033	Cortaviento de hoja	2		
ESP001	Espuma autoadhesiva 45x10 mm.	6	H-26	
ESP003	Espuma autoadhesiva 15_55_10_5	2	H-26	
ESP004	Espuma autoadhesiva 6x9 mm.	2	H-73	
89033	Burlete base 6,5x6 TriFin		8xL	4xH
89034	Burlete base 6,5x7 TriFin			2xH
210033D ***	Manilla pequeña derecha	1		
210033I ***	Manilla pequeña izquierda	1		
	Multipunto (en función de altura y manilla)	2		
97013036	Cerradero multipunto 10,75 mm.	s/multipunto		
50560	Pareja embellecedores cerradero	s/multipunto		
97019036	Falsa maniobra	2		
VIDRIO	Vidrio**	2	((L/2)-68)x(H-75)	

* En función de la configuración de la ventana. Ver apartado "Montaje".
** Comprobar medida de vidrio según el Anexo A en apartado "Montaje"
*** Referencia en función de acabado y modelo. Consultar tabla de acabados y mano de uso.

ALUSISTEMAS

CORREDERA DOS HOJAS (HOJA CERRADURA)

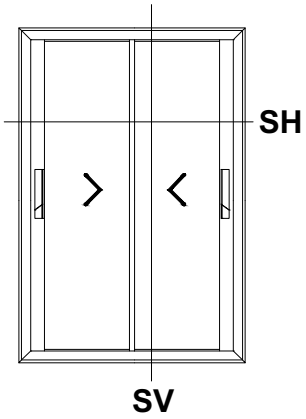

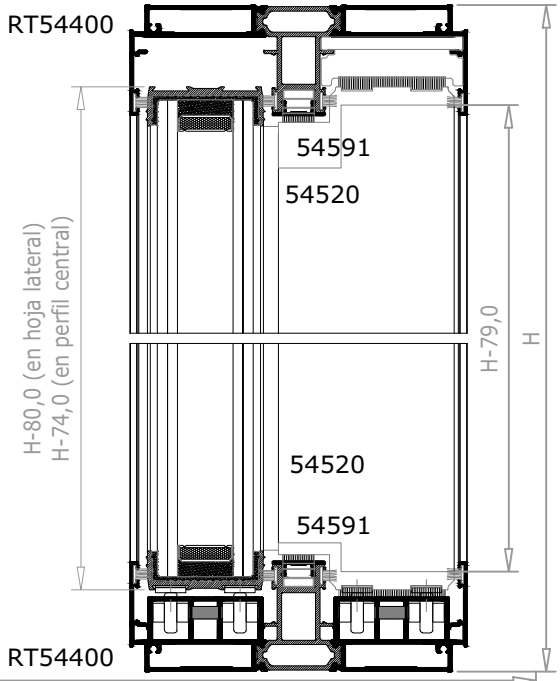

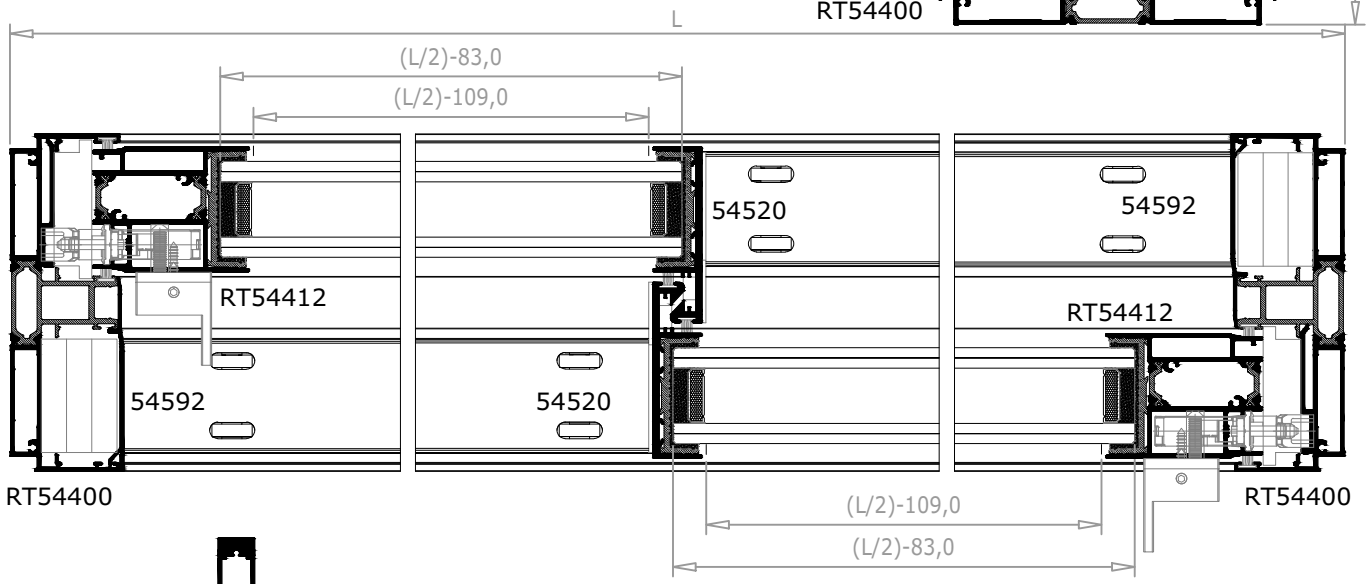

Opción cruce reforzado

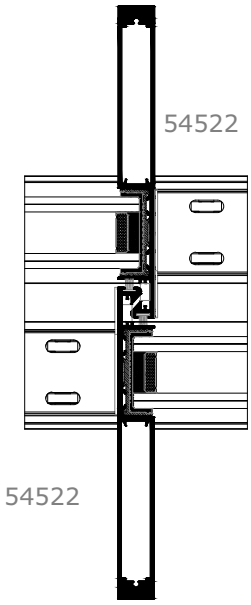

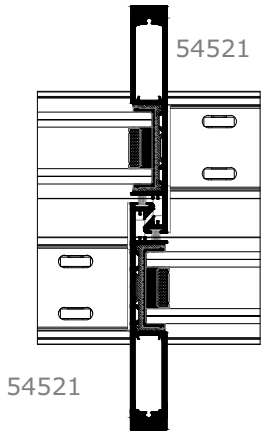

Tapas a añadir sobre configuración simple		
Referencia	Descripción	Uds.
27014033*	Tapa refuerzo cruce grande, inf. M.DE.E-M.IZ.I	2
27018033*	Tapa refuerzo cruce grande, sup. M.DE.E-M.IZ.I	2

Tapas a añadir sobre configuración simple		
Referencia	Descripción	Uds.
27012033*	Tapa refuerzo cruce medio, inf. M.DE.E-M.IZ.I	2
27016033*	Tapa refuerzo cruce medio, sup. M.DE.E-M.IZ.I	2

Detalles escala reducida 1:3 y 1:4

* En función de la configuración de la ventana. Ver apartado "Montaje".

LISTADO DE CORTE

Referencia	Descripción	Uds.	Dimensión	Corte
RT54400	Marco	2	L	
		2	H	
RT54412	Hoja seguridad S	2	H-79	
54520	Hoja cruce	2	H-73	
54592	Tapa lateral	2	H-27	+
54591	Tapa poliamida	4	(L-87)/2	+
54599	Soporte cerradero	2	H-26	
503500 ó 503600	U poliamida*	4	(L/2)-109	
		2	H-80 (HL)	
		2	H-74 (HC)	

* En función de la composición del vidrio.
IMPORTANTE: Las medidas indicadas son orientativas. Verificar las mismas antes de cortar material en serie para evitar posibles errores.

LISTADO DE ACCESORIOS

Referencia	Descripción	Uds.	Dimensión	
0472.9	Escuadra Monticelli 36x9_9c	8		
50370	Escuadra alineación inox 1x14	8		
27022018	Juego tapas hoja seguridad	2		
27006018*	Tapa cruce, inf. base M.DE.E-M.IZ.I	2		
27010018*	Tapa cruce, sup. postizo. base M.DE.E-M.IZ.I	2		
27009018	Tapa cruce sup. base	2		
27002033	Horquilla centradora de vidrio 38 mm. (s/vidrio)	-	Ver acristalamiento	
	Rodamiento paso 100 mm.	2	L-63	
26016033	Pletina deslizante 12x2	4	(L/2)-109	
260133	Cortaviento de marco	2		
26018033	Cortaviento de hoja	2		
ESP001	Espuma autoadhesiva 45x10 mm.	6	H-26	
ESP003	Espuma autoadhesiva 15_55_10_5	2	H-26	
ESP004	Espuma autoadhesiva 6x9 mm.	2	H-73	
89033	Burlete base 6,5x6 TriFin		8xL	4xH
89034	Burlete base 6,5x7 TriFin			2xH
210033D ***	Manilla pequeña derecha	1		
210033I ***	Manilla pequeña izquierda	1		
97017036	Multipunto de seguridad 1660 mm.	2		
97018036	Externsión multipunto de seguridad	4	s/altura	
97020036	Cerradero multipunto 15 mm.	s/multipunto		
50560	Pareja embellecedores cerradero	s/multipunto		
97019036	Falsa maniobra	2		
VIDRIO	Vidrio**	2	((L/2)-83)x(H-75)	

* En función de la configuración de la ventana. Ver apartado "Montaje".
** Comprobar medida de vidrio según el Anexo A en apartado "Montaje"
*** Referencia en función de acabado y modelo. Consultar tabla de acabados y mano de uso.

ALUSISTEMAS

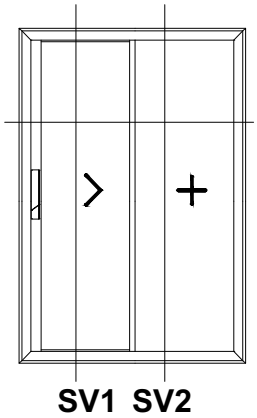

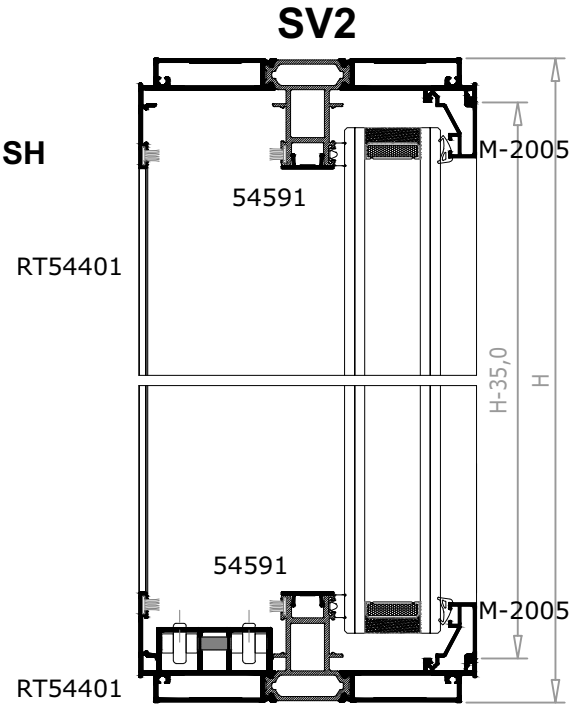

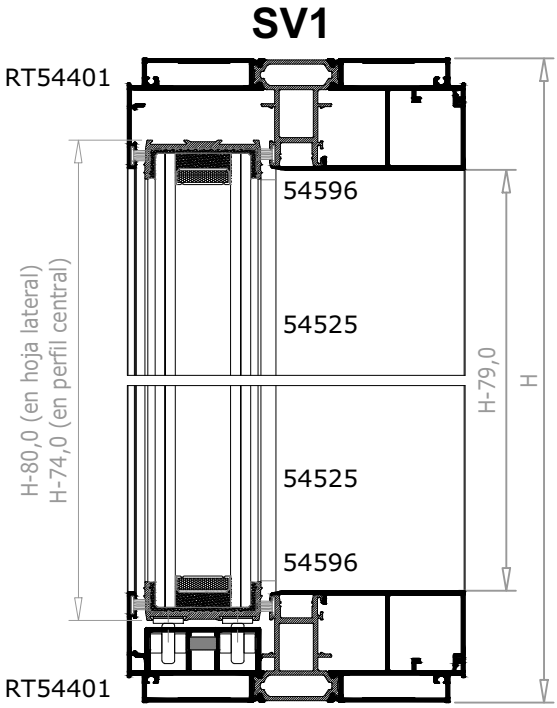

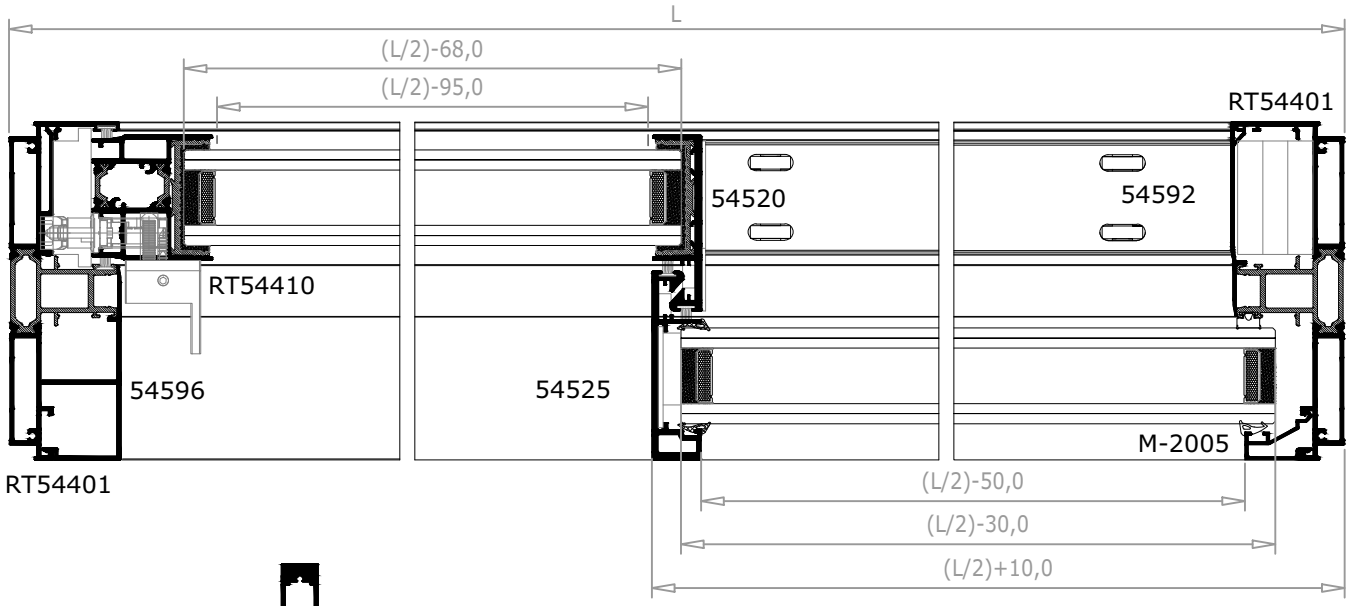

Opción cruce reforzado

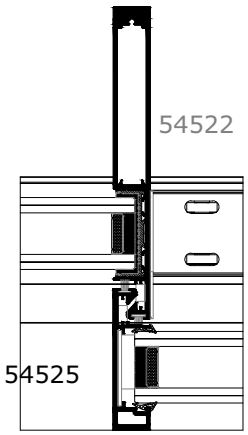

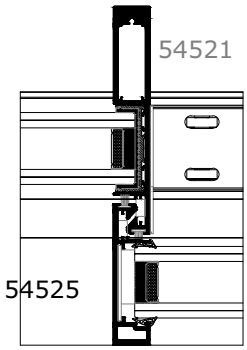

Tapas a añadir sobre configuración simple		
Referencia	Descripción	Uds.
27014033*	Tapa refuerzo cruce grande, inf. M.DE.E-M.IZ.I	1
27018033*	Tapa refuerzo cruce grande, sup. M.DE.E-M.IZ.I	1

Tapas a añadir sobre configuración simple		
Referencia	Descripción	Uds.
27012033*	Tapa refuerzo cruce medio, inf. M.DE.E-M.IZ.I	1
27016033*	Tapa refuerzo cruce medio, sup. M.DE.E-M.IZ.I	1

Detalles escala reducida 1:3 y 1:4

* En función de la configuración de la ventana. Ver apartado "Montaje".

LISTADO DE CORTE

Referencia	Descripción	Uds.	Dimensión	Corte
RT54401	Marco mixto	2	L	
		2	H	
RT54410	Hoja multipunto S	1	H-79	
54520	Hoja cruce	1	H-73	
54525	Hoja cruce fijos 40	1	H-26	+
54596	Tapa marco fijo	1	H-89	
		2	(L/2)-28	
54592	Tapa lateral	1	H-27	+
M-2005	Junquillo recto 11 mm.	1	H-35	
		2	(L/2-50)	
54591	Tapa poliamida	2	(L/2)-43	+
54599	Soporte cerradero	1	H-26	+
503500 ó 503600	U poliamida*	2	(L/2)-95	
		1	H-80 (HL)	
		1	H-74 (HC)	

* En función de la composición del vidrio.
IMPORTANTE: Las medidas indicadas son orientativas. Verificar las mismas antes de cortar material en serie para evitar posibles errores.

LISTADO DE ACCESORIOS

Referencia	Descripción	Uds.	Dimensión	
0472.9	Escuadra Monticelli 36x9_9c	8		
50370	Escuadra alineación inox 1x14	8		
11017033	Juego escuadras fijación cruce de vidrio 40 (s/vidrio)	1		
27008018	Juego tapas hoja multipunto	1		
27006018*	Tapa cruce, inf. base M.DE.E-M.IZ.I	1		
27010018*	Tapa cruce, sup. postizo. base M.DE.E-M.IZ.I	1		
27009018	Tapa cruce sup. base	1		
27002033	Horquilla centradora de vidrio 38 mm. (s/vidrio)	-	Ver acristalamiento	
	Rodamiento paso 100 mm.	1	L-63	
26016033	Pletina deslizante 12x2	2	(L/2)-95	
260133	Cortaviento de marco	2		
26018033	Cortaviento de hoja	1		
30071019	Junta exterior para fijos		2x(L/2)	1xH
ESP001	Espuma autoadhesiva 45x10 mm.	6	H-26	
ESP003	Espuma autoadhesiva 15_55_10_5	1	H-26	
ESP004	Espuma autoadhesiva 6x9 mm.	2	H-73	
89033	Burlete base 6,5x6 TriFin		4xL	2xH
89034	Burlete base 6,5x7 TriFin			2xH
210033I ***	Manilla pequeña izquierda	1		
	Multipunto (en función de altura y manilla)	1		
97013036	Cerradero multipunto 10,75 mm.	s/multipunto		
50560	Pareja embellecedores cerradero	s/multipunto		
97019036	Falsa maniobra	1		
VIDRIO	Vidrio**	1	((L/2)-68)x(H-75)	
		1	((L/2)-30)x(H-55)	

* En función de la configuración de la ventana. Ver apartado "Montaje".
** Comprobar medida de vidrio según el Anexo A en apartado "Montaje"
*** Referencia en función de acabado y modelo. Consultar tabla de acabados y mano de uso.

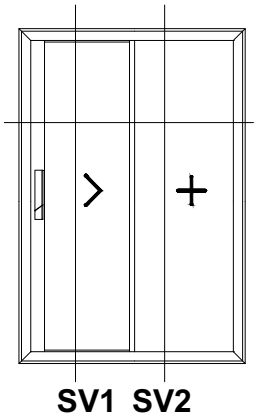

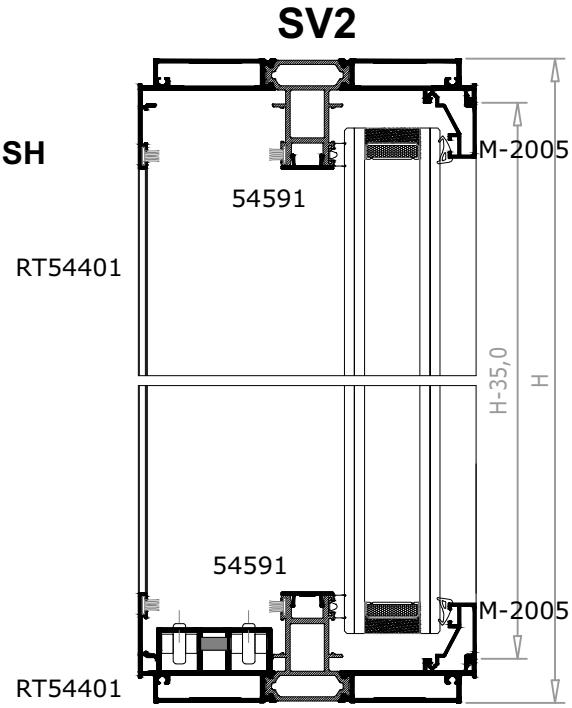

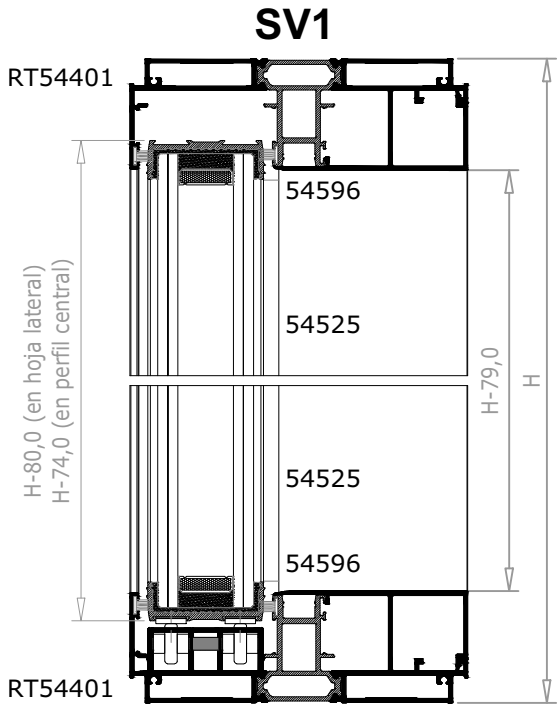

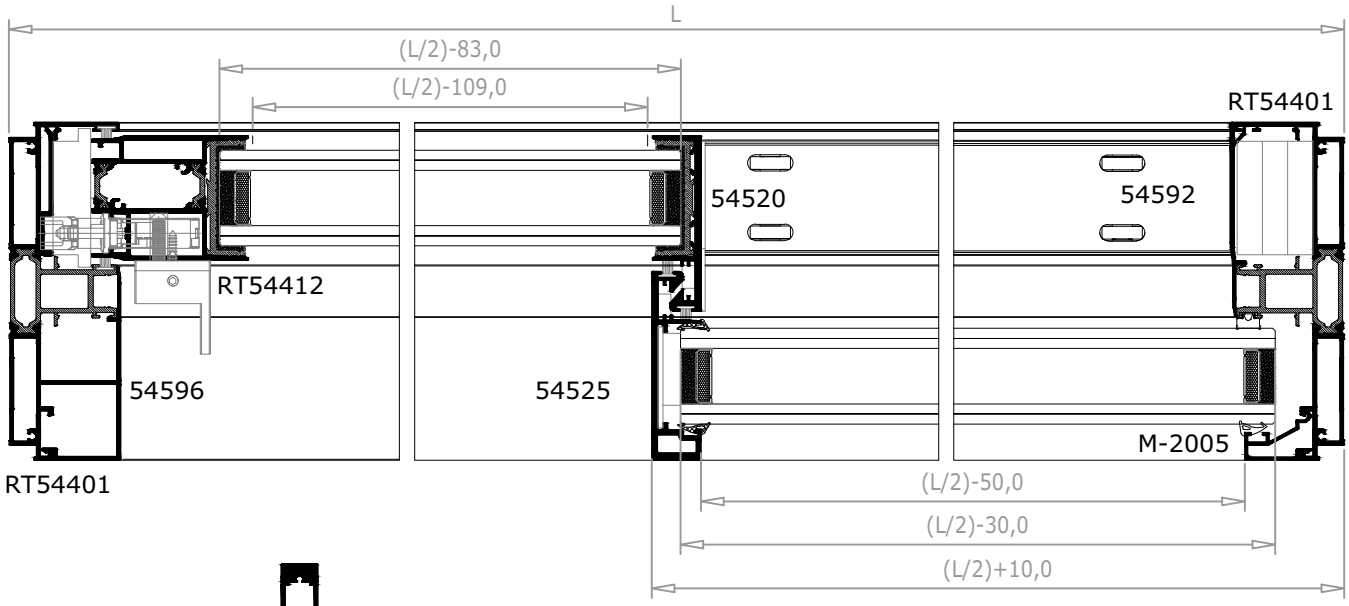

Opción cruce reforzado

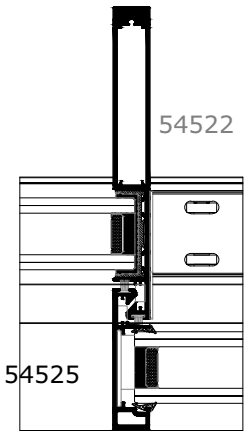

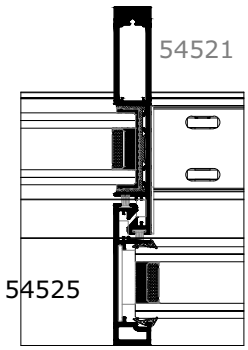

Tapas a añadir sobre configuración simple		
Referencia	Descripción	Uds.
27014033*	Tapa refuerzo cruce grande, inf. M.DE.E-M.IZ.I	1
27018033*	Tapa refuerzo cruce grande, sup. M.DE.E-M.IZ.I	1

Tapas a añadir sobre configuración simple		
Referencia	Descripción	Uds.
27012033*	Tapa refuerzo cruce medio, inf. M.DE.E-M.IZ.I	1
27016033*	Tapa refuerzo cruce medio, sup. M.DE.E-M.IZ.I	1

Detalles escala reducida 1:3 y 1:4

* En función de la configuración de la ventana. Ver apartado "Montaje".

LISTADO DE CORTE

Referencia	Descripción	Uds.	Dimensión	Corte
RT54401	Marco mixto	2	L	
		2	H	
RT54412	Hoja seguridad S	1	H-79	
54520	Hoja cruce	1	H-73	
54525	Hoja cruce fijos 40	1	H-26	+
54596	Tapa marco fijo	1	H-89	
		2	(L/2)-28	
54592	Tapa lateral	1	H-27	+
M-2005	Junquillo recto 11 mm.	1	H-35	
		2	(L/2-50)	
54591	Tapa poliamida	2	(L/2)-43	+
54599	Soporte cerradero	1	H-26	
503500 ó 503600	U poliamida*	2	(L/2)-109	
		1	H-80 (HL)	
		1	H-74 (HC)	

* En función de la composición del vidrio.
IMPORTANTE: Las medidas indicadas son orientativas. Verificar las mismas antes de cortar material en serie para evitar posibles errores.

LISTADO DE ACCESORIOS

Referencia	Descripción	Uds.	Dimensión	
0472.9	Escuadra Monticelli 36x9_9c	8		
50370	Escuadra alineación inox 1x14	8		
11017033	Juego escuadras fijación cruce de vidrio 40 (s/vidrio)	1		
27022018	Juego tapas hoja seguridad	1		
27006018*	Tapa cruce, inf. base M.DE.E-M.IZ.I	1		
27010018*	Tapa cruce, sup. postizo. base M.DE.E-M.IZ.I	1		
27009018	Tapa cruce sup. base	1		
27002033	Horquilla centradora de vidrio 38 mm. (s/vidrio)	-	Ver acristalamiento	
	Rodamiento paso 100 mm.	1	L-63	
26016033	Pletina deslizante 12x2	2	(L/2)-109	
260133	Cortaviento de marco	2		
26018033	Cortaviento de hoja	1		
30071019	Junta exterior para fijos		2x(L/2)	1xH
ESP001	Espuma autoadhesiva 45x10 mm.	6	H-26	
ESP003	Espuma autoadhesiva 15_55_10_5	1	H-26	
ESP004	Espuma autoadhesiva 6x9 mm.	2	H-73	
89033	Burlete base 6,5x6 TriFin		4xL	2xH
89034	Burlete base 6,5x7 TriFin			2xH
210033I ***	Manilla pequeña izquierda	1		
97017036	Multipunto de seguridad 1660 mm.	1		
97018036	Externsión multipunto de seguridad	2 s/altura		
97020036	Cerradero multipunto 15 mm.	s/multipunto		
50560	Pareja embellecedores cerradero	s/multipunto		
97019036	Falsa maniobra	1		
VIDRIO	Vidrio**	1	((L/2)-83)x(H-75)	
		1	((L/2)-30)x(H-55)	

* En función de la configuración de la ventana. Ver apartado "Montaje".
** Comprobar medida de vidrio según el Anexo A en apartado "Montaje"
*** Referencia en función de acabado y modelo. Consultar tabla de acabados y mano de uso.

ALUSISTEMAS

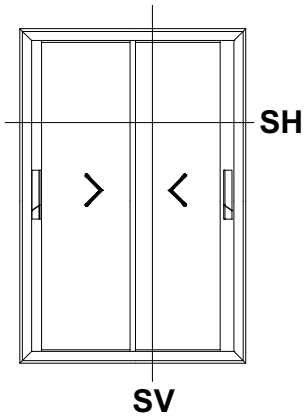

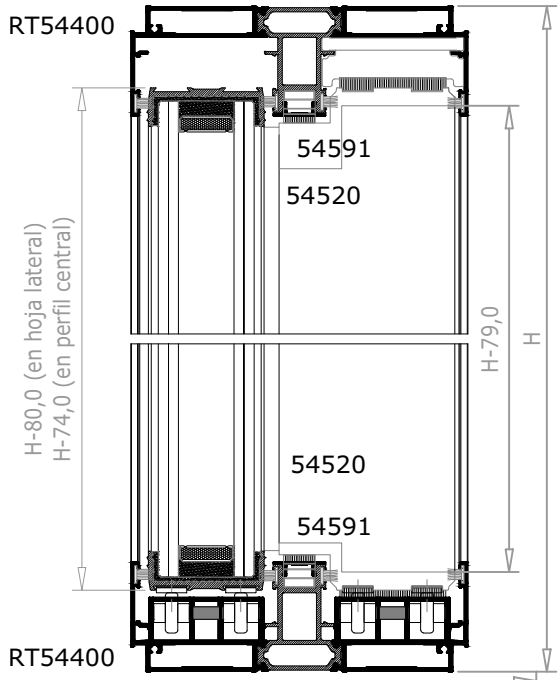

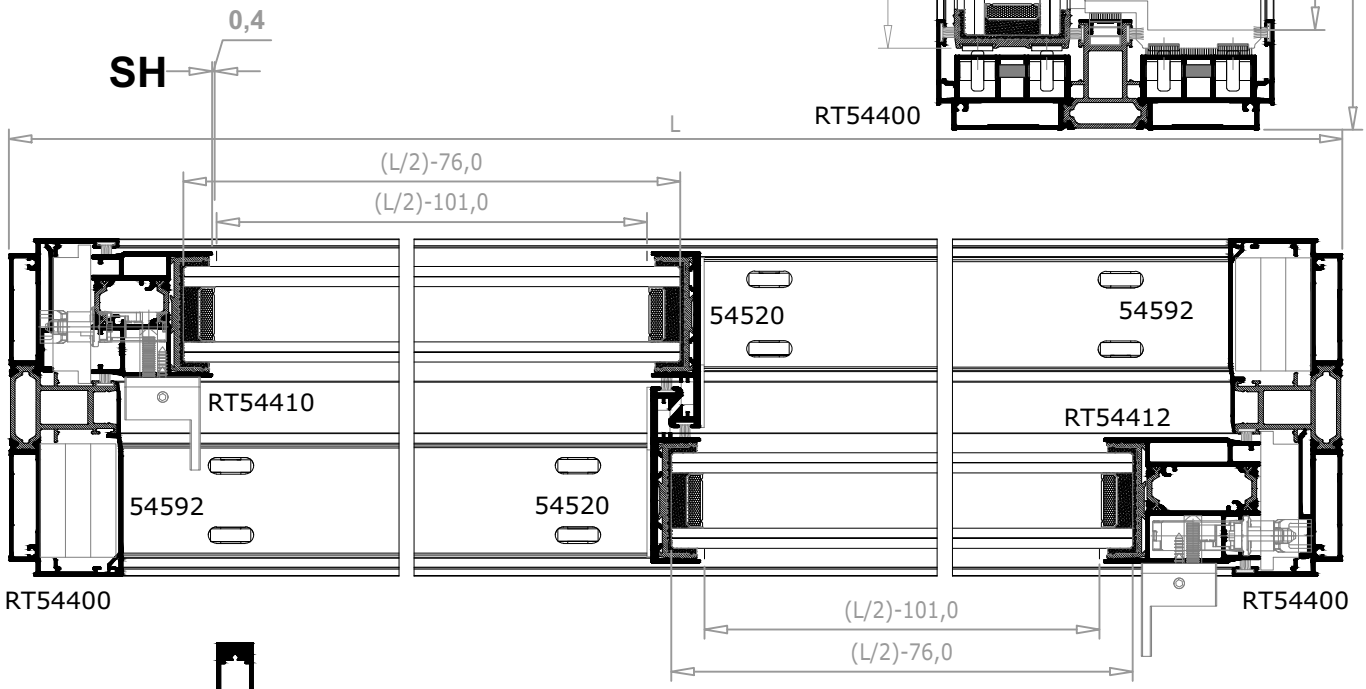

Opción cruce reforzado

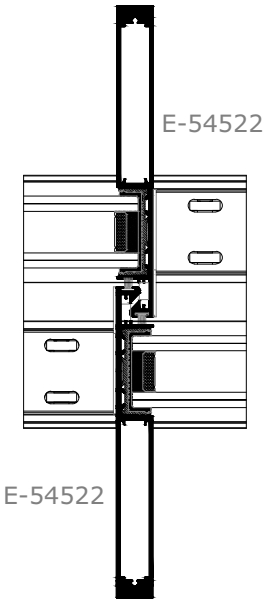

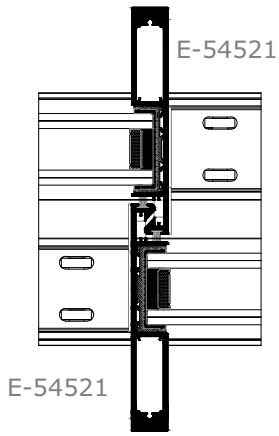

Tapas a añadir sobre configuración simple		
Referencia	Descripción	Uds.
27014033*	Tapa refuerzo cruce grande, inf. M.DE.E-M.IZ.I	2
27018033*	Tapa refuerzo cruce grande, sup. M.DE.E-M.IZ.I	2

Tapas a añadir sobre configuración simple		
Referencia	Descripción	Uds.
27012033*	Tapa refuerzo cruce medio, inf. M.DE.E-M.IZ.I	2
27016033*	Tapa refuerzo cruce medio, sup. M.DE.E-M.IZ.I	2

Detalles escala reducida 1:3 y 1:4

* En función de la configuración de la ventana. Ver apartado "Montaje".

ALUSISTEMAS

LISTADO DE CORTE

Referencia	Descripción	Uds.	Dimensión	Corte
RT54400	Marco	2	L	
		2	H	
RT54410	Hoja multipunto S	1	H-79	
RT54412	Hoja seguridad S	1	H-79	
54520	Hoja cruce	2	H-73	
54592	Tapa lateral	2	H-27	+
54591	Tapa poliamida	4	(L-87)/2	+
54599	Soporte cerradero	2	H-26	+
503500 ó 503600	U poliamida*	4	(L/2)-101	
		2	H-80(HL)	
		2	H-74(HC)	

* En función de la composición del vidrio.
IMPORTANTE: Las medidas indicadas son orientativas. Verificar las mismas antes de cortar material en serie para evitar posibles errores.

LISTADO DE ACCESORIOS

Referencia	Descripción	Uds.	Dimensión	
0472.9	Escuadra Monticelli 36x9_9c	8		
50370	Escuadra alineación inox 1x14	8		
27008018	Juego tapas hoja multipunto	1		
27022018	Juego tapas hoja seguridad	1		
27006018*	Tapa cruce, inf. base M.DE.E-M.IZ.I	2		
27010018*	Tapa cruce, sup. postizo. base M.DE.E-M.IZ.I	2		
27009018	Tapa cruce sup. base	2		
27002033	Horquilla centradora de vidrio 38 mm. (s/vidrio)	-	Ver acristalamiento	
	Rodamiento paso 100 mm.	2	L-63	
26016033	Pletina deslizante 12x2	4	(L/2)-101	
260133	Cortaviento de marco	2		
26018033	Cortaviento de hoja	2		
ESP001	Espuma autoadhesiva 45x10 mm.	6	H-26	
ESP003	Espuma autoadhesiva 15_55_10_5	2	H-26	
ESP004	Espuma autoadhesiva 6x9 mm.	2	H-73	
89033	Burlete base 6,5x6 TriFin		8xL	4xH
89034	Burlete base 6,5x7 TriFin			2xH
210033D ***	Manilla pequeña derecha	1		
210033I ***	Manilla pequeña izquierda	1		
	Multipunto (en función de altura y manilla)	1		
97017036	Multipunto de seguridad 1660 mm.	1		
97018036	Externsión multipunto de seguridad	2 s/altura		
97013036	Cerradero multipunto 10,75 mm.	s/multipunto		
97020036	Cerradero multipunto 15 mm.	s/multipunto		
50560	Pareja embellecedores cerradero	s/multipunto		
97019036	Falsa maniobra	2		
VIDRIO	Vidrio**	2	((L/2)-76)x(H-75)	

* En función de la configuración de la ventana. Ver apartado "Montaje".
** Comprobar medida de vidrio según el Anexo A en apartado "Montaje"
*** Referencia en función de acabado y modelo. Consultar tabla de acabados y mano de uso.

ALUSISTEMAS

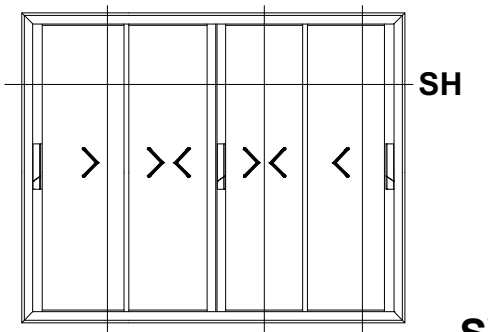

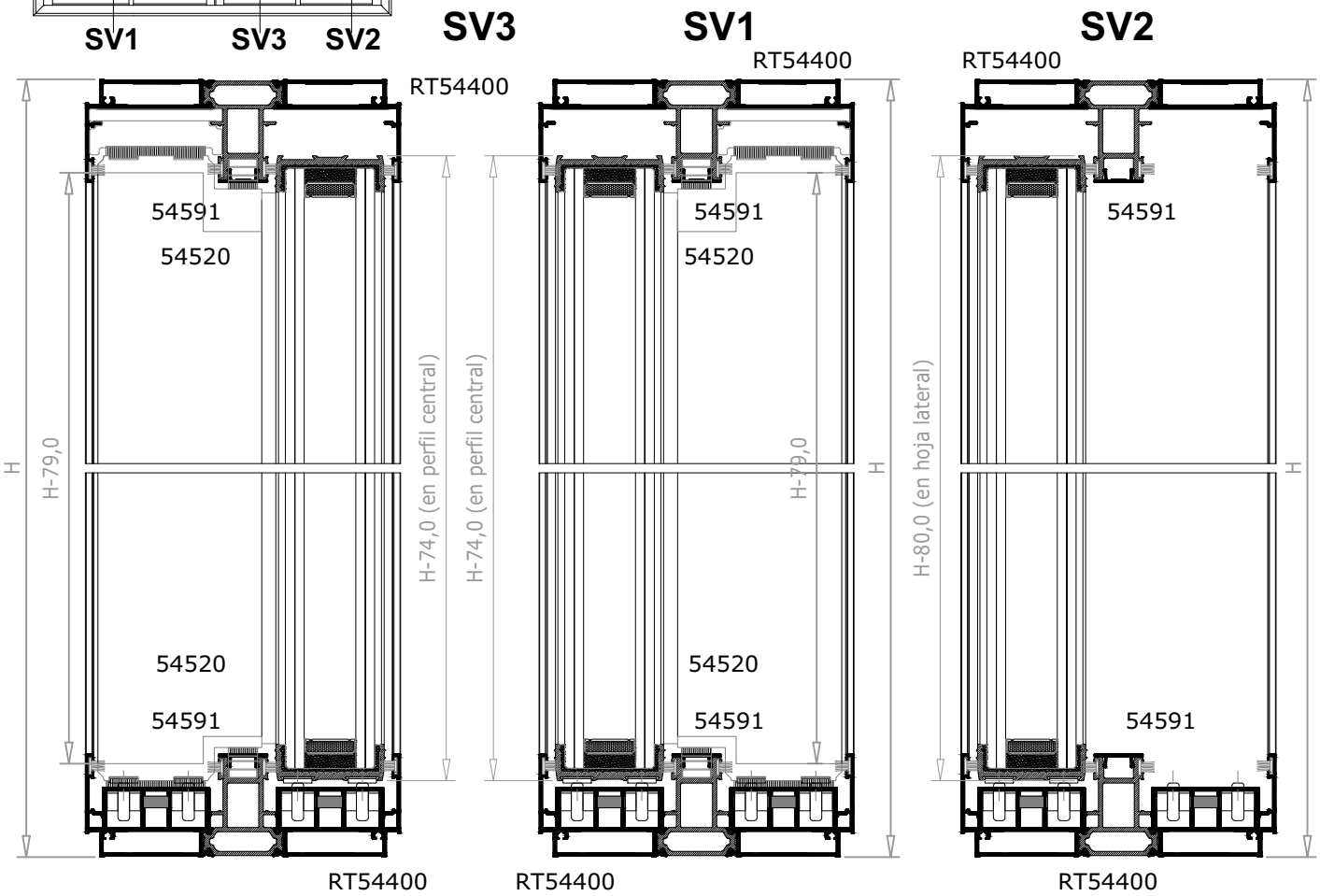

SH

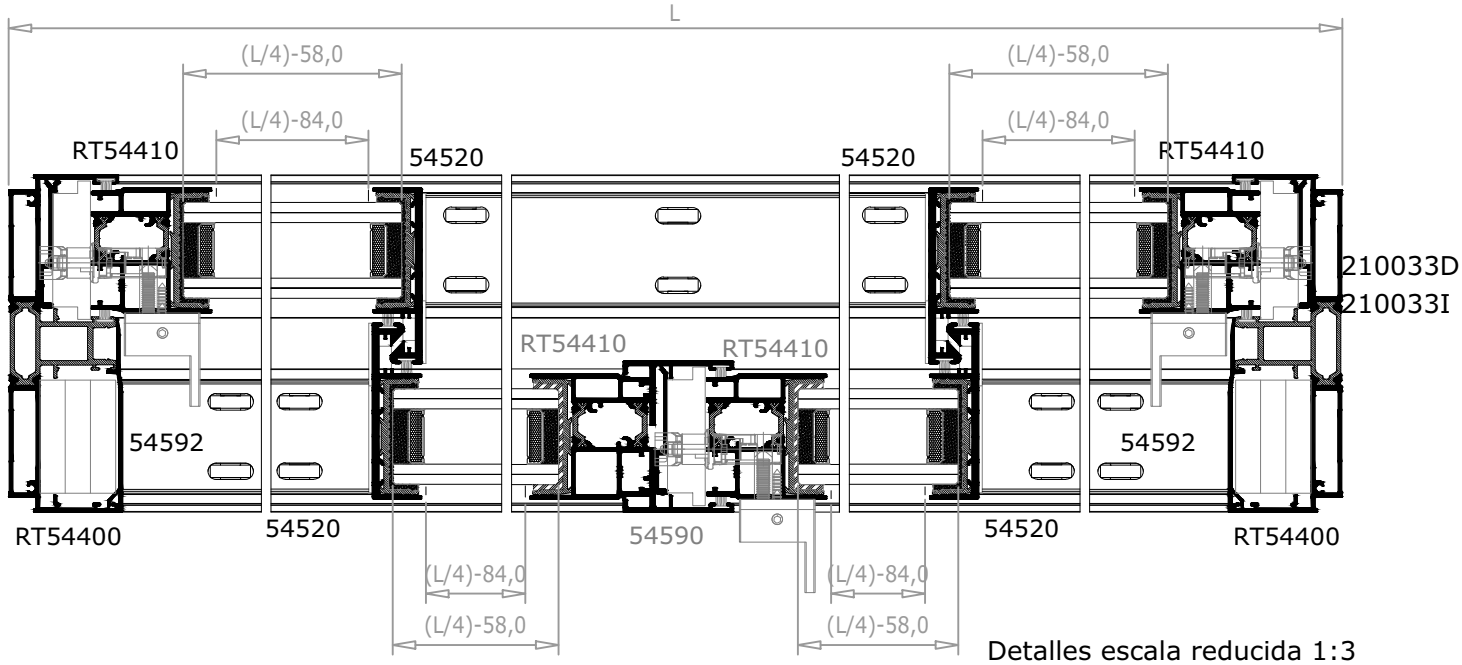

Detalles escala reducida 1:3

ALUSISTEMAS

LISTADO DE CORTE

Referencia	Descripción	Uds.	Dimensión	Corte
RT54400	Marco	2	L	
		2	H	
RT54410	Hoja multipunto S	4	H-79	
54520	Hoja cruce	4	H-73	
54592	Tapa lateral	2	H-27	+
54591	Tapa poliamida	4	(L/4)-32	+
		2	(L/4)+178	+
54599	Soporte cerradero	3	H-26	+
54590	Unión cuatro hojas	2	H-79	
503500 ó 503600	U poliamida*	8	(L/4)-84	
		4	H-80 (HL)	
		4	H-74 (HC)	

* En función de la composición del vidrio.
IMPORTANTE: Las medidas indicadas son orientativas. Verificar las mismas antes de cortar material en serie para evitar posibles errores.

LISTADO DE ACCESORIOS

Referencia	Descripción	Uds.	Dimensión	
0472.9	Escuadra Monticelli 36x9_9c	8		
50370	Escuadra alineación inox 1x14	8		
27008018	Juego tapas hoja multipunto	4		
27006018*	Tapa cruce, inf. base M.DE.E-M.IZ.I	2		
27007018*	Tapa cruce, inf. base M.DE.I-M.IZ.E	2		
27010018*	Tapa cruce, sup. postizo. base M.DE.E-M.IZ.I	2		
27011018*	Tapa cruce, sup. postizo. base M.DE.I-M.IZ.E	2		
27009018	Tapa cruce sup. base	4		
27020033	Juego doble tapas unión 4H	1		
27002033	Horquilla centradora de vidrio 38 mm. (s/vidrio)	-	Ver acristalamiento	
	Rodamiento paso 100 mm.	2	L-63	
26016033	Pletina deslizante 12x2	8	(L/4)-84	
260133	Cortaviento de marco	4		
26018033	Cortaviento de hoja	4		
ESP001	Espuma autoadhesiva 45x10 mm.	6	H-26	
ESP003	Espuma autoadhesiva 15_55_10_5	2	H-26	
ESP004	Espuma autoadhesiva 6x9 mm.	4	H-73	
89033	Burlete base 6,5x6 TriFin		8xL	4xH
89034	Burlete base 6,5x7 TriFin			6xH
210033D ***	Manilla pequeña derecha	1		
210033I ***	Manilla pequeña izquierda	2		
	Multipunto (en función de altura y manilla)	3		
97013036	Cerradero multipunto 10,75 mm.	s/multipunto		
50560	Pareja embellecedores cerradero	s/multipunto		
97019036	Falsa maniobra	3		
VIDRIO	Vidrio**	4	((L/4)-58)x(H-75)	

* En función de la configuración de la ventana. Ver apartado "Montaje".
** Comprobar medida de vidrio según el Anexo A en apartado "Montaje"
*** Referencia en función de acabado y modelo. Consultar tabla de acabados y mano de uso.

ALUSISTEMAS

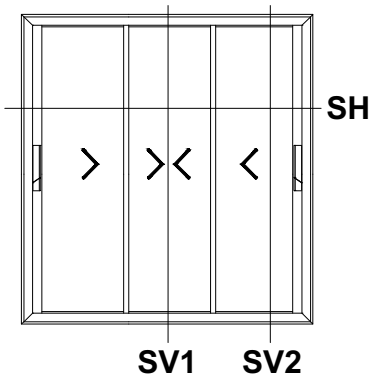

SV1

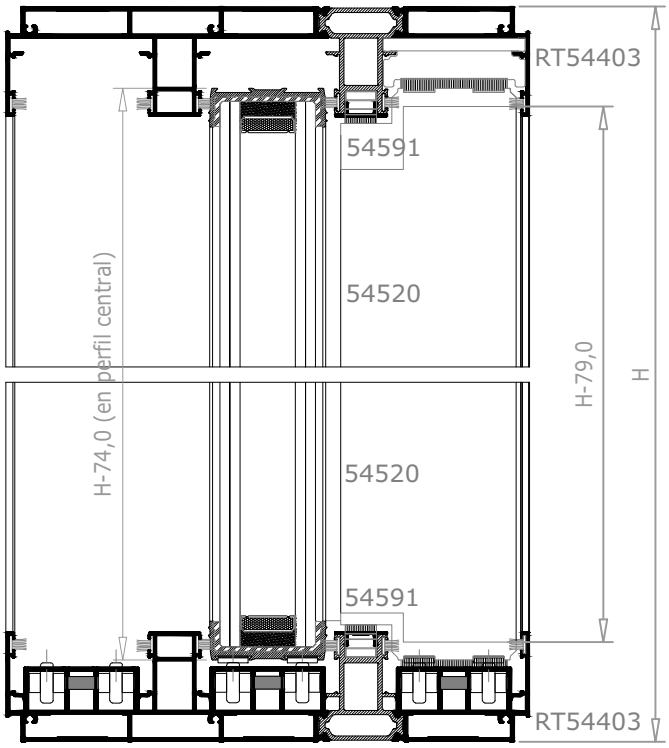

SV2

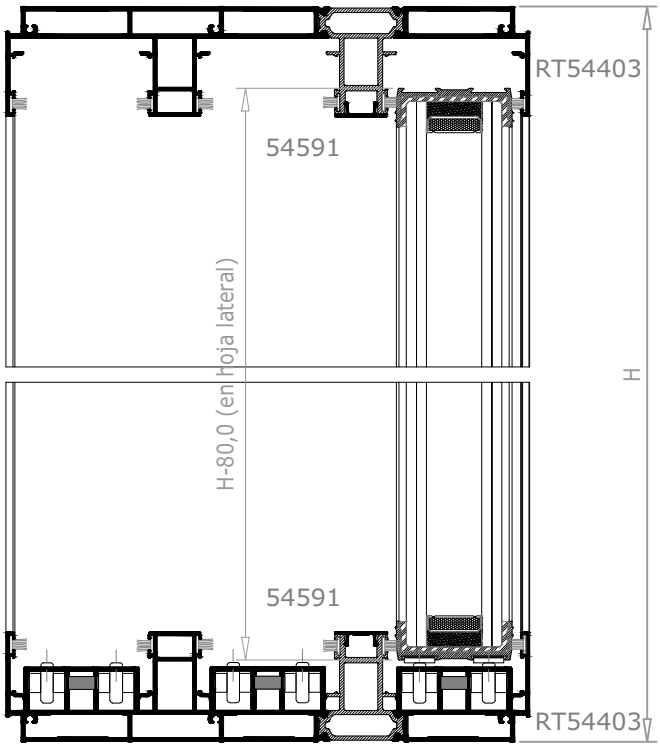

SH

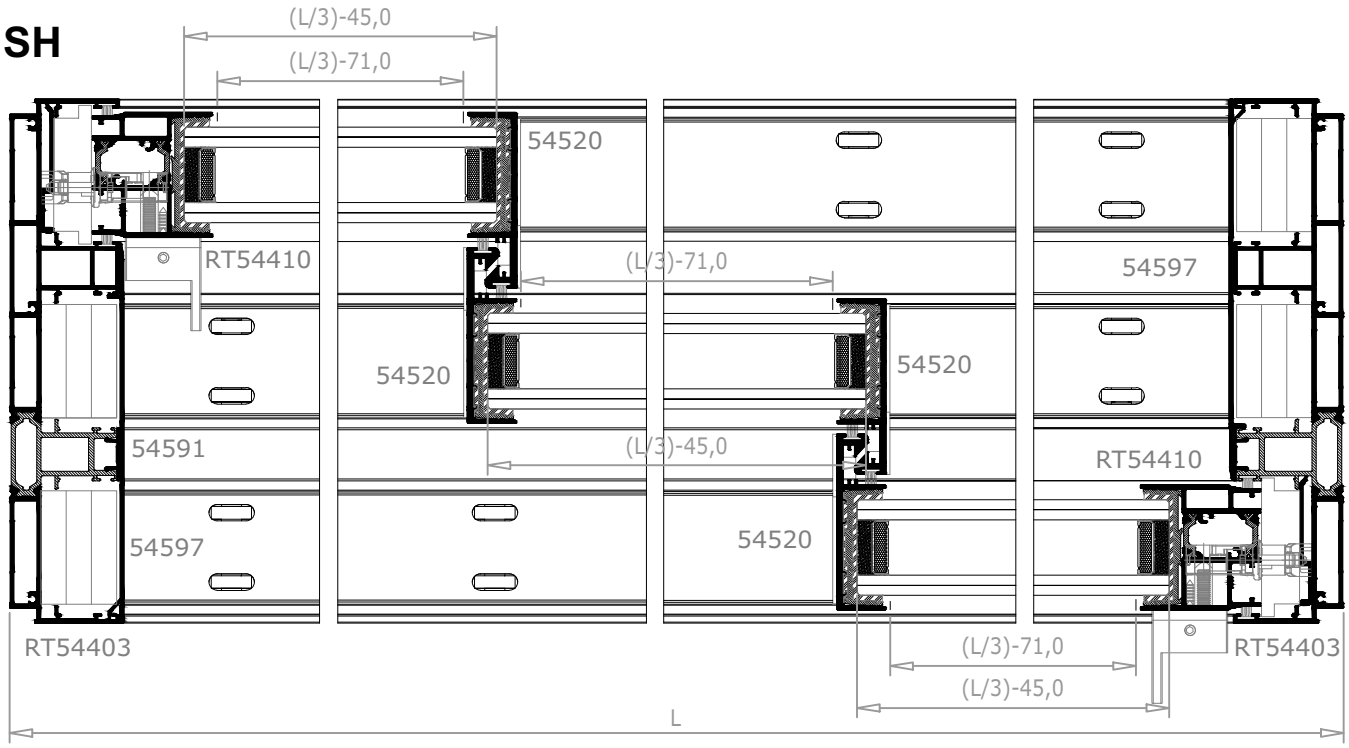

Detalles escala reducida 1:3

ALUSISTEMAS

LISTADO DE CORTE

Referencia	Descripción	Uds.	Dimensión	Corte
RT54403	Marco tricarril	2	L	
		2	H	
RT54410	Hoja multipunto S	2	H-79	
54520	Hoja cruce	4	H-73	
54591	Tapa poliamida	2	H-88	
		2	(L/3)-19	+
		2	(2(L/3))-66	+
54597	Tapa tricarril	2	H-27	+
54599	Soporte cerradero	2	H-26	+
503500 ó 503600	U poliamida*	6	(L/3)-71	
		2	H-80 (HL)	
		4	H-74 (HC)	

* En función de la composición del vidrio.
IMPORTANTE: Las medidas indicadas son orientativas. Verificar las mismas antes de cortar material en serie para evitar posibles errores.

LISTADO DE ACCESORIOS

Referencia	Descripción	Uds.	Dimensión	
0472.9	Escuadra Monticelli 36x9_9c	12		
50370	Escuadra alineación inox 1x14	16		
27008018	Juego tapas hoja multipunto	2		
27006018*	Tapa cruce, inf. base M.DE.E-M.IZ.I	4		
27010018*	Tapa cruce, sup. postizo. base M.DE.E-M.IZ.I	4		
27009018	Tapa cruce sup. base	4		
27002033	Horquilla centradora de vidrio 38 mm. (s/vidrio)	-	Ver acristalamiento	
	Rodamiento paso 100 mm.	3	L-63	
26016033	Pletina deslizante 12x2	6	(L/3)-71	
260133	Cortaviento de marco	2		
26018033	Cortaviento de hoja	4		
260233	Cortavientos marco tricarril	2		
ESP001	Espuma autoadhesiva 45x10 mm.	12	H-26	
ESP003	Espuma autoadhesiva 15_55_10_5	2	H-26	
ESP004	Espuma autoadhesiva 6x9 mm.	4	H-73	
89033	Burlete base 6,5x6 TriFin		12xL	4xH
89034	Burlete base 6,5x7 TriFin			4xH
210033D ***	Manilla pequeña derecha	1		
210033I ***	Manilla pequeña izquierda	1		
	Multipunto (en función de altura y manilla)	2		
97013036	Cerradero multipunto 10,75 mm.	s/multipunto		
50560	Pareja embellecedores cerradero	s/multipunto		
97019036	Falsa maniobra	2		
VIDRIO	Vidrio**	3	((L/3)-45)x(H-75)	

* En función de la configuración de la ventana. Ver apartado "Montaje".
** Comprobar medida de vidrio según el Anexo A en apartado "Montaje"
*** Referencia en función de acabado y modelo. Consultar tabla de acabados y mano de uso.

ALUSISTEMAS

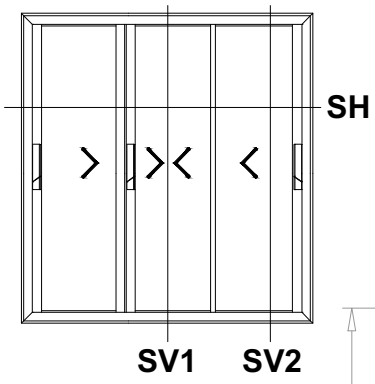

SV1

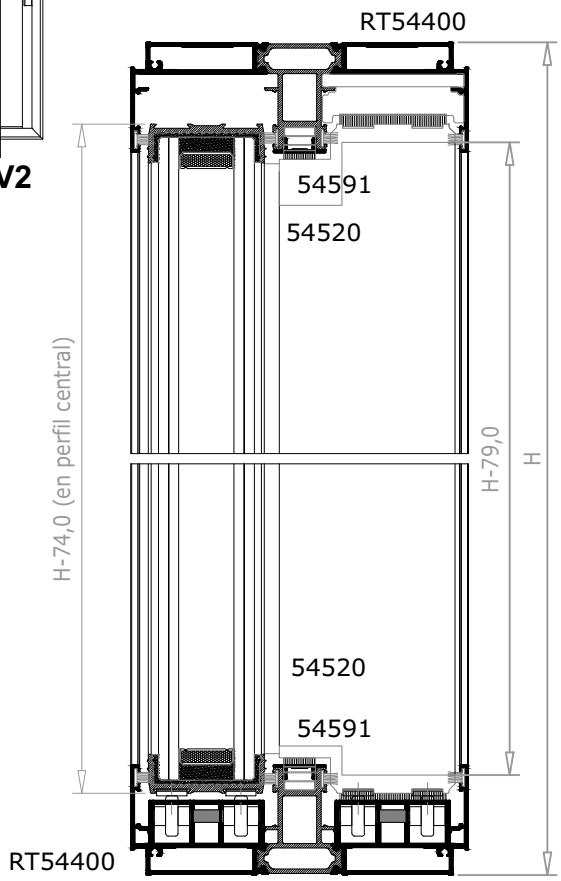

SV2

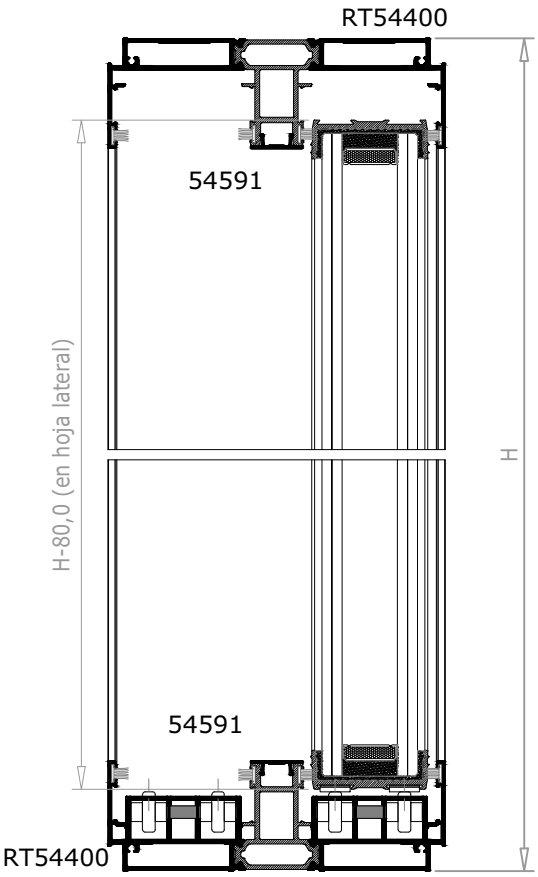

SH

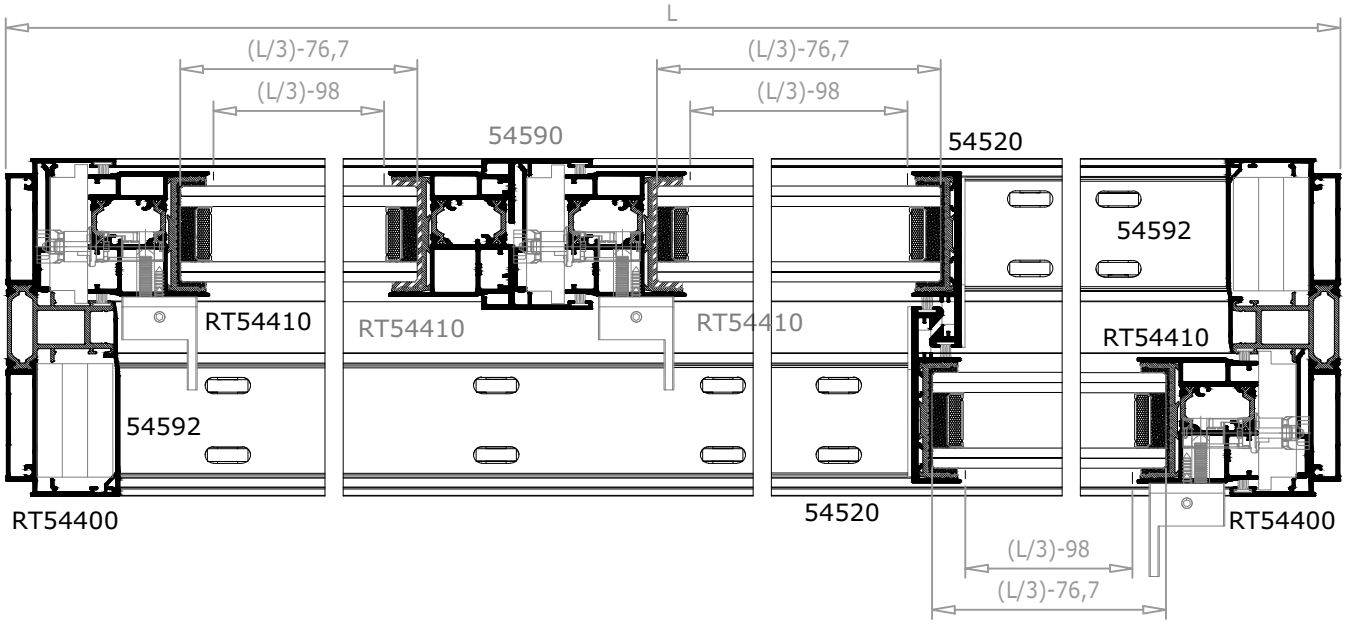

Detalles escala reducida 1:3

2.6.17

ALUSISTEMAS

LISTADO DE CORTE

Referencia	Descripción	Uds.	Dimensión	Corte
RT54400	Marco	2	L	
		2	H	
RT54410	Hoja multipunto S	4	H-79	
54520	Hoja cruce	2	H-73	
54592	Tapa lateral	2	H-27	+
54591	Tapa poliamida	4	(L-86)/2	+
54599	Soporte cerradero	2	H-26	+
54590	Unión cuatro hojas	2	H-79	
503500 ó 503600	U poliamida*	6	(L/3)-98	
		4	H-80 (HL)	
		2	H-74 (HC)	

* En función de la composición del vidrio.
IMPORTANTE: Las medidas indicadas son orientativas. Verificar las mismas antes de cortar material en serie para evitar posibles errores.

LISTADO DE ACCESORIOS

Referencia	Descripción	Uds.	Dimensión	
0472.9	Escuadra Monticelli 36x9_9c	8		
50370	Escuadra alineación inox 1x14	8		
27008018	Juego tapas hoja multipunto	4		
27006018*	Tapa cruce, inf. base M.DE.E-M.IZ.I	2		
27010018*	Tapa cruce, sup. postizo. base M.DE.E-M.IZ.I	2		
27009018	Tapa cruce sup. base	2		
27020033	Juego doble tapas unión 4H	1		
27002033	Horquilla centradora de vidrio 38 mm. (s/vidrio)	-	Ver acristalamiento	
	Rodamiento paso 100 mm.	2	L-63	
26016033	Pletina deslizante 12x2	6	(L/3)-98	
260133	Cortaviento de marco	2		
26018033	Cortaviento de hoja	2		
ESP001	Espuma autoadhesiva 45x10 mm.	6	H-26	
ESP003	Espuma autoadhesiva 15_55_10_5	2	H-26	
ESP004	Espuma autoadhesiva 6x9 mm.	2	H-73	
89033	Burlete base 6,5x6 TriFin		8xL	4xH
89034	Burlete base 6,5x7 TriFin			2xH
210033D ***	Manilla pequeña derecha	1		
210033I ***	Manilla pequeña izquierda	2		
	Multipunto (en función de altura y manilla)	3		
97013036	Cerradero multipunto 10,75 mm.	s/multipunto		
50560	Pareja embellecedores cerradero	s/multipunto		
97019036	Falsa maniobra	3		
VIDRIO	Vidrio**	3	((L/3)-77)x(H-75)	

* En función de la configuración de la ventana. Ver apartado "Montaje".
** Comprobar medida de vidrio según el Anexo A en apartado "Montaje"
*** Referencia en función de acabado y modelo. Consultar tabla de acabados y mano de uso.

ALUSISTEMAS

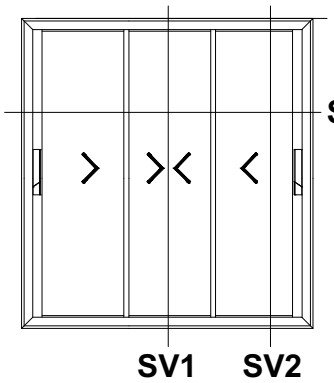

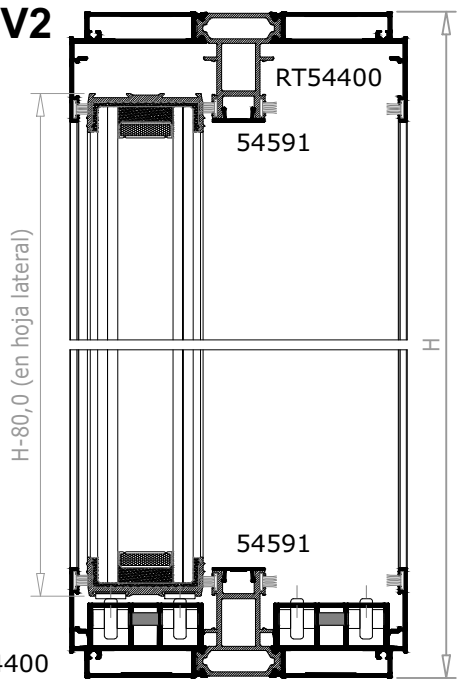

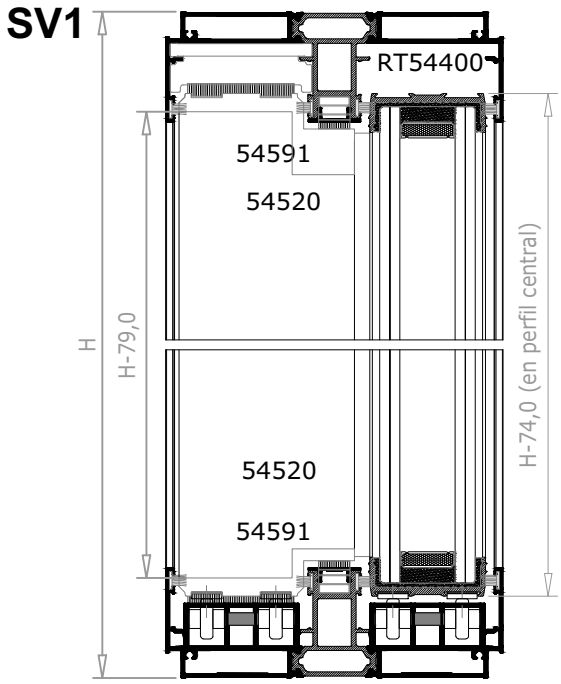

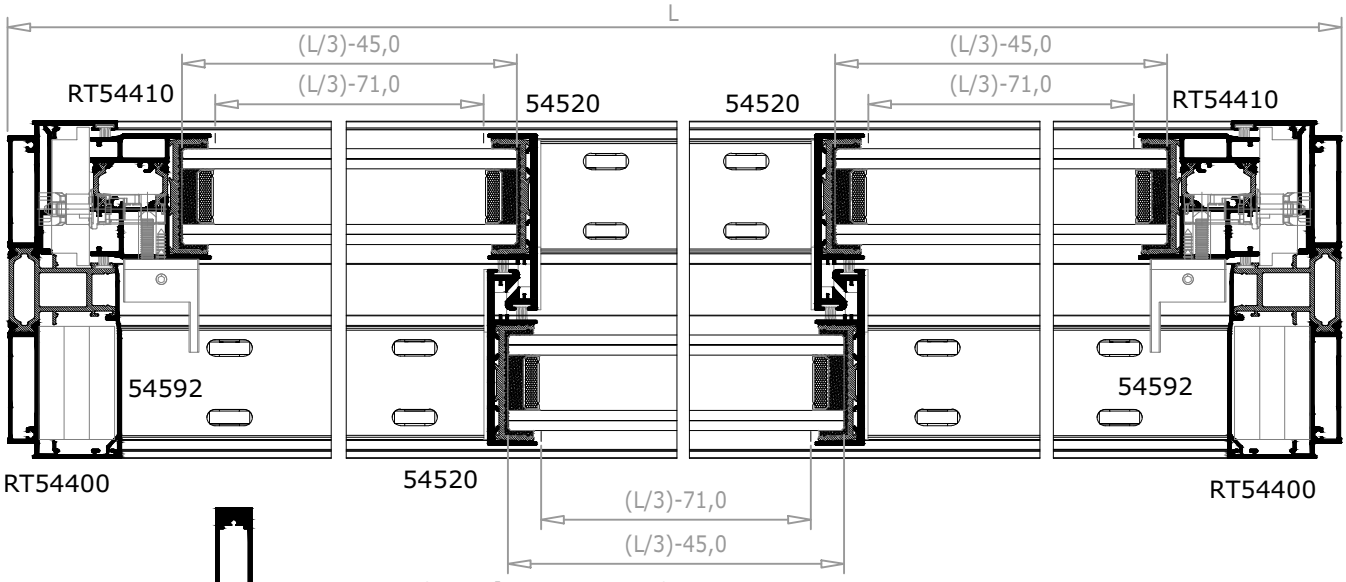

Opción cruce reforzado

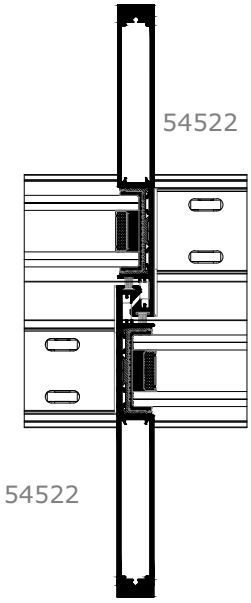

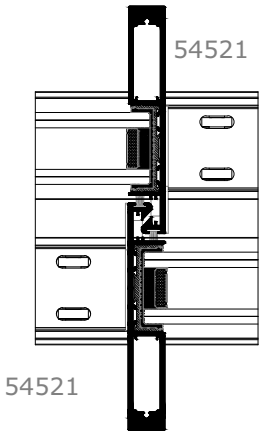

Tapas a añadir sobre configuración simple		
Referencia	Descripción	Uds.
27014033*	Tapa refuerzo cruce grande, inf. M.DE.E-M.IZ.I	2
27018033*	Tapa refuerzo cruce grande, sup. M.DE.E-M.IZ.I	2

Tapas a añadir sobre configuración simple		
Referencia	Descripción	Uds.
27012033*	Tapa refuerzo cruce medio, inf. M.DE.E-M.IZ.I	2
27016033*	Tapa refuerzo cruce medio, sup. M.DE.E-M.IZ.I	2

Detalles escala reducida 1:3 y 1:4

* En función de la configuración de la ventana. Ver apartado "Montaje".

ALUSISTEMAS

LISTADO DE CORTE

Referencia	Descripción	Uds.	Dimensión	Corte
RT54400	Marco	2	L	
		2	H	
RT54410	Hoja multipunto S	2	H-79	
54520	Hoja cruce	4	H-73	
54592	Tapa lateral	2	H-27	+
54591	Tapa poliamida	4	(L/3)-19	+
		2	(L/3)-48	
54599	Soporte cerradero	2	H-26	+
503500 ó 503600	U poliamida*	6	(L/3)-71	
		2	H-80 (HL)	
		4	H-74 (HC)	

* En función de la composición del vidrio.
IMPORTANTE: Las medidas indicadas son orientativas. Verificar las mismas antes de cortar material en serie para evitar posibles errores.

LISTADO DE ACCESORIOS

Referencia	Descripción	Uds.	Dimensión	
0472.9	Escuadra Monticelli 36x9_9c	8		
50370	Escuadra alineación inox 1x14	8		
27008018	Juego tapas hoja multipunto	2		
27006018*	Tapa cruce, inf. base M.DE.E-M.IZ.I	2		
27007018*	Tapa cruce, inf. base M.DE.I-M.IZ.E	2		
27010018*	Tapa cruce, sup. postizo. base M.DE.E-M.IZ.I	2		
27011018*	Tapa cruce, sup. postizo. base M.DE.I-M.IZ.E	2		
27009018	Tapa cruce sup. base	4		
27002033	Horquilla centradora de vidrio 38 mm. (s/vidrio)	-	Ver acristalamiento	
	Rodamiento paso 100 mm.	2	L-63	
26016033	Pletina deslizante 12x2	4	(L/3)-71	
260133	Cortaviento de marco	4		
26018033	Cortaviento de hoja	4		
ESP001	Espuma autoadhesiva 45x10 mm.	6	H-26	
ESP003	Espuma autoadhesiva 15_55_10_5	2	H-26	
ESP004	Espuma autoadhesiva 6x9 mm.	4	H-73	
89033	Burlete base 6,5x6 TriFin		8xL	4xH
89034	Burlete base 6,5x7 TriFin			4xH
210033D ***	Manilla pequeña derecha	1		
210033I ***	Manilla pequeña izquierda	1		
	Multipunto (en función de altura y manilla)	2		
97013036	Cerradero multipunto 10,75 mm.	s/multipunto		
50560	Pareja embellecedores cerradero	s/multipunto		
97019036	Falsa maniobra	2		
VIDRIO	Vidrio**	3	((L/3)-45)x(H-75)	

* En función de la configuración de la ventana. Ver apartado "Montaje".
** Comprobar medida de vidrio según el Anexo A en apartado "Montaje"
*** Referencia en función de acabado y modelo. Consultar tabla de acabados y mano de uso.

ALUSISTEMAS

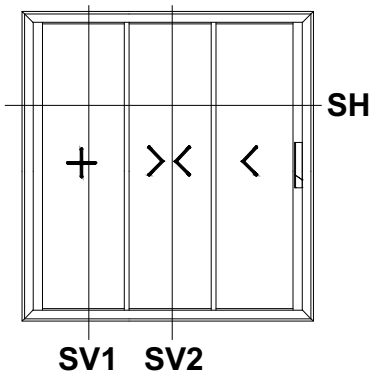

SV1

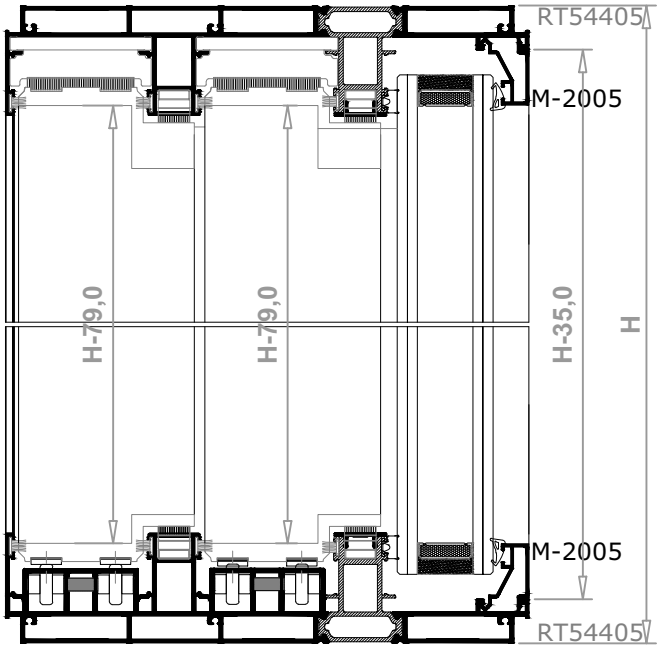

SV2

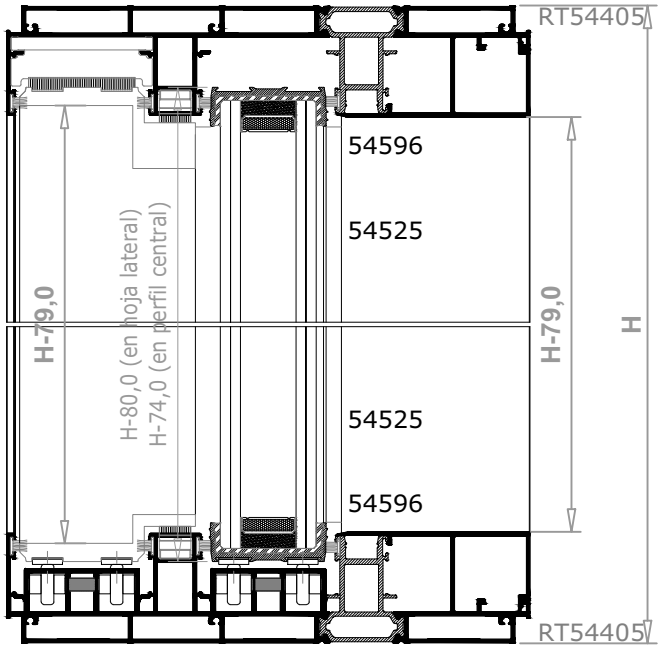

SH

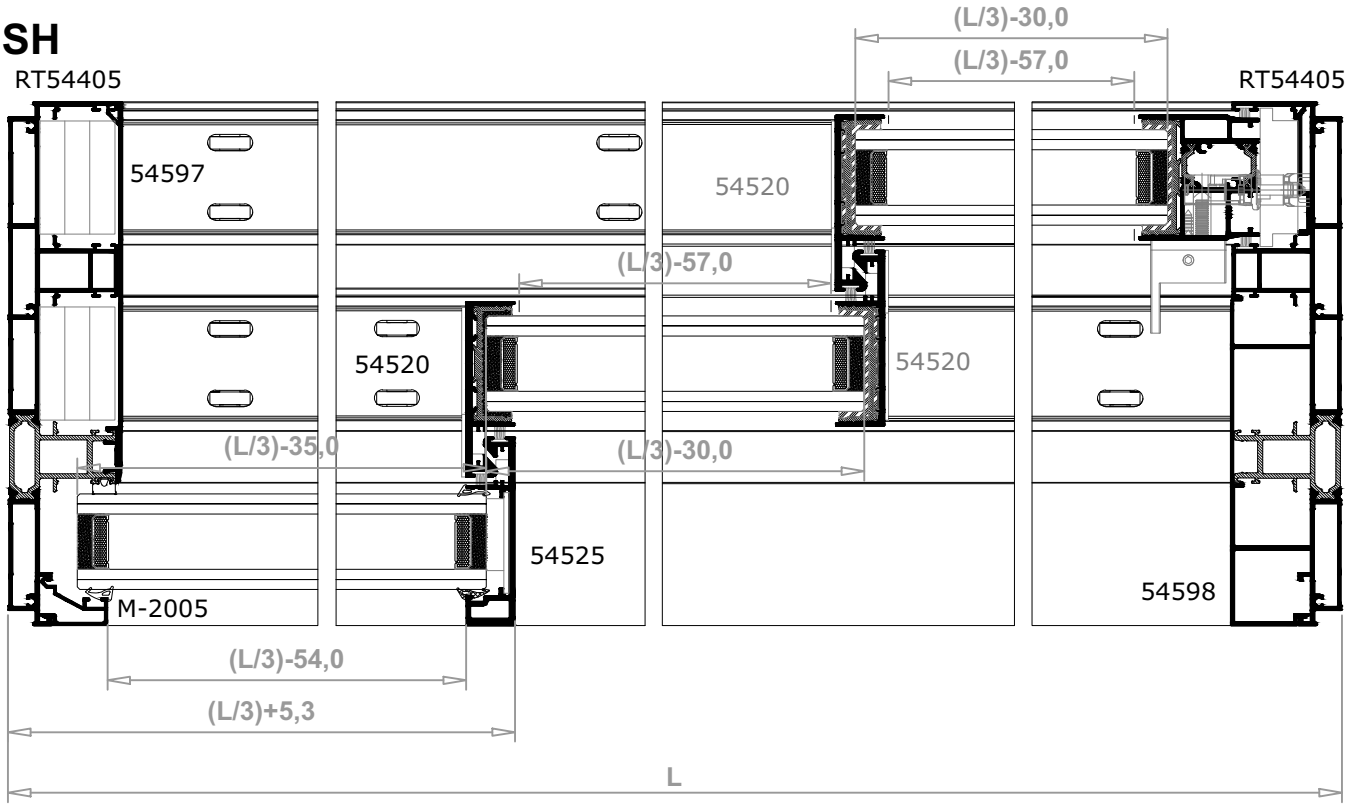

Detalles escala reducida 1:3

ALUSISTEMAS

LISTADO DE CORTE

Referencia	Descripción	Uds.	Dimensión	Corte
RT54405	Marco mixto tricarril	2	L	
		2	H	
RT54410	Hoja multipunto S	1	H-79	
54520	Hoja cruce	3	H-73	
54525	Hoja cruce fijos 40	1	H-26	+
54591	Tapa poliamida	1	H-88	
		2	(L/3)-50	+
54596	Tapa marco fijo	2	(2(L/3))-40	+
54597	Tapa tricarril	1	H-27	+
54598	Tapa fijo tricarril	1	H-27	+
M-2005	Junquillo recto 11 mm.	1	H-35	
		2	(L/3-54)	
54599	Soporte cerradero	1	H-26	+
503500 ó 503600	U poliamida*	4	(L/3)-57	
		1	H-80 (HL)	
		3	H-74 (HC)	

* En función de la composición del vidrio.
IMPORTANTE: Las medidas indicadas son orientativas. Verificar las mismas antes de cortar material en serie para evitar posibles errores.

LISTADO DE ACCESORIOS

Referencia	Descripción	Uds.	Dimensión	
0472.9	Escuadra Monticelli 36x9_9c	12		
50370	Escuadra alineación inox 1x14	20		
11017033	Juego escuadras fijación cruce v 40	20		
27008018	Juego tapas hoja multipunto	1		
27007018*	Tapa cruce, inf. base M.DE.I-M.IZ.E	3		
27011018*	Tapa cruce, sup. postizo. base M.DE.I-M.IZ.E	3		
27009018	Tapa cruce sup. base	3		
27002033	Horquilla centradora de vidrio 38 mm. (s/vidrio)	-	Ver acristalamiento	
	Rodamiento paso 100 mm.	2	L-63	
26016033	Pletina deslizante 12x2	4	(L/3)-57	
260133	Cortaviento de marco	2		
26018033	Cortaviento de hoja	3		
260233	Cortavientos marco tricarril	2		
ESP001	Espuma autoadhesiva 45x10 mm.	6	H-26	
ESP003	Espuma autoadhesiva 15_55_10_5	1	H-26	
ESP004	Espuma autoadhesiva 6x9 mm.	3	H-73	
89033	Burlete base 6,5x6 TriFin		8xL	2xH
89034	Burlete base 6,5x7 TriFin			4xH
210033I ***	Manilla pequeña hoja a izquierda	1		
	Multipunto (en función de altura y manilla)	2		
97013036	Cerradero multipunto 10,75 mm.	s/multipunto		
50560	Pareja embellecedores cerradero	s/multipunto		
97019036	Falsa maniobra	2		
VIDRIO	Vidrio**	2	((L/3)-30)x(H-75)	
		1	((L/3)-35)x(H-55)	

* En función de la configuración de la ventana. Ver apartado "Montaje".
** Comprobar medida de vidrio según el Anexo A en apartado "Montaje"
*** Referencia en función de acabado y modelo. Consultar tabla de acabados y mano de uso.

ALUSISTEMAS

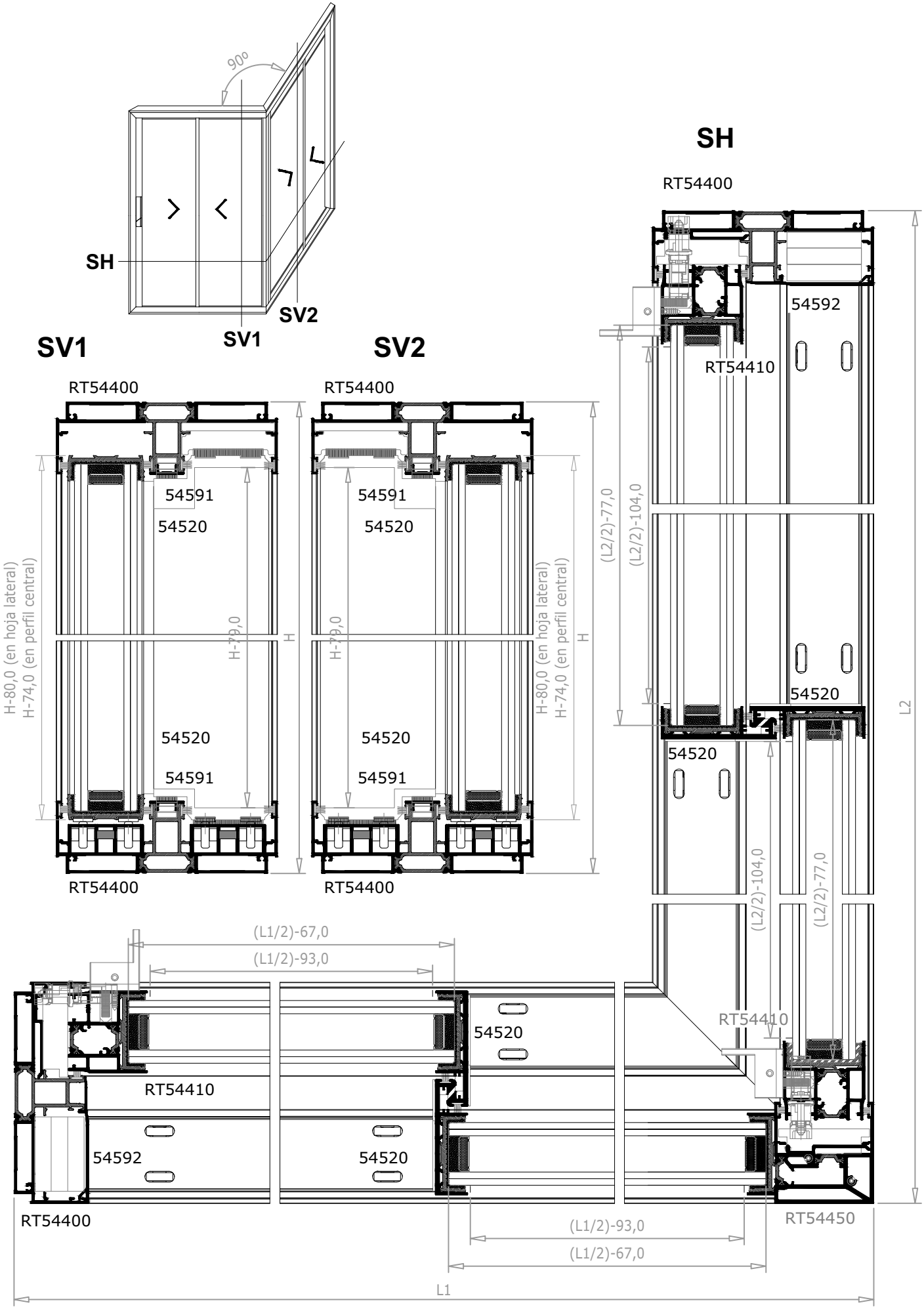

Detalles escala reducida 1:3 **2.6.23**

ALUSISTEMAS

LISTADO DE CORTE

Referencia	Descripción	Uds.	Dimensión	Corte
RT54400	Marco	2	L1	
		2	L2	
		2	H	
RT54410	Hoja multipunto S	3	H-79	
54520	Hoja cruce	4	H-73	
RT54450	Esquinero de hoja	1	H-74	+
54592	Tapa lateral	2	H-27	+
54591	Tapa poliamida	4	(L1-100)/2	+
		4	(L2-100)/2	
54599	Soporte cerradero	3	H-26	+
503500 ó 503600	U poliamida*	4	(L1/2)-93	
		4	(L2/2)-104	
		4	H-74 (HL)	
		4	H-80 (HC)	

* En función de la composición del vidrio.
IMPORTANTE: Las medidas indicadas son orientativas. Verificar las mismas antes de cortar material en serie para evitar posibles errores.

LISTADO DE ACCESORIOS

Referencia	Descripción	Uds.	Dimensión
0472.9	Escuadra Monticelli 36x9_9c	8	
50370	Escuadra alineación inox 1x14	8	
10019033	Escuadra 90º 36x9	4	
27008018	Juego tapas hoja multipunto	3	
27006018*	Tapa cruce, inf. base M.DE.E-M.IZ.I	2	
27007018*	Tapa cruce, inf. base M.DE.I-M.IZ.E	2	
27010018*	Tapa cruce, sup. postizo. base M.DE.E-M.IZ.I	2	
27011018*	Tapa cruce, sup. postizo. base M.DE.I-M.IZ.E	2	
27009018	Tapa cruce sup. base	4	
27021033	Juego tapas esquinero	1	
27002033	Horquilla centradora de vidrio 38 mm. (s/vidrio)	-	Ver acristalamiento
	Rodamiento paso 100 mm.		
26016033	Pletina deslizante 12x2	4	(L1/2)-93,0
		4	(L2/2)-104,0
260133	Cortaviento de marco	4	
26018033	Cortaviento de hoja	4	
ESP001	Espuma autoadhesiva 45x10 mm.	6	H-26
ESP003	Espuma autoadhesiva 15_55_10_5	3	H-26
ESP004	Espuma autoadhesiva 6x9 mm.	4	H-73
89033	Burlete base 6,5x6 TriFin		8x(L1+L2) 6xH
89034	Burlete base 6,5x7 TriFin		4xH
210033D ***	Manilla pequeña derecha	1	
210033I ***	Manilla pequeña izquierda	2	
	Multipunto (en función de altura y manilla)	3	
97013036	Cerradero multipunto 10,75 mm.	s/multipunto	
50560	Pareja embellecedores cerradero	s/multipunto	
97019036	Falsa maniobra	3	
VIDRIO	Vidrio**	2	((L1/2)-67)x(H-75)
		2	((L2/2)-77)x(H-75)

* En función de la configuración de la ventana. Ver apartado "Montaje".
** Comprobar medida de vidrio según el Anexo A en apartado "Montaje"
*** Referencia en función de acabado y modelo. Consultar tabla de acabados y mano de uso.

ALUSISTEMAS

SV

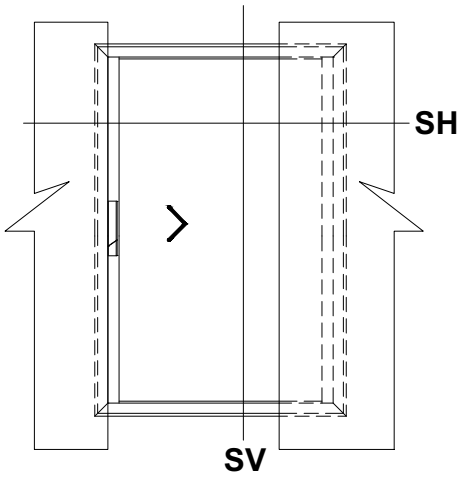

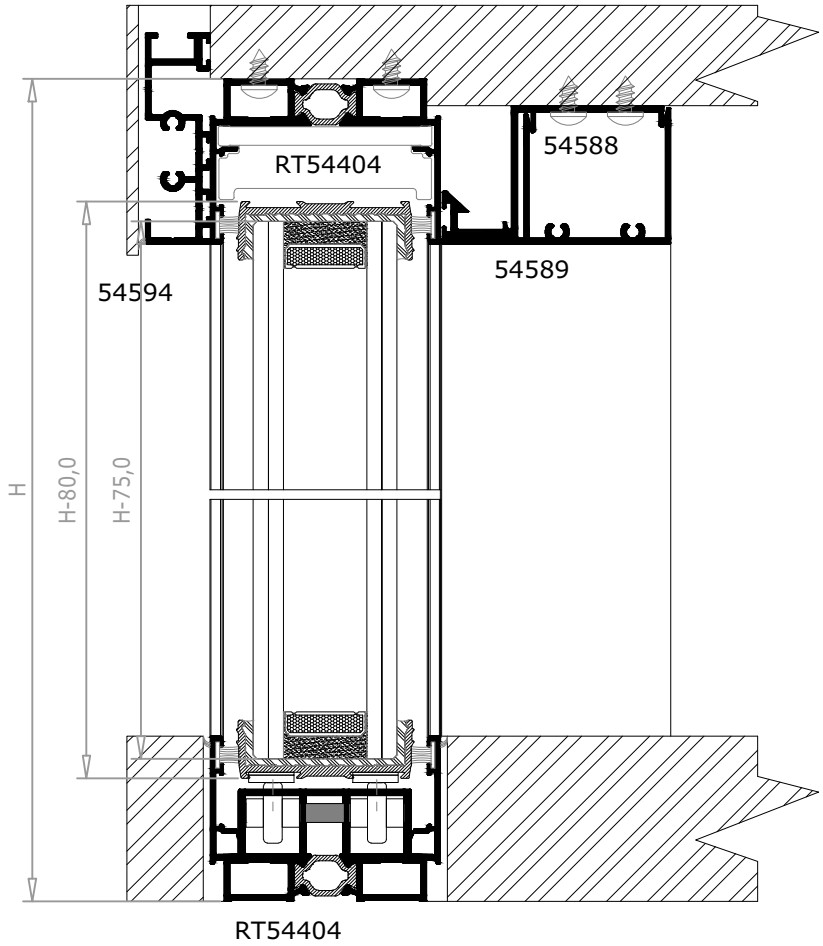

SH

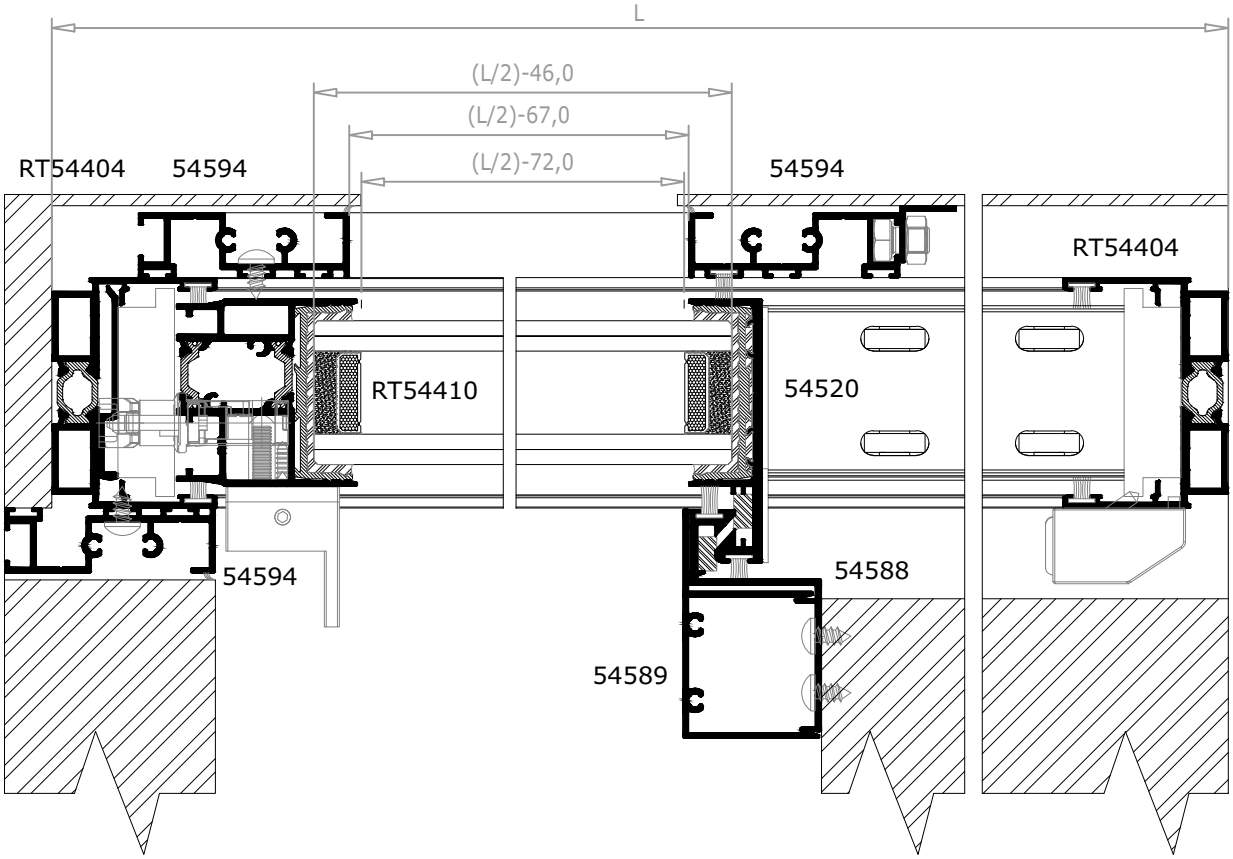

Detalles escala reducida 1:2

ALUSISTEMAS

LISTADO DE CORTE

Referencia	Descripción	Uds.	Dimensión	Corte
RT54404	Marco	2	L	
		2	H	
RT54410	Hoja multipunto S	1	H-79	
54520	Hoja cruce	1	H-73	
54594	Galandage	3	H-31,6	
		1	(L/2)-67	
54588	Base tapa cruce clip	1	H-51	
		1	(L/2)-33	
54589	Tapa cruce clip	1	H-51	
		1	(L/2)-33	
54599	Soporte cerradero	1	H-26	+
503500 ó 503600	U poliamida*	2	(L/2)-72	
		1	H-80 (HL)	
		1	H-74 (HC)	

* En función de la composición del vidrio.
IMPORTANTE: Las medidas indicadas son orientativas. Verificar las mismas antes de cortar material en serie para evitar posibles errores.

LISTADO DE ACCESORIOS

Referencia	Descripción	Uds.	Dimensión	
10018001	Escuadra Monticelli 15_5x8_5_10c	8		
50370	Escuadra alineación inox 1x14	8		
27008018	Juego tapas hoja multipunto	1		
27006018*	Tapa cruce, inf. base M.DE.E-M.IZ.I	1		
27010018*	Tapa cruce, sup. postizo. base M.DE.E-M.IZ.I	1		
27009018	Tapa cruce sup. base	1		
27002033	Horquilla centradora de vidrio 38 mm. (s/vidrio)	-	Ver acristalamiento	
	Rodamiento paso 100 mm.	1	L-63	
26016033	Pletina deslizante 12x2	2	(L/2)-72	
26018033	Cortaviento de hoja	1		
ESP003	Espuma autoadhesiva 15_55_10_5	2	H-26	
ESP004	Espuma autoadhesiva 6x9 mm.	2	H-73	
89033	Burlete base 6,5x6 TriFin		4xL	5xH
89034	Burlete base 6,5x7 TriFin			2xH
970033 ***	Limitador de apertura	2		
210033I ***	Manilla pequeña izquierda	1		
	Multipunto (en función de altura y manilla)	1		
97013036	Cerradero multipunto 10,75 mm.	s/multipunto		
50560	Pareja embellecedores cerradero	s/multipunto		
97019036	Falsa maniobra	1		
VIDRIO	Vidrio**	1	((L/2)-46)x(H-75)	

* En función de la configuración de la ventana. Ver apartado "Montaje".
** Comprobar medida de vidrio según el Anexo A en apartado "Montaje"
*** Referencia en función de acabado y modelo. Consultar tabla de acabados y mano de uso.

SV

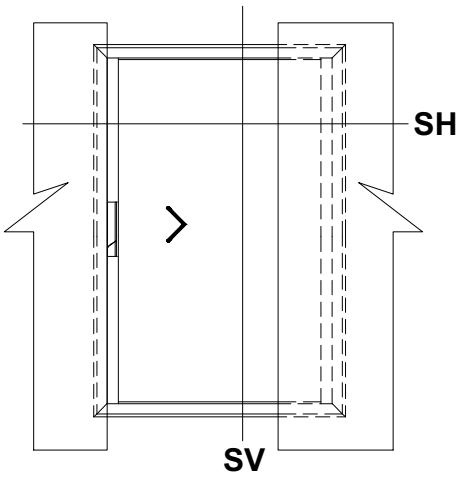

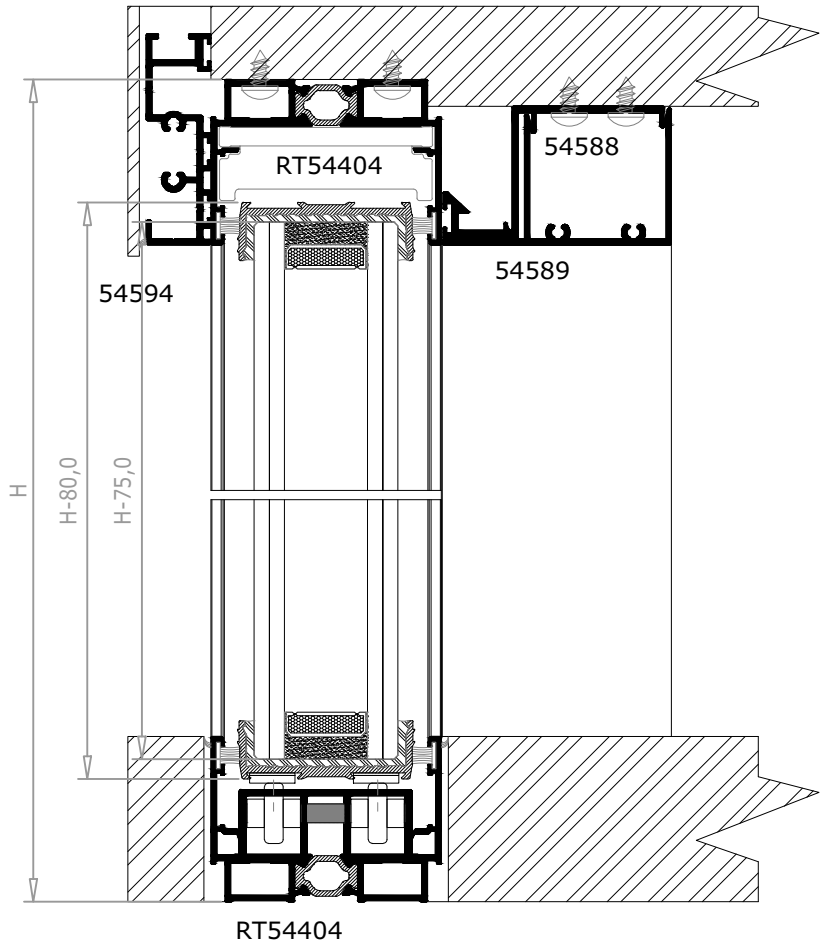

SH

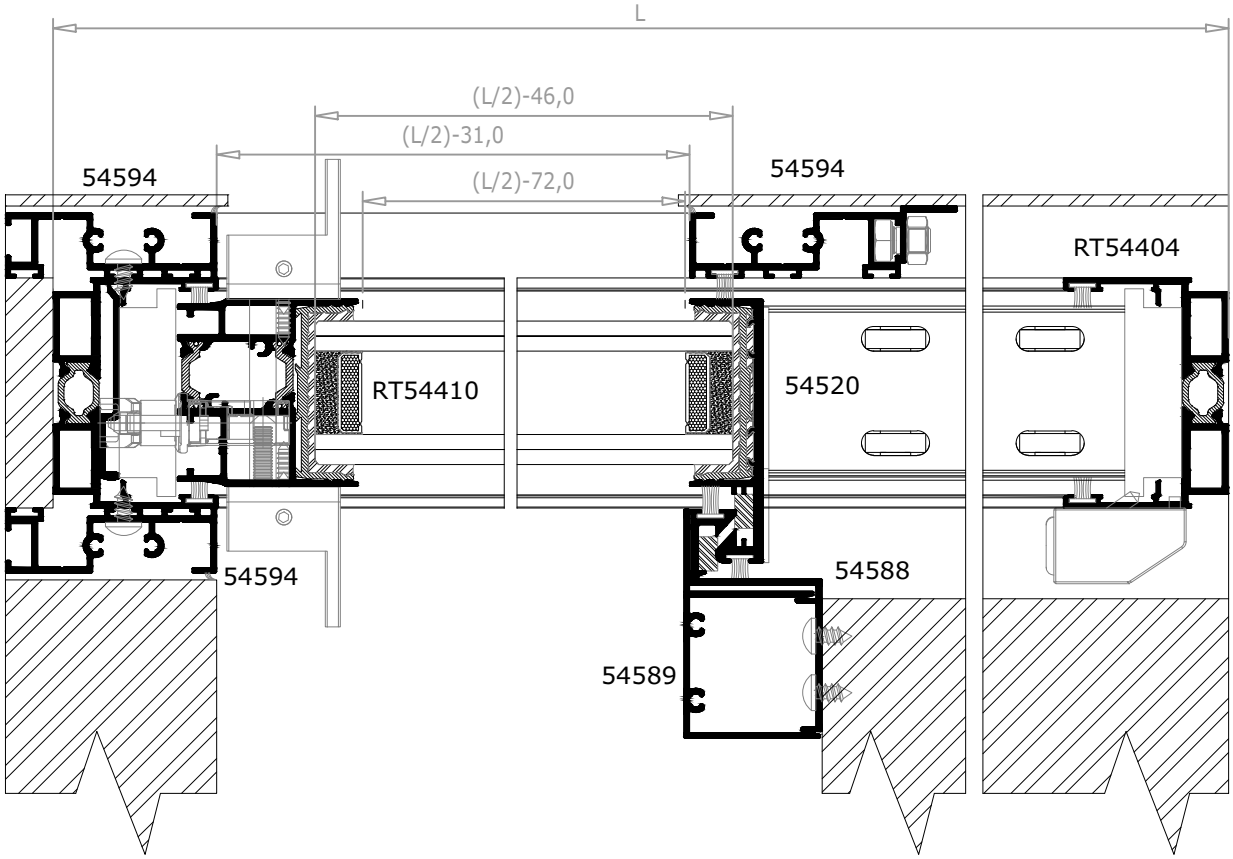

Detalles escala reducida 1:2

ALUSISTEMAS

LISTADO DE CORTE

Referencia	Descripción	Uds.	Dimensión	Corte
RT54404	Marco	2	L	
		2	H	
RT54410	Hoja multipunto S	1	H-79	
54520	Hoja cruce	1	H-73	
54594	Galandage	3	H-31,6	
		1	(L/2)-31	
54588	Base tapa cruce clip	1	H-51	
		1	(L/2)-33	
54589	Tapa cruce clip	1	H-51	
		1	(L/2)-33	
54599	Soporte cerradero	1	H-26	+
503500 ó 503600	U poliamida*	2	(L/2)-72	
		1	H-80(HL)	
		1	H-74(HC)	

* En función de la composición del vidrio.
IMPORTANTE: Las medidas indicadas son orientativas. Verificar las mismas antes de cortar material en serie para evitar posibles errores.

LISTADO DE ACCESORIOS

Referencia	Descripción	Uds.	Dimensión	
10018001	Escuadra Monticelli 15_5x8_5_10c	8		
50370	Escuadra alineación inox 1x14	8		
27008018	Juego tapas hoja multipunto	1		
27006018*	Tapa cruce, inf. base M.DE.E-M.IZ.I	1		
27010018*	Tapa cruce, sup. postizo. base M.DE.E-M.IZ.I	1		
27009018	Tapa cruce sup. base	1		
27002033	Horquilla centradora de vidrio 38 mm. (s/vidrio)	-	Ver acristalamiento	
	Rodamiento paso 100 mm.	1	L-63	
26016033	Pletina deslizante 12x2	2	(L/2)-72	
26018033	Cortaviento de hoja	1		
ESP003	Espuma autoadhesiva 15_55_10_5	2	H-26	
ESP004	Espuma autoadhesiva 6x9 mm.	2	H-73	
89033	Burlete base 6,5x6 TriFin		4xL	5xH
89034	Burlete base 6,5x7 TriFin			2xH
970033 ***	Limitador de apertura	2		
210033I ***	Manilla pequeña izquierda	1		
	Multipunto (en función de altura y manilla)	1		
97013036	Cerradero multipunto 10,75 mm.	s/multipunto		
50560	Pareja embellecedores cerradero	s/multipunto		
97019036	Falsa maniobra	1		
VIDRIO	Vidrio**	1	((L/2)-46)x(H-75)	

* En función de la configuración de la ventana. Ver apartado "Montaje".
** Comprobar medida de vidrio según el Anexo A en apartado "Montaje"
*** Referencia en función de acabado y modelo. Consultar tabla de acabados y mano de uso.

ALUSISTEMAS

SV

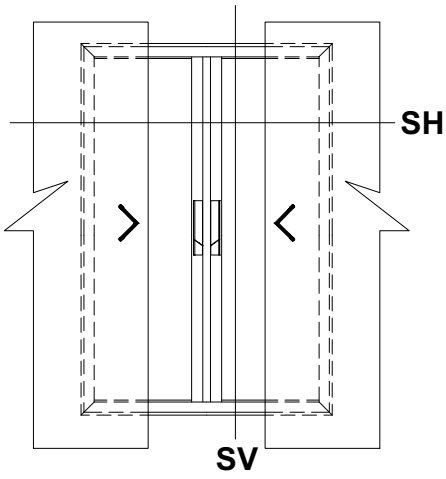

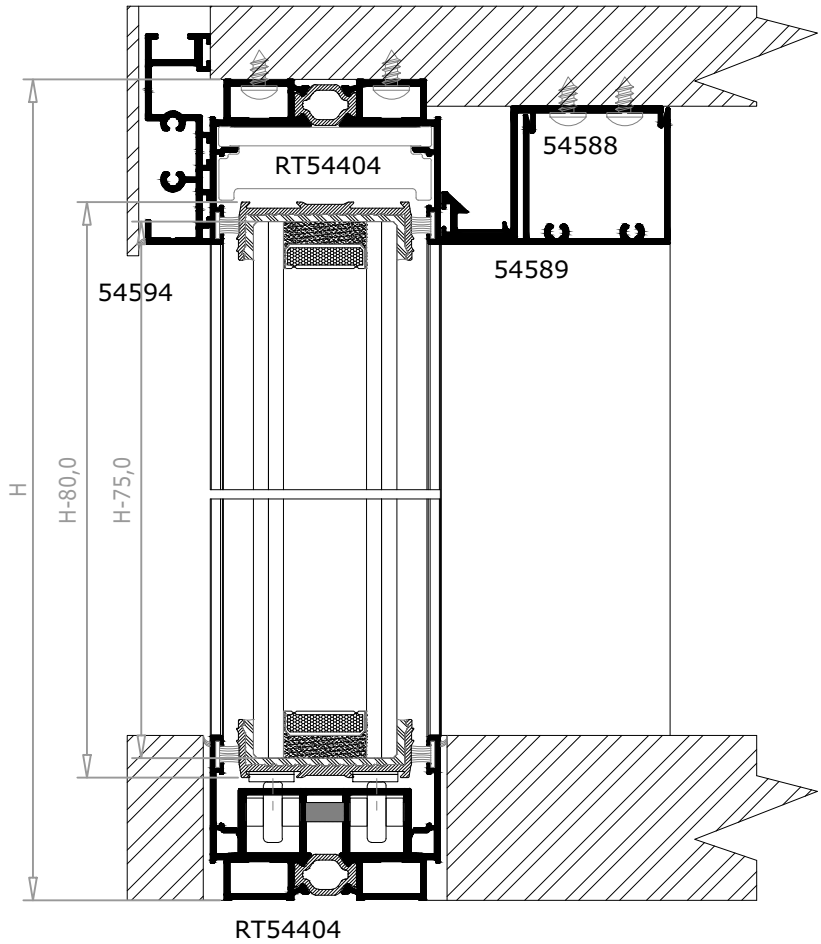

SH

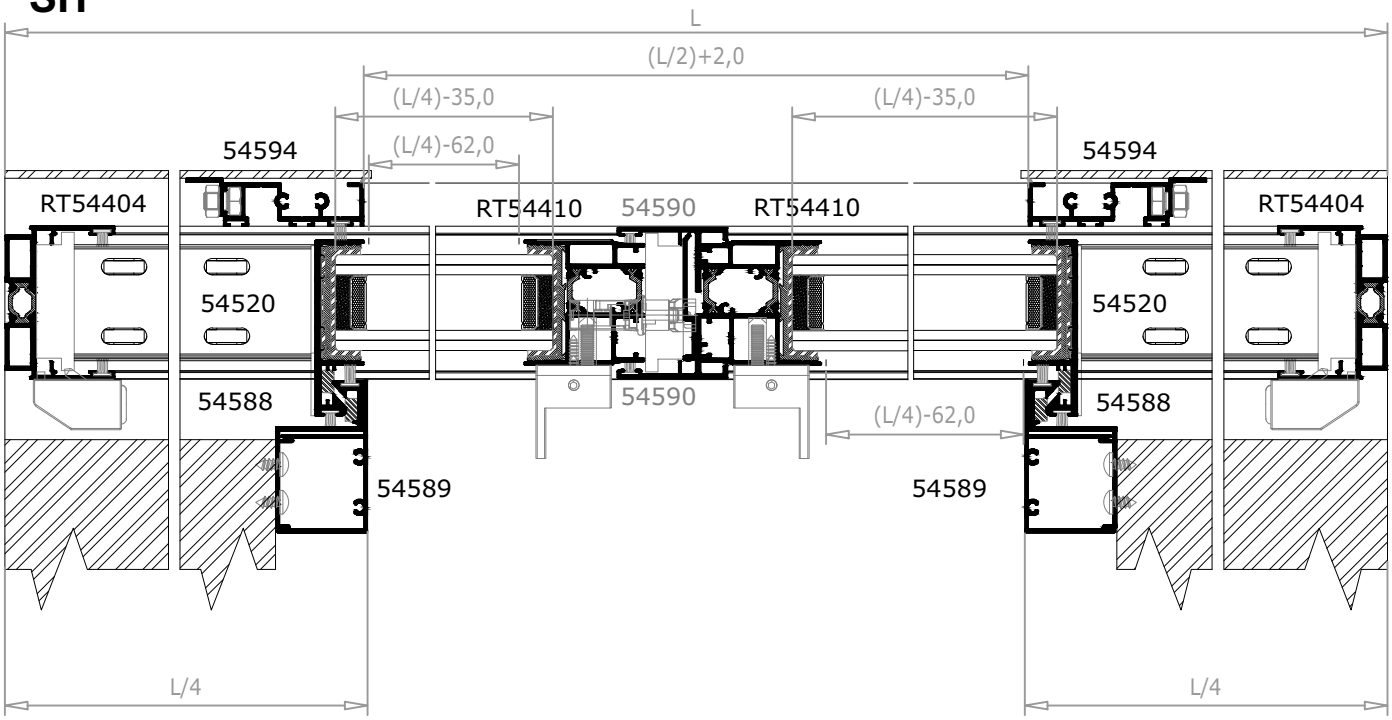

Detalles escala reducida 1:2 y 1:3

ALUSISTEMAS

LISTADO DE CORTE

Referencia	Descripción	Uds.	Dimensión	Corte
RT54404	Marco	2	L	
		2	H	
RT54410	Hoja multipunto S	2	H-79	
54520	Hoja cruce	2	H-73	
54594	Galandage	2	H-31,6	
		1	(L/2)+2	
54588	Base tapa cruce clip	1	H-51	
		1	(L/2)-1	
54589	Tapa cruce clip	1	H-51	
		1	(L/2)-1	
54599	Soporte cerradero	1	H-26	+
54590	Unión cuatro hojas	2	H-79	
503500 ó 503600	U poliamida*	4	(L/4)-62	
		2	H-80(HL)	
		2	H-74(HC)	

* En función de la composición del vidrio.
IMPORTANTE: Las medidas indicadas son orientativas. Verificar las mismas antes de cortar material en serie para evitar posibles errores.

LISTADO DE ACCESORIOS

Referencia	Descripción	Uds.	Dimensión	
10018001	Escuadra Monticelli 15_5x8_5_10c	8		
50370	Escuadra alineación inox 1x14	8		
27008018	Juego tapas hoja multipunto	2		
27006018*	Tapa cruce, inf. base M.DE.E-M.IZ.I	1		
27007018*	Tapa cruce, inf. base M.DE.I-M.IZ.E	1		
27010018*	Tapa cruce, sup. postizo. base M.DE.E-M.IZ.I	1		
27011018*	Tapa cruce, sup. postizo. base M.DE.I-M.IZ.E	1		
27009018	Tapa cruce sup. base	2		
27002033	Horquilla centradora de vidrio 38 mm. (s/vidrio)	-	Ver acristalamiento	
	Rodamiento paso 100 mm.	1	L-63	
26016033	Pletina deslizante 12x2	2	(L/4)-62	
26018033	Cortaviento de hoja	2		
ESP003	Espuma autoadhesiva 15_55_10_5	3	H-26	
ESP004	Espuma autoadhesiva 6x9 mm.	4	H-73	
89033	Burlete base 6,5x6 TriFin		4xL	6xH
89034	Burlete base 6,5x7 TriFin			4xH
970033 ***	Limitador de apertura	4		
210033I ***	Manilla pequeña izquierda	1		
210033D ***	Manilla pequeña derecha	1		
	Multipunto (en función de altura y manilla)	1		
97013036	Cerradero multipunto 10,75 mm.	s/multipunto		
50560	Pareja embellecedores cerradero	s/multipunto		
97019036	Falsa maniobra	1		
VIDRIO	Vidrio**	2	((L/4)-35)x(H-75)	

* En función de la configuración de la ventana. Ver apartado "Montaje".
** Comprobar medida de vidrio según el Anexo A en apartado "Montaje"
*** Referencia en función de acabado y modelo. Consultar tabla de acabados y mano de uso.

ALUSISTEMAS

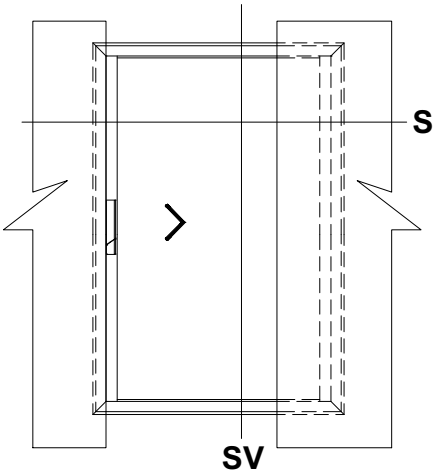

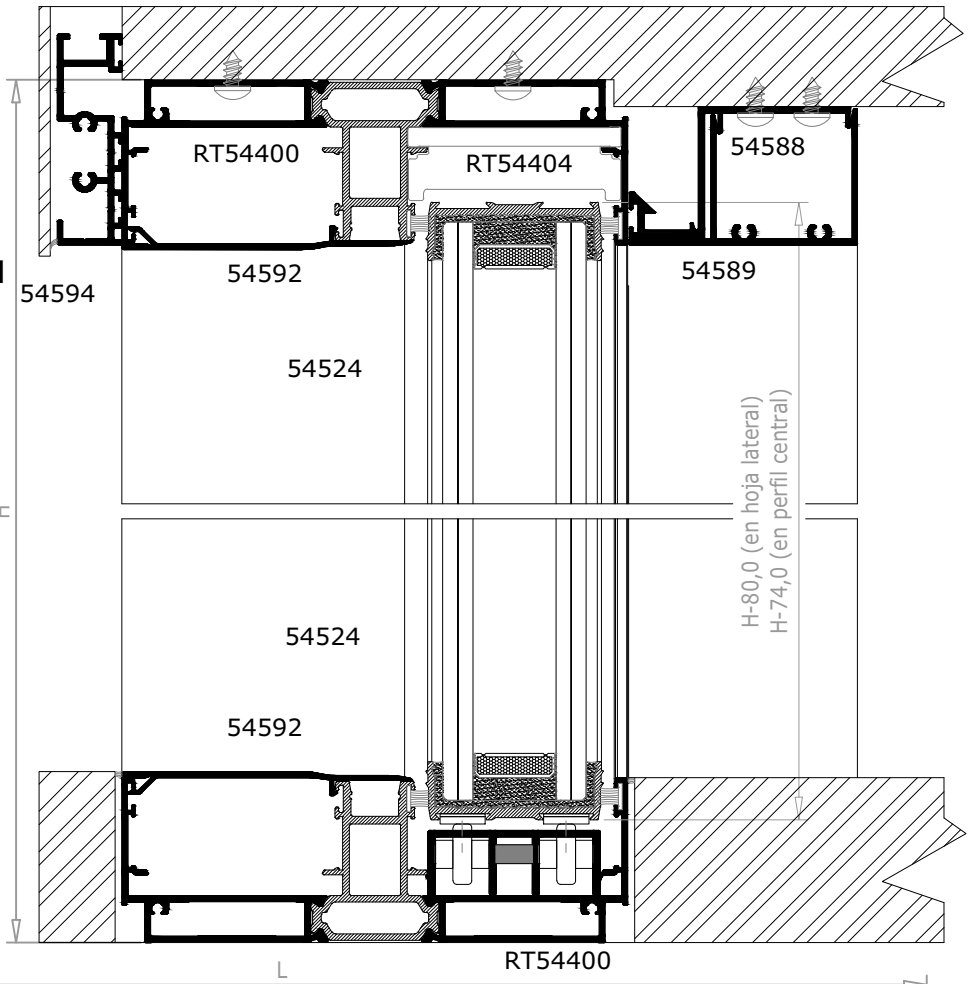

SH

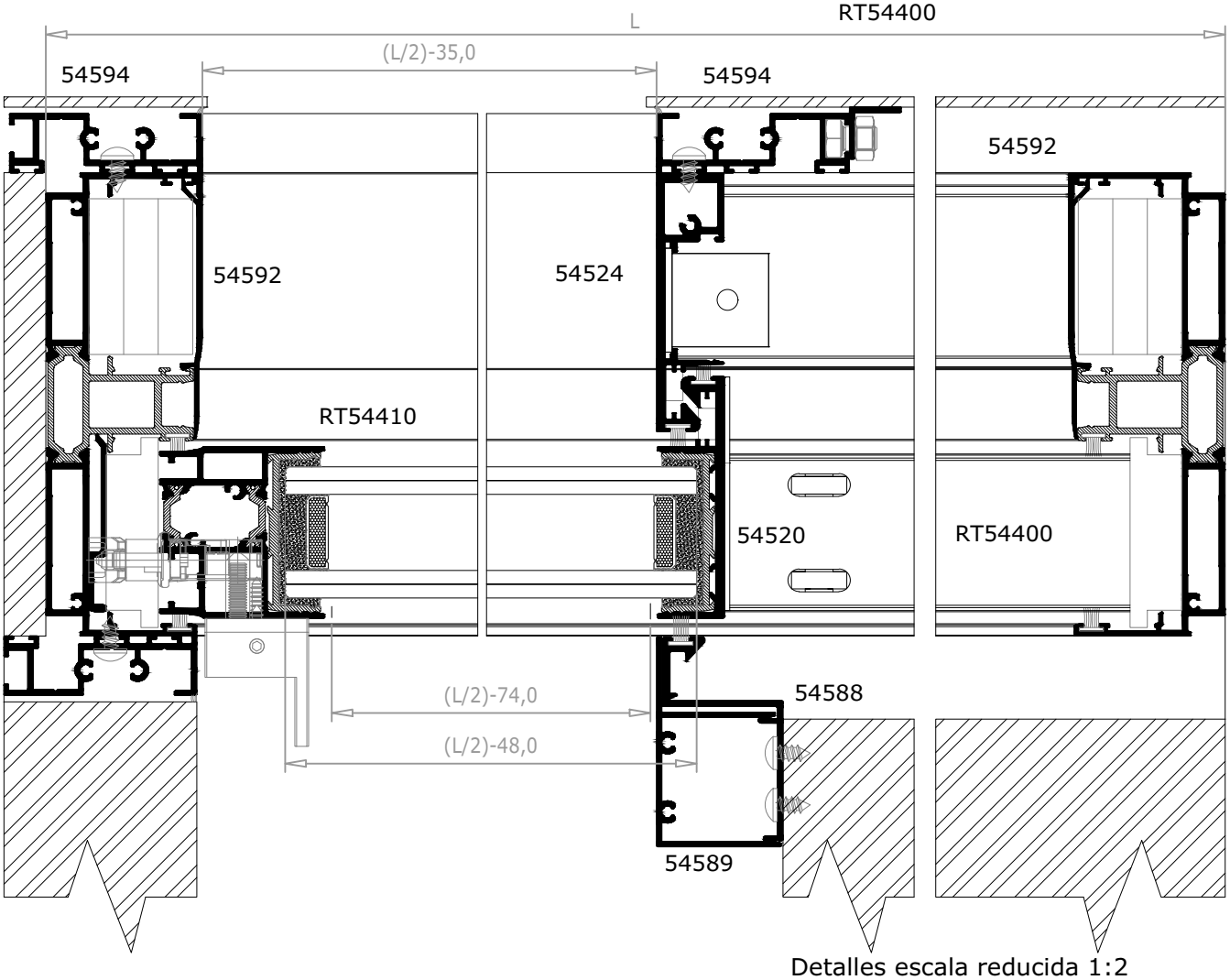

Detalles escala reducida 1:2

LISTADO DE CORTE

Referencia	Descripción	Uds.	Dimensión	Corte
RT54400	Marco	2	L	
		2	H	
RT54410	Hoja multipunto S	1	H-79	
54520	Hoja cruce	1	H-73	
54524	Hoja cruce fijos de 32	1	H-26	+
54594	Galandage	3	H-31,6	
		1	(L/2)-35	
54588	Base tapa cruce clip	1	H-51	
		1	(L/2)-34	
54589	Tapa cruce clip	1	H-51	
		1	(L/2)-34	
54599	Soporte cerradero	1	H-26	+
503500 ó 503600	U poliamida*	2	(L/2)-74	
		1	H-80(HL)	
		1	H-74(HC)	

* En función de la composición del vidrio.
IMPORTANTE: Las medidas indicadas son orientativas. Verificar las mismas antes de cortar material en serie para evitar posibles errores.

LISTADO DE ACCESORIOS

Referencia	Descripción	Uds.	Dimensión	
10017001	Escuadra Monticelli 36x9_9c	8		
50370	Escuadra alineación inox 1x14	8		
11018033	Juego escuadras fijación cruce v30	2		
27008018	Juego tapas hoja multipunto	1		
27007018*	Tapa cruce, inf. base M.DE.I-M.IZ.E	1		
27011018*	Tapa cruce, sup. postizo. base M.DE.I-M.IZ.E	1		
27009018	Tapa cruce sup. base	1		
27002033	Horquilla centradora de vidrio 38 mm. (s/vidrio)	-	Ver acristalamiento	
	Rodamiento paso 100 mm.	1	L-63	
26016033	Pletina deslizante 12x2	2	(L/2)-74	
26018033	Cortaviento de hoja	1		
ESP001	Espuma autoadhesiva 45x10 mm.	6	H-26	
ESP003	Espuma autoadhesiva 15_55_10_5	2	H-26	
ESP004	Espuma autoadhesiva 6x9 mm.	2	H-73	
89033	Burlete base 6,5x6 TriFin		4xL	5xH
89034	Burlete base 6,5x7 TriFin			2xH
970033 ***	Limitador de apertura	2		
210033I ***	Manilla pequeña izquierda	1		
	Multipunto (en función de altura y manilla)	1		
97013036	Cerradero multipunto 10,75 mm.	s/multipunto		
50560	Pareja embellecedores cerradero	s/multipunto		
97019036	Falsa maniobra	1		
VIDRIO	Vidrio**	1	((L/2)-48)x(H-75)	

* En función de la configuración de la ventana. Ver apartado "Montaje".
** Comprobar medida de vidrio según el Anexo A en apartado "Montaje"
*** Referencia en función de acabado y modelo. Consultar tabla de acabados y mano de uso.

ALUSISTEMAS

SV

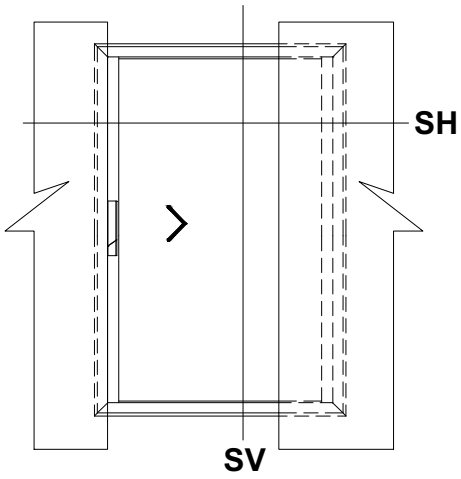

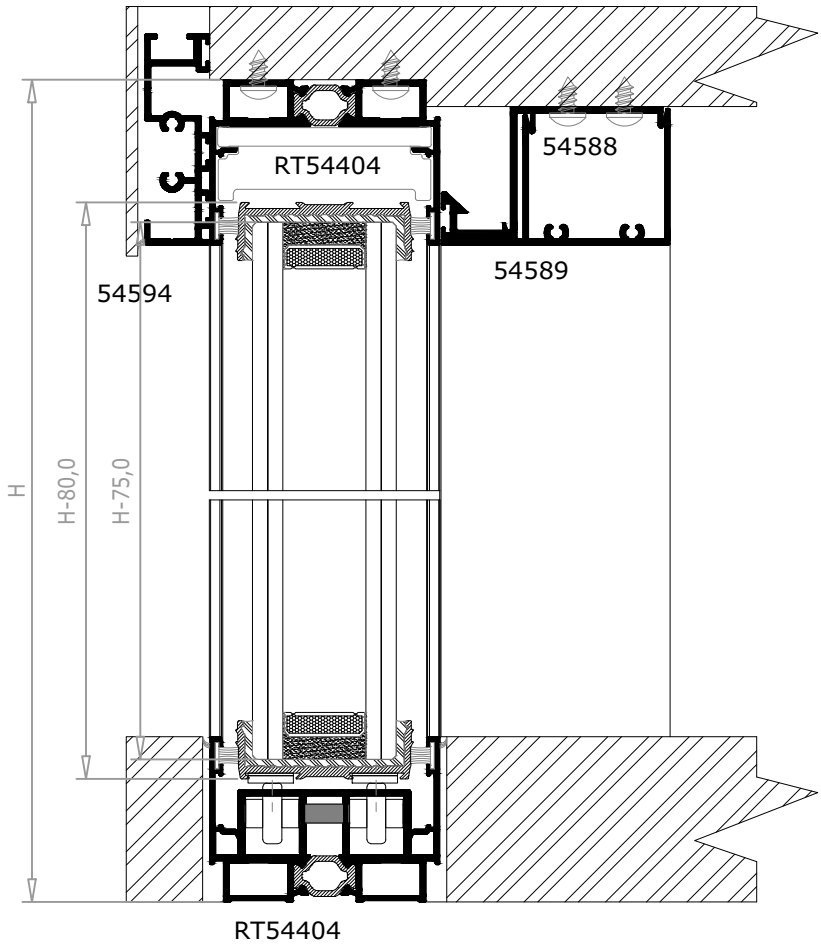

SH

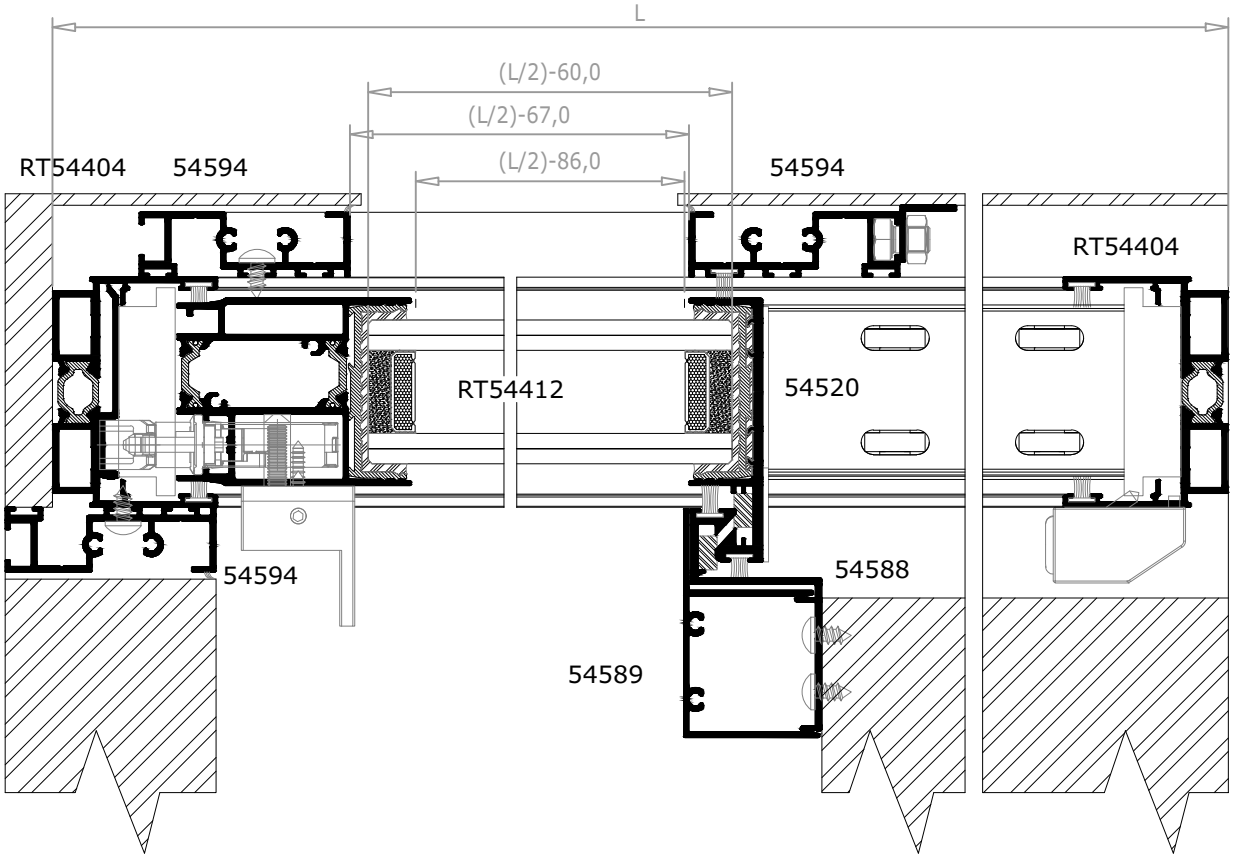

Detalles escala reducida 1:2

ALUSISTEMAS

LISTADO DE CORTE

Referencia	Descripción	Uds.	Dimensión	Corte
RT54404	Marco	2	L	
		2	H	
RT54412	Hoja seguridad S	1	H-79	
54520	Hoja cruce	1	H-73	
54594	Galandage	3	H-31,6	
		1	(L/2)-67	
54588	Base tapa cruce clip	1	H-51	
		1	(L/2)-33	
54589	Tapa cruce clip	1	H-51	
		1	(L/2)-33	
54599	Soporte cerradero	1	H-26	+
503500 ó 503600	U poliamida*	2	(L/2)-86	
		1	H-80 (HL)	
		1	H-74 (HC)	

* En función de la composición del vidrio.
IMPORTANTE: Las medidas indicadas son orientativas. Verificar las mismas antes de cortar material en serie para evitar posibles errores.

LISTADO DE ACCESORIOS

Referencia	Descripción	Uds.	Dimensión	
10018001	Escuadra Monticelli 15_5x8_5_10c	8		
50370	Escuadra alineación inox 1x14	8		
27022018	Juego tapas hoja seguridad	1		
27006018*	Tapa cruce, inf. base M.DE.E-M.IZ.I	1		
27010018*	Tapa cruce, sup. postizo. base M.DE.E-M.IZ.I	1		
27009018	Tapa cruce sup. base	1		
27002033	Horquilla centradora de vidrio 38 mm. (s/vidrio)	-	Ver acristalamiento	
	Rodamiento paso 100 mm.	1	L-63	
26016033	Pletina deslizante 12x2	2	(L/2)-72	
26018033	Cortaviento de hoja	1		
ESP003	Espuma autoadhesiva 15_55_10_5	2	H-26	
ESP004	Espuma autoadhesiva 6x9 mm.	2	H-73	
89033	Burlete base 6,5x6 TriFin		4xL	5xH
89034	Burlete base 6,5x7 TriFin			2xH
970033 ***	Limitador de apertura	2		
210033I ***	Manilla pequeña izquierda	1		
	Multipunto (en función de altura y manilla)	1		
97020036	Cerradero multipunto 15 mm.	s/multipunto		
50560	Pareja embellecedores cerradero	s/multipunto		
97019036	Falsa maniobra	1		
VIDRIO	Vidrio**	1	((L/2)-60)x(H-75)	

* En función de la configuración de la ventana. Ver apartado "Montaje".
** Comprobar medida de vidrio según el Anexo A en apartado "Montaje"
*** Referencia en función de acabado y modelo. Consultar tabla de acabados y mano de uso.

SV

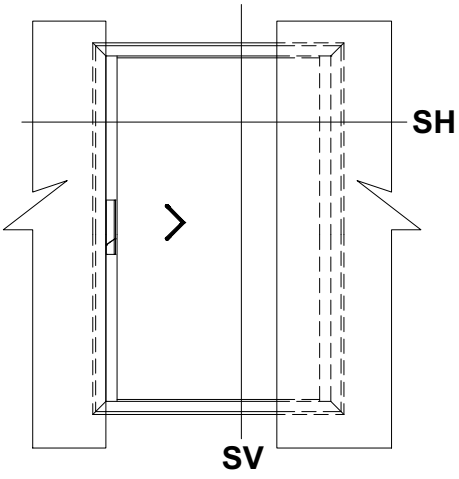

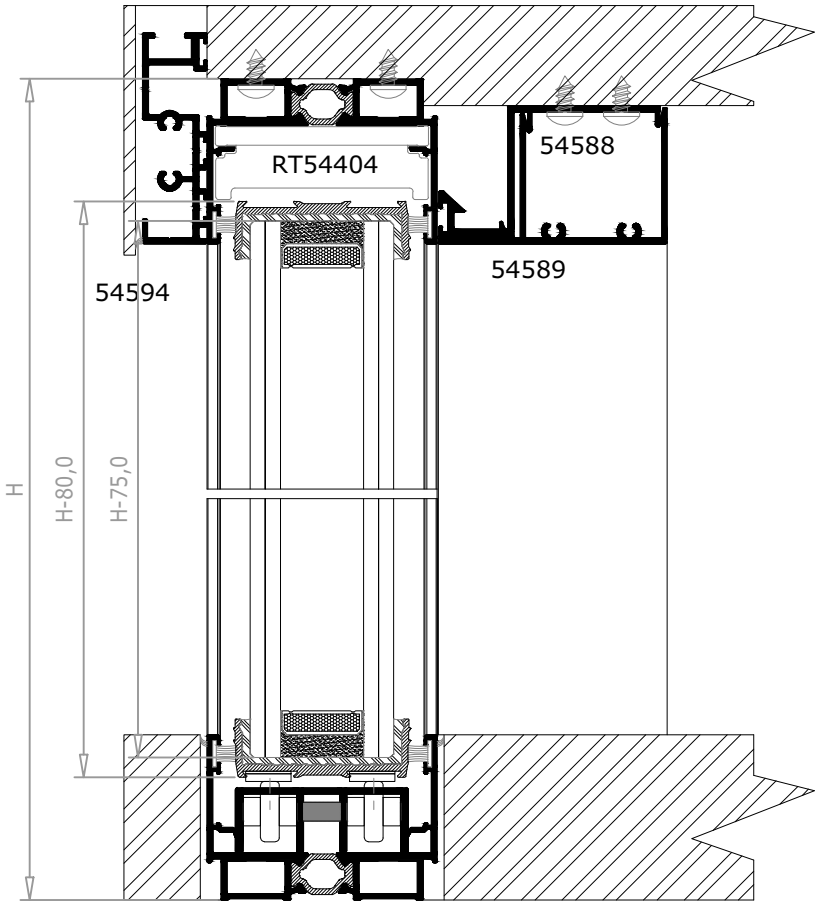

C-54404

SH

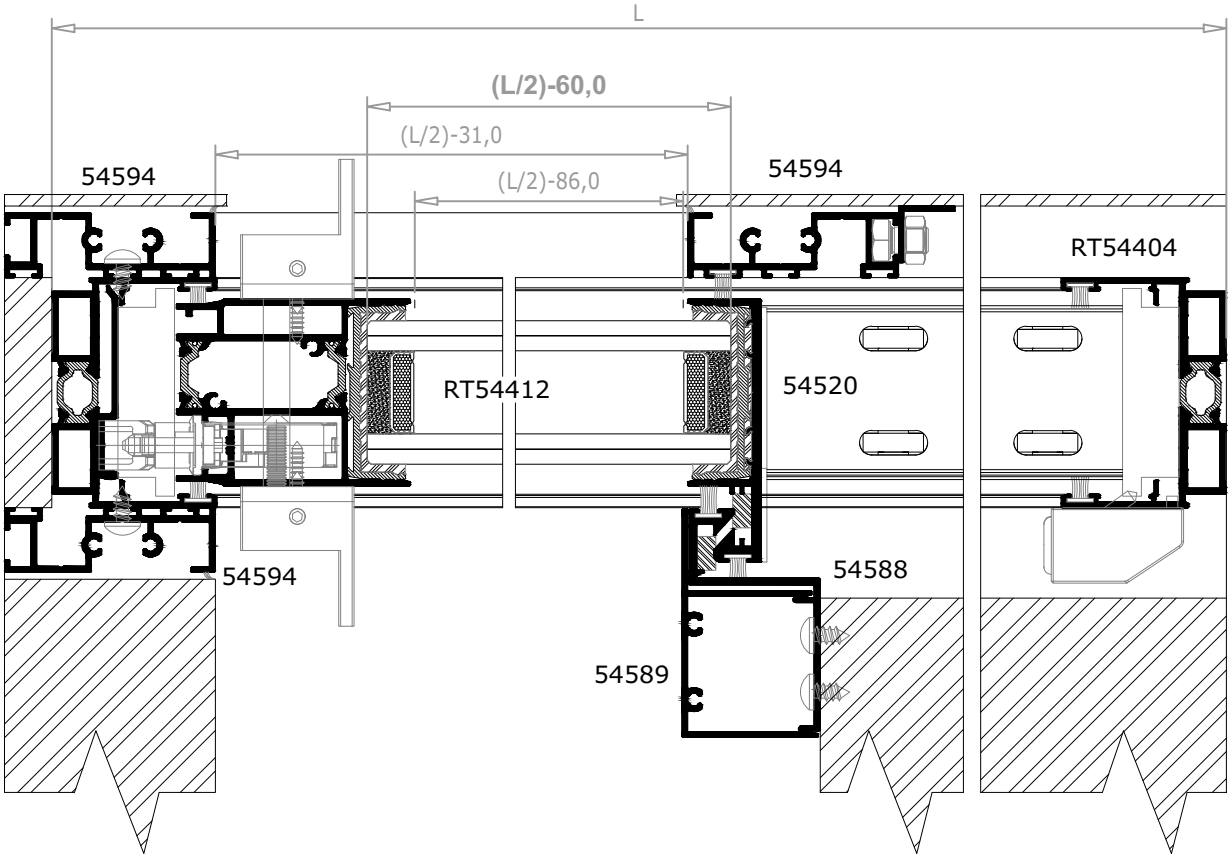

Detalles escala reducida 1:2

LISTADO DE CORTE

Referencia	Descripción	Uds.	Dimensión	Corte
RT54404	Marco	2	L	
		2	H	
RT54412	Hoja seguridad S	1	H-79	
54520	Hoja cruce	1	H-73	
54594	Galandage	3	H-31,6	
		1	(L/2)-31	
54588	Base tapa cruce clip	1	H-51	
		1	(L/2)-33	
54589	Tapa cruce clip	1	H-51	
		1	(L/2)-33	
54599	Soporte cerradero	1	H-26	+
503500 ó 503600	U poliamida*	2	(L/2)-86	
		1	H-80(HL)	
		1	H-74(HC)	

* En función de la composición del vidrio.
IMPORTANTE: Las medidas indicadas son orientativas. Verificar las mismas antes de cortar material en serie para evitar posibles errores.

LISTADO DE ACCESORIOS

Referencia	Descripción	Uds.	Dimensión	
10018001	Escuadra Monticelli 15_5x8_5_10c	8		
50370	Escuadra alineación inox 1x14	8		
27022018	Juego tapas hoja seguridad	1		
27006018*	Tapa cruce, inf. base M.DE.E-M.IZ.I	1		
27010018*	Tapa cruce, sup. postizo. base M.DE.E-M.IZ.I	1		
27009018	Tapa cruce sup. base	1		
27002033	Horquilla centradora de vidrio 38 mm. (s/vidrio)	-	Ver acristalamiento	
	Rodamiento paso 100 mm.	1	L-63	
26016033	Pletina deslizante 12x2	2	(L/2)-72	
26018033	Cortaviento de hoja	1		
ESP003	Espuma autoadhesiva 15_55_10_5	2	H-26	
ESP004	Espuma autoadhesiva 6x9 mm.	2	H-73	
89033	Burlete base 6,5x6 TriFin		4xL	5xH
89034	Burlete base 6,5x7 TriFin			2xH
970033 ***	Limitador de apertura	2		
210033I ***	Manilla pequeña izquierda	1		
	Multipunto (en función de altura y manilla)	1		
97020036	Cerradero multipunto 15 mm.	s/multipunto		
50560	Pareja embellecedores cerradero	s/multipunto		
97019036	Falsa maniobra	1		
VIDRIO	Vidrio**	1	((L/2)-60)x(H-75)	

* En función de la configuración de la ventana. Ver apartado "Montaje".
** Comprobar medida de vidrio según el Anexo A en apartado "Montaje"
*** Referencia en función de acabado y modelo. Consultar tabla de acabados y mano de uso.

ALUSISTEMAS

SV

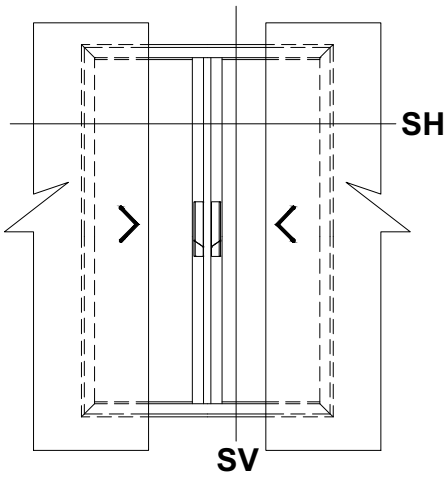

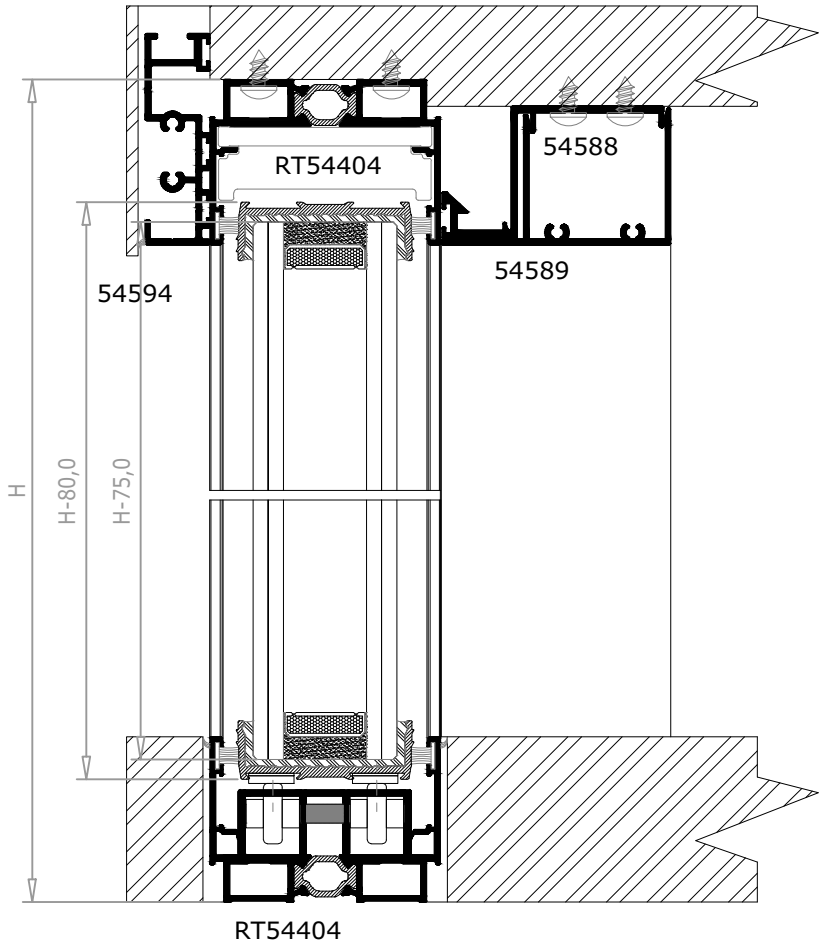

SH

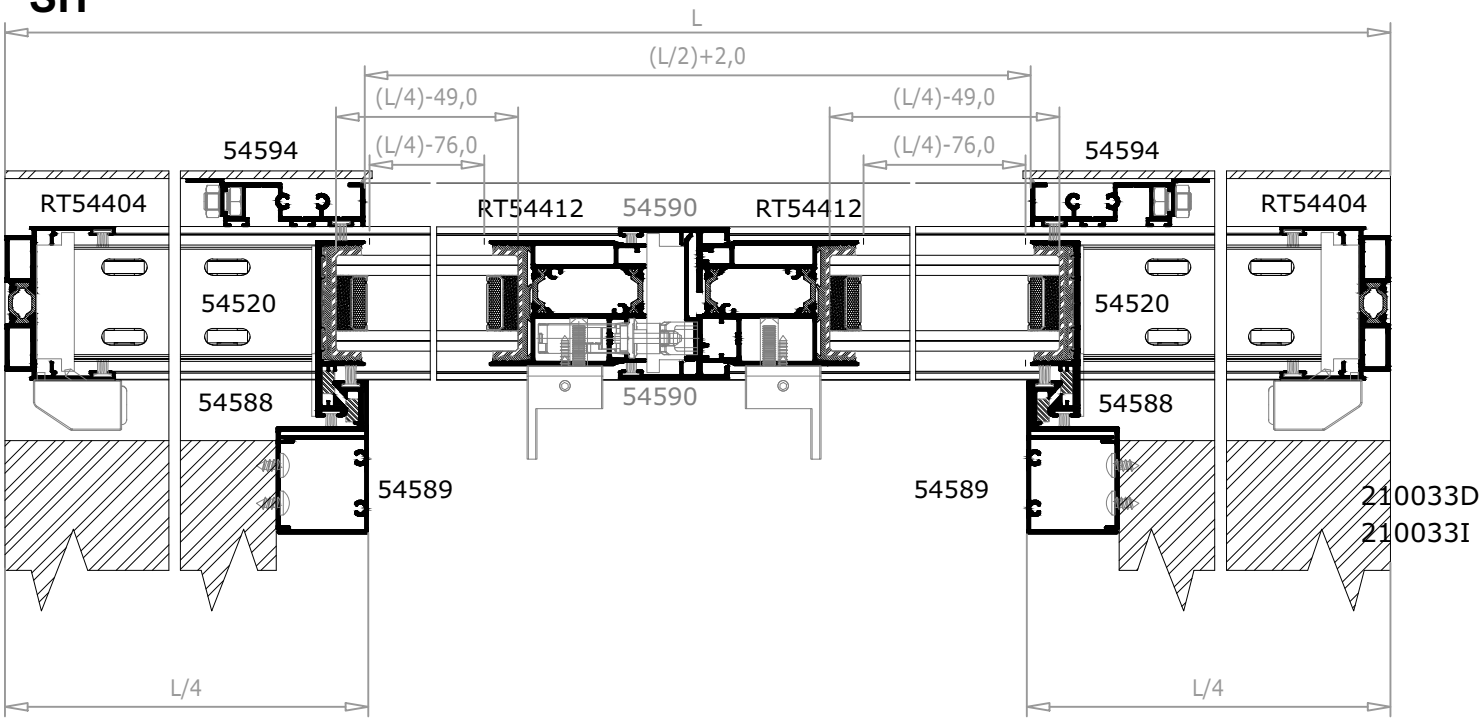

Detalles escala reducida 1:2 y 1:3

ALUSISTEMAS

LISTADO DE CORTE

Referencia	Descripción	Uds.	Dimensión	Corte
RT54404	Marco	2	L	
		2	H	
RT54412	Hoja seguridad S	2	H-79	
54520	Hoja cruce	2	H-73	
54594	Galandage	2	H-31,6	
		1	(L/2)+2	
54588	Base tapa cruce clip	1	H-51	
		1	(L/2)-1	
54589	Tapa cruce clip	1	H-51	
		1	(L/2)-1	
54599	Soporte cerradero	1	H-26	+
54590	Unión cuatro hojas	2	H-79	
503500 ó 503600	U poliamida*	4	(L/4)-76	
		2	H-80(HL)	
		2	H-74(HC)	

* En función de la composición del vidrio.
IMPORTANTE: Las medidas indicadas son orientativas. Verificar las mismas antes de cortar material en serie para evitar posibles errores.

LISTADO DE ACCESORIOS

Referencia	Descripción	Uds.	Dimensión	
10018001	Escuadra Monticelli 15_5x8_5_10c	8		
50370	Escuadra alineación inox 1x14	8		
27022018	Juego tapas hoja seguridad	2		
27006018*	Tapa cruce, inf. base M.DE.E-M.IZ.I	1		
27007018*	Tapa cruce, inf. base M.DE.I-M.IZ.E	1		
27010018*	Tapa cruce, sup. postizo. base M.DE.E-M.IZ.I	1		
27011018*	Tapa cruce, sup. postizo. base M.DE.I-M.IZ.E	1		
27009018	Tapa cruce sup. base	2		
27002033	Horquilla centradora de vidrio 38 mm. (s/vidrio)	-	Ver acristalamiento	
	Rodamiento paso 100 mm.	1	L-63	
26016033	Pletina deslizante 12x2	2	(L/4)-62	
26018033	Cortaviento de hoja	2		
ESP003	Espuma autoadhesiva 15_55_10_5	3	H-26	
ESP004	Espuma autoadhesiva 6x9 mm.	4	H-73	
89033	Burlete base 6,5x6 TriFin		4xL	6xH
89034	Burlete base 6,5x7 TriFin			4xH
970033 ***	Limitador de apertura	4		
210033I ***	Manilla pequeña izquierda	1		
210033D ***	Manilla pequeña derecha	1		
	Multipunto (en función de altura y manilla)	1		
97020036	Cerradero multipunto 15 mm.	s/multipunto		
50560	Pareja embellecedores cerradero	s/multipunto		
97019036	Falsa maniobra	1		
VIDRIO	Vidrio**	2	((L/4)-49)x(H-75)	

* En función de la configuración de la ventana. Ver apartado "Montaje".
** Comprobar medida de vidrio según el Anexo A en apartado "Montaje"
*** Referencia en función de acabado y modelo. Consultar tabla de acabados y mano de uso.

ALUSISTEMAS

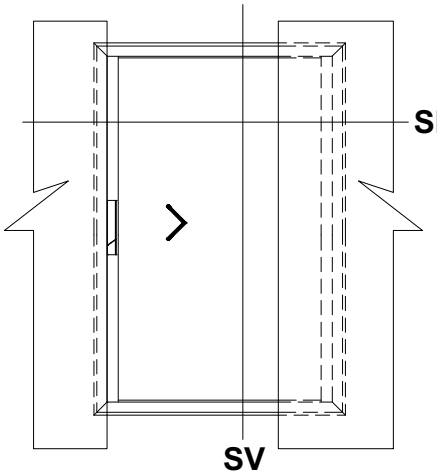

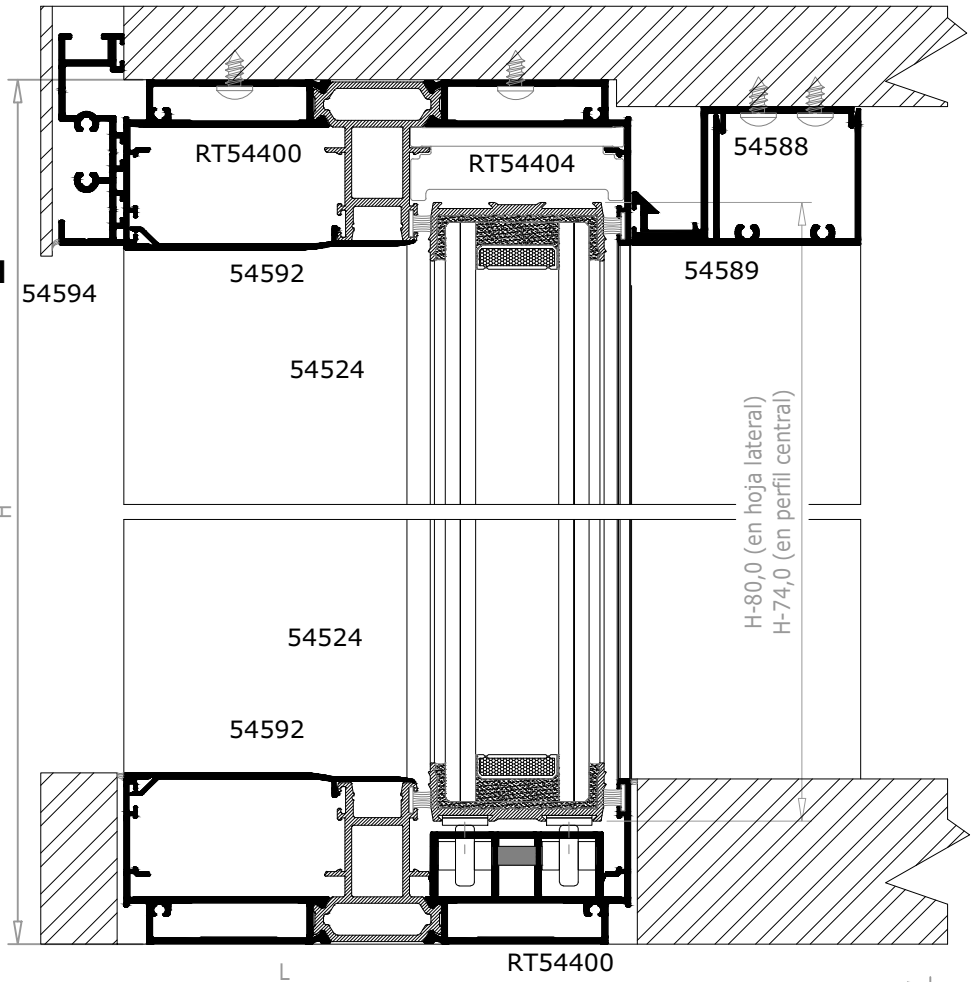

SH

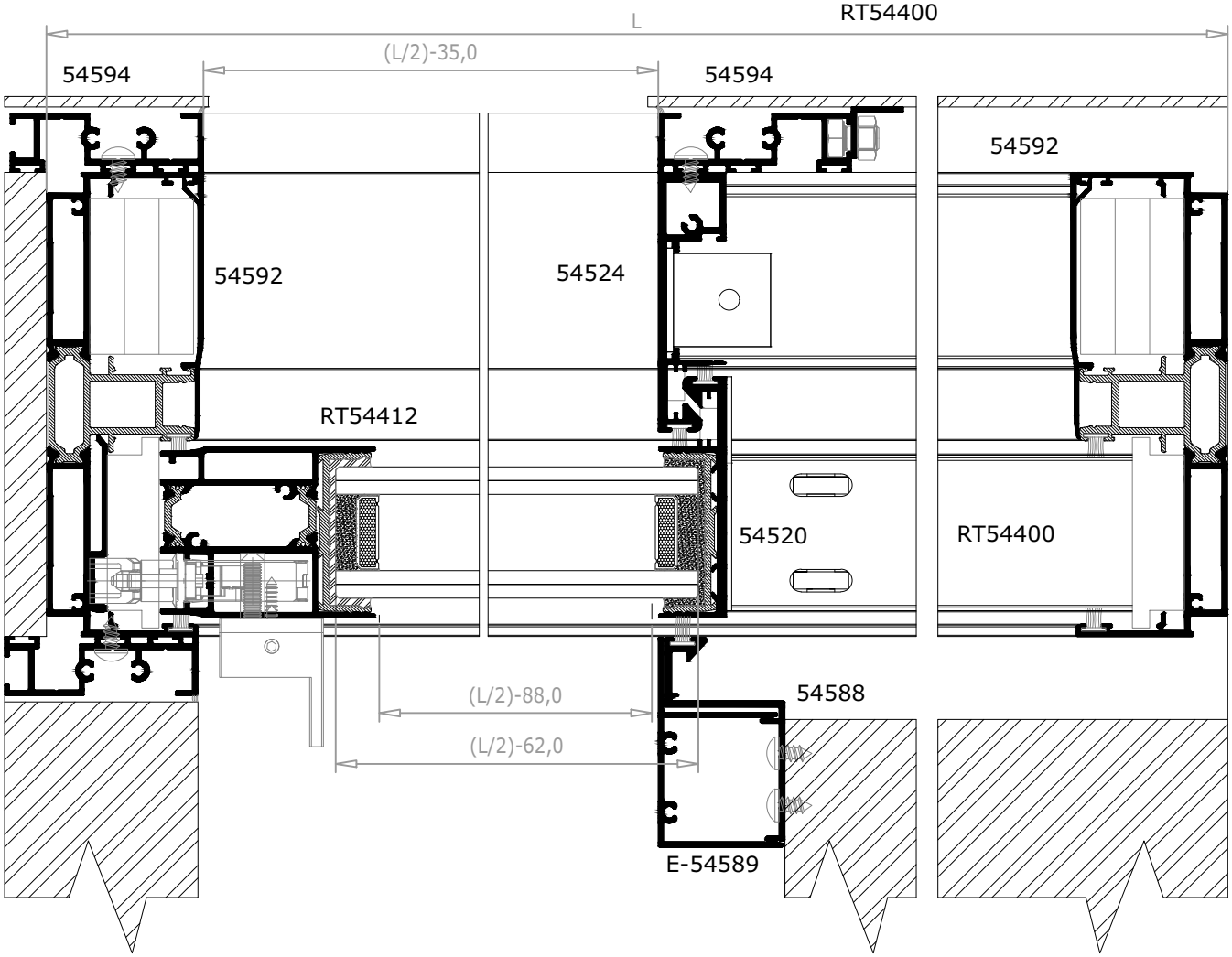

Detalles escala reducida 1:2

ALUSISTEMAS

LISTADO DE CORTE

Referencia	Descripción	Uds.	Dimensión	Corte
RT54400	Marco	2	L	
		2	H	
RT54412	Hoja seguridad S	1	H-79	
54520	Hoja cruce	1	H-73	
54524	Hoja cruce fijos de 32	1	H-26	+
54594	Galandage	3	H-31,6	
		1	(L/2)-35	
54588	Base tapa cruce clip	1	H-51	
		1	(L/2)-34	
54589	Tapa cruce clip	1	H-51	
		1	(L/2)-34	
54599	Soporte cerradero	1	H-26	+
503500 ó 503600	U poliamida*	2	(L/2)-88	
		1	H-80 (HL)	
		1	H-74 (HC)	

* En función de la composición del vidrio.
IMPORTANTE: Las medidas indicadas son orientativas. Verificar las mismas antes de cortar material en serie para evitar posibles errores.

LISTADO DE ACCESORIOS

Referencia	Descripción	Uds.	Dimensión	
10017001	Escuadra Monticelli 36x9_9c	8		
50370	Escuadra alineación inox 1x14	8		
11018033	Juego escuadras fijación cruce v30	2		
27022018	Juego tapas hoja seguridad	1		
27007018*	Tapa cruce, inf. base M.DE.I-M.IZ.E	1		
27011018*	Tapa cruce, sup. postizo. base M.DE.I-M.IZ.E	1		
27009018	Tapa cruce sup. base	1		
27002033	Horquilla centradora de vidrio 38 mm. (s/vidrio)	-	Ver acristalamiento	
	Rodamiento paso 100 mm.	1	L-63	
26016033	Pletina deslizante 12x2	2	(L/2)-74	
26018033	Cortaviento de hoja	1		
ESP001	Espuma autoadhesiva 45x10 mm.	6	H-26	
ESP003	Espuma autoadhesiva 15_55_10_5	2	H-26	
ESP004	Espuma autoadhesiva 6x9 mm.	2	H-73	
89033	Burlete base 6,5x6 TriFin		4xL	5xH
89034	Burlete base 6,5x7 TriFin			2xH
970033 ***	Limitador de apertura	2		
210033I ***	Manilla pequeña izquierda	1		
	Multipunto (en función de altura y manilla)	1		
97020036	Cerradero multipunto 15 mm.	s/multipunto		
50560	Pareja embellecedores cerradero	s/multipunto		
97019036	Falsa maniobra	1		
VIDRIO	Vidrio**	1	((L/2)-62)x(H-75)	

* En función de la configuración de la ventana. Ver apartado "Montaje".
** Comprobar medida de vidrio según el Anexo A en apartado "Montaje"
*** Referencia en función de acabado y modelo. Consultar tabla de acabados y mano de uso.

ALUSISTEMAS

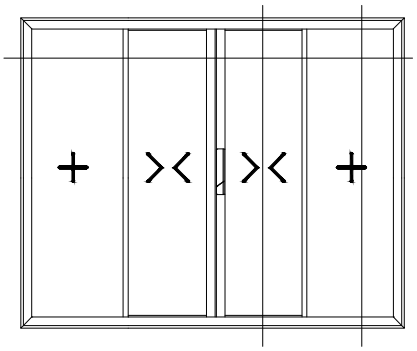

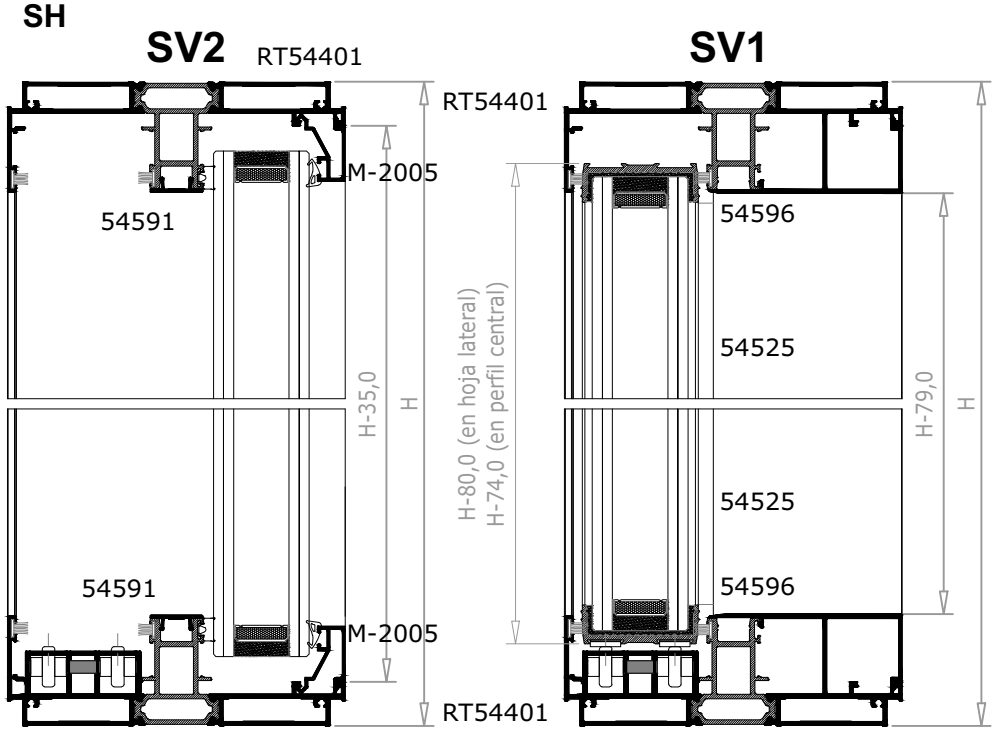

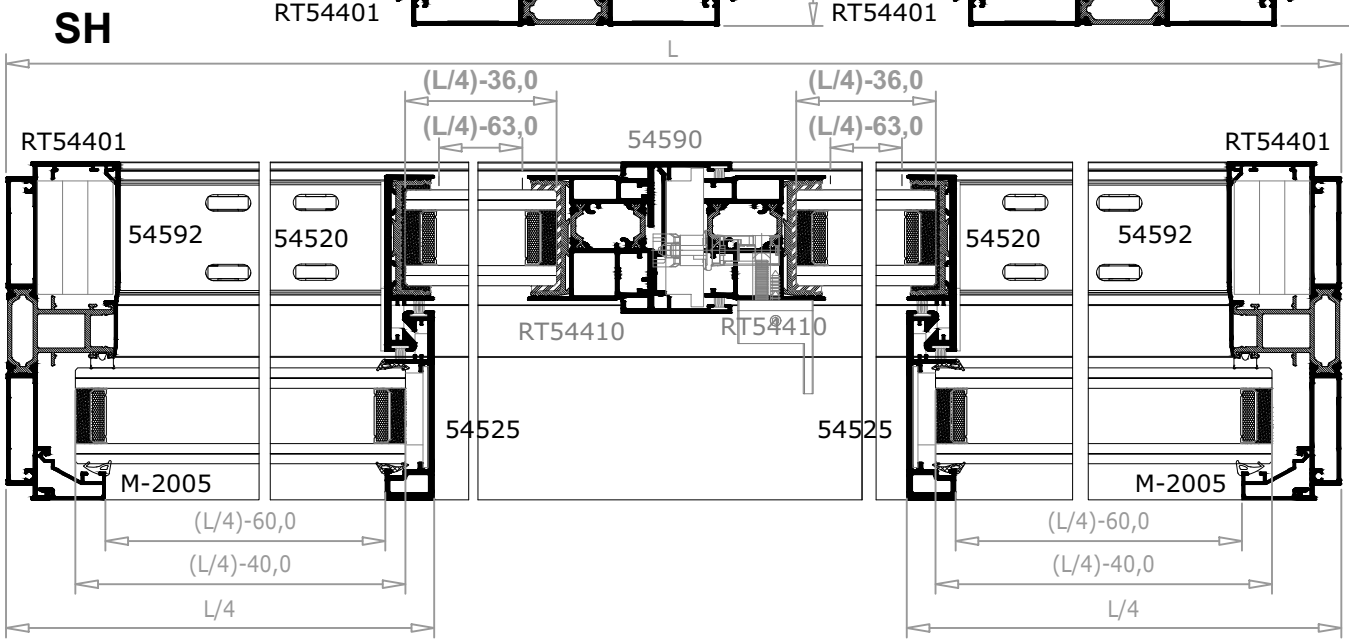

Opción cruce reforzado

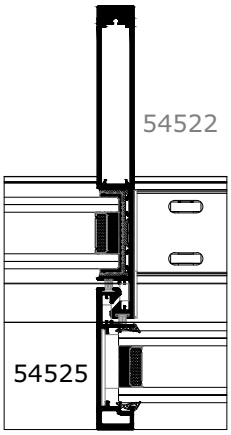

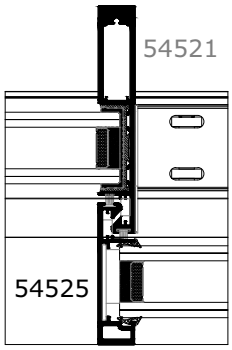

Tapas a añadir sobre configuración simple		
Referencia	Descripción	Uds.
27014033*	Tapa refuerzo cruce grande, inf. M.DE.E-M.IZ.I	1
27018033*	Tapa refuerzo cruce grande, sup. M.DE.E-M.IZ.I	1

Tapas a añadir sobre configuración simple		
Referencia	Descripción	Uds.
27012033*	Tapa refuerzo cruce medio, inf. M.DE.E-M.IZ.I	1
27016033*	Tapa refuerzo cruce medio, sup. M.DE.E-M.IZ.I	1

Detalles escala reducida 1:3 y 1:4

* En función de la configuración de la ventana. Ver apartado "Montaje".

ALUSISTEMAS

LISTADO DE CORTE

Referencia	Descripción	Uds.	Dimensión	Corte
RT54401	Marco mixto	2	L	
		2	H	
RT54410	Hoja multipunto S	2	H-79	
54520	Hoja cruce	2	H-73	
54525	Hoja cruce fijos 40	2	H-26	+
54596	Tapa marco fijo	2	L/2	
54592	Tapa lateral	2	H-27	+
M-2005	Junquillo recto 11 mm.	2	H-35	
		4	(L/4)-60	
54591	Tapa poliamida	4	(L/4)-38	+
54599	Soporte cerradero	1	H-26	+
54590	Unión cuatro hojas	2	H-79	
503500 ó 503600	U poliamida*	4	(L/2)-63	
		2	H-80 (HL)	
		2	H-74 (HC)	

* En función de la composición del vidrio.
IMPORTANTE: Las medidas indicadas son orientativas. Verificar las mismas antes de cortar material en serie para evitar posibles errores.

LISTADO DE ACCESORIOS

Referencia	Descripción	Uds.	Dimensión	
0472.9	Escuadra Monticelli 36x9_9c	8		
50370	Escuadra alineación inox 1x14	8		
11017033	Juego escuadras fijación cruce de vidrio 40 (s/vidrio)	2		
27008018	Juego tapas hoja multipunto	2		
27006018*	Tapa cruce, inf. base M.DE.E-M.IZ.I	1		
27007018*	Tapa cruce, inf. base M.DE.I-M.IZ.E	1		
27010018*	Tapa cruce, sup. postizo. base M.DE.E-M.IZ.I	1		
27011018*	Tapa cruce, sup. postizo. base M.DE.I-M.IZ.E	1		
27009018	Tapa cruce sup. base	1		
27020033	Juego doble tapas unión 4H	1		
27002033	Horquilla centradora de vidrio 38 mm. (s/vidrio)	-	Ver acristalamiento	
	Rodamiento paso 100 mm.	1	L-63	
26016033	Pletina deslizante 12x2	4	(L/4)-63	
260133	Cortaviento de marco	4		
26018033	Cortaviento de hoja	2		
30071019	Junta exterior para fijos		4x(L/4)	2xH
ESP001	Espuma autoadhesiva 45x10 mm.	6	H-26	
ESP003	Espuma autoadhesiva 15_55_10_5	1	H-26	
ESP004	Espuma autoadhesiva 6x9 mm.	4	H-73	
89033	Burlete base 6,5x6 TriFin		4xL	
89034	Burlete base 6,5x7 TriFin			4xH
210033I ***	Manilla pequeña izquierda	1		
	Multipunto (en función de altura y manilla)	1		
97013036	Cerradero multipunto 10,75 mm.	s/multipunto		
50560	Pareja embellecedores cerradero	s/multipunto		
97019036	Falsa maniobra	1		
VIDRIO	Vidrio**	2	((L/4)-36)x(H-75)	
		2	((L/4)-40)x(H-55)	

* En función de la configuración de la ventana. Ver apartado "Montaje".
** Comprobar medida de vidrio según el Anexo A en apartado "Montaje"
*** Referencia en función de acabado y modelo. Consultar tabla de acabados y mano de uso.

ALUSISTEMAS

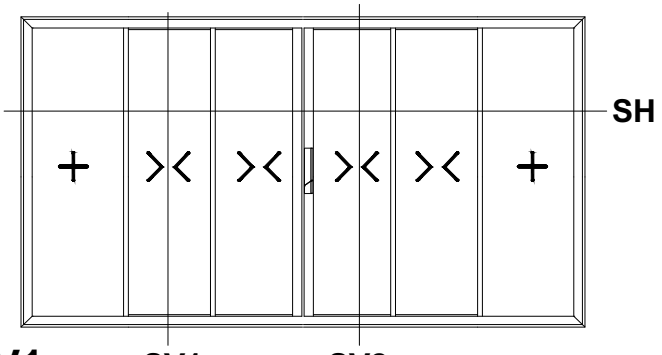

SV1

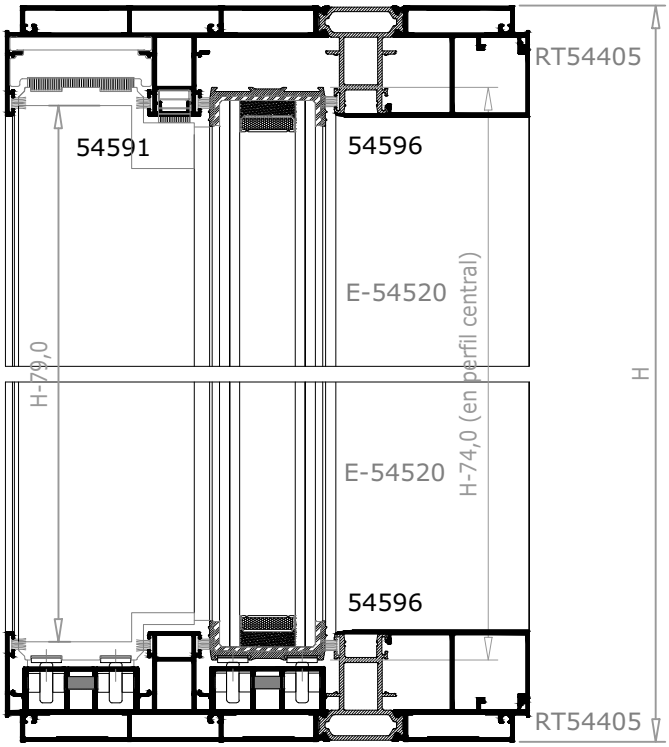

SV2

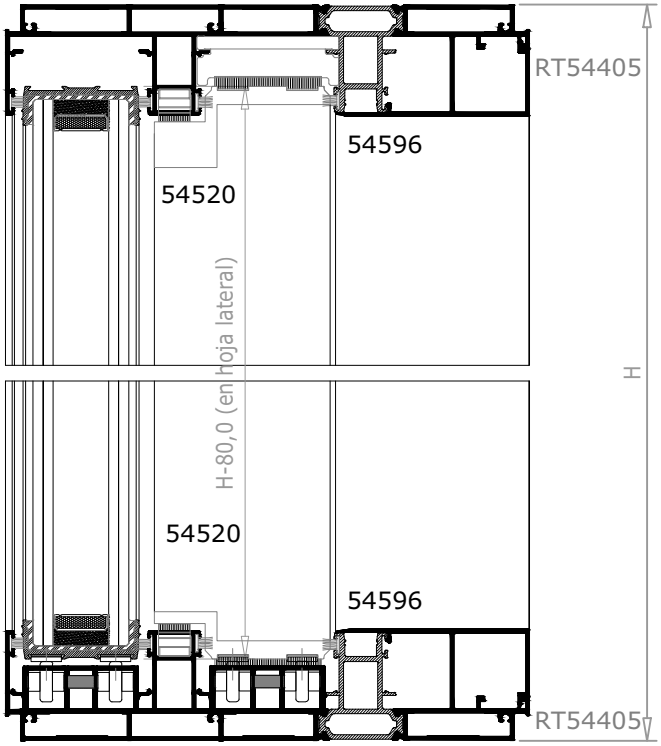

SH

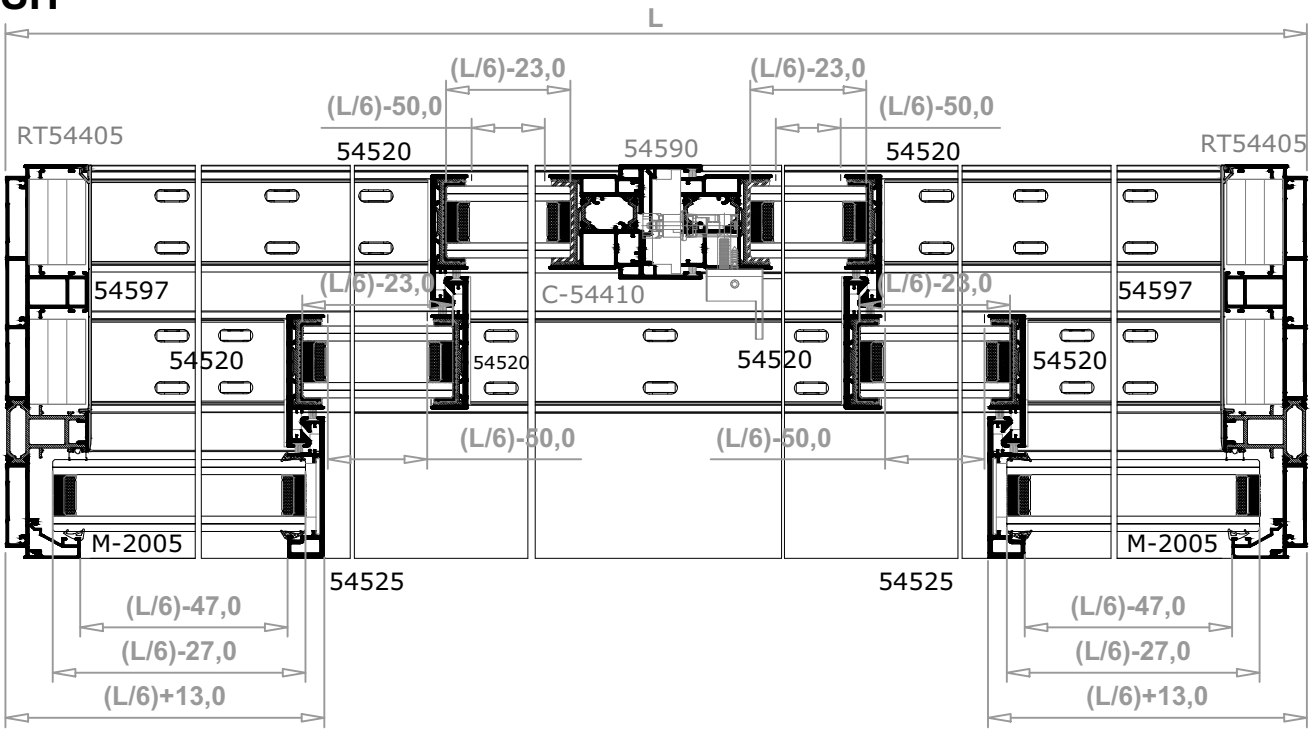

Detalles escala reducida 1:3 y 1:4

LISTADO DE CORTE

Referencia	Descripción	Uds.	Dimensión	Corte
RT54405	Marco mixto tricarril	2	L	
		2	H	
RT54410	Hoja multipunto S	2	H-79	
54520	Hoja cruce	4	H-73	
54525	Hoja cruce fijos 40	2	H-26	+
54591	Tapa poliamida	2	H-88	
		4	(L/6)-35	+
54596	Tapa marco fijo	2	L-(2((L/6)+13))	
54597	Tapa tricarril	2	H-27	+
54599	Soporte cerradero	1	H-26	+
54590	Unión cuatro hojas	2	H-79	
M-2005	Junquillo recto 11 mm.	2	H-35	
		4	(L/6)-47	
503500 ó 503600	U poliamida*	8	(L/6)-50	
		2	H-80 (HL)	
		6	H-74 (HC)	

* En función de la composición del vidrio.
IMPORTANTE: Las medidas indicadas son orientativas. Verificar las mismas antes de cortar material en serie para evitar posibles errores.

LISTADO DE ACCESORIOS

Referencia	Descripción	Uds.	Dimensión	
0472.9	Escuadra Monticelli 36x9_9c	12		
50370	Escuadra alineación inox 1x14	20		
27008018	Juego tapas hoja multipunto	2		
27006018*	Tapa cruce, inf. base M.DE.E-M.IZ.I	3		
27007018*	Tapa cruce, inf. base M.DE.I-M.IZ.E	3		
27010018*	Tapa cruce, sup. postizo. base M.DE.E-M.IZ.I	3		
27011018*	Tapa cruce, sup. postizo. base M.DE.I-M.IZ.E	3		
27009018	Tapa cruce sup. base	6		
27002033	Horquilla centradora de vidrio 38 mm. (s/vidrio)	-	Ver acristalamiento	
	Rodamiento paso 100 mm.	2	L-63	
26016033	Pletina deslizante 12x2	8	(L/6)-50	
260133	Cortaviento de marco	4		
26018033	Cortaviento de hoja	6		
260233	Cortavientos marco tricarril	4		
ESP001	Espuma autoadhesiva 45x10 mm.	12	H-26	
ESP003	Espuma autoadhesiva 15_55_10_5	1	H-26	
ESP004	Espuma autoadhesiva 6x9 mm.	8	H-73	
89033	Burlete base 6,5x6 TriFin		8xL	2xH
89034	Burlete base 6,5x7 TriFin			8xH
210033D ***	Manilla pequeña derecha	1		
	Multipunto (en función de altura y manilla)	1		
97013036	Cerradero multipunto 10,75 mm.	s/multipunto		
50560	Pareja embellecedores cerradero	s/multipunto		
97019036	Falsa maniobra	1		
VIDRIO	Vidrio**	4	((L/6)-23)x(H-75)	
		2	((L/6)-27)x(H-55)	

* En función de la configuración de la ventana. Ver apartado "Montaje".
** Comprobar medida de vidrio según el Anexo A en apartado "Montaje"
*** Referencia en función de acabado y modelo. Consultar tabla de acabados y mano de uso.

ALUSISTEMAS

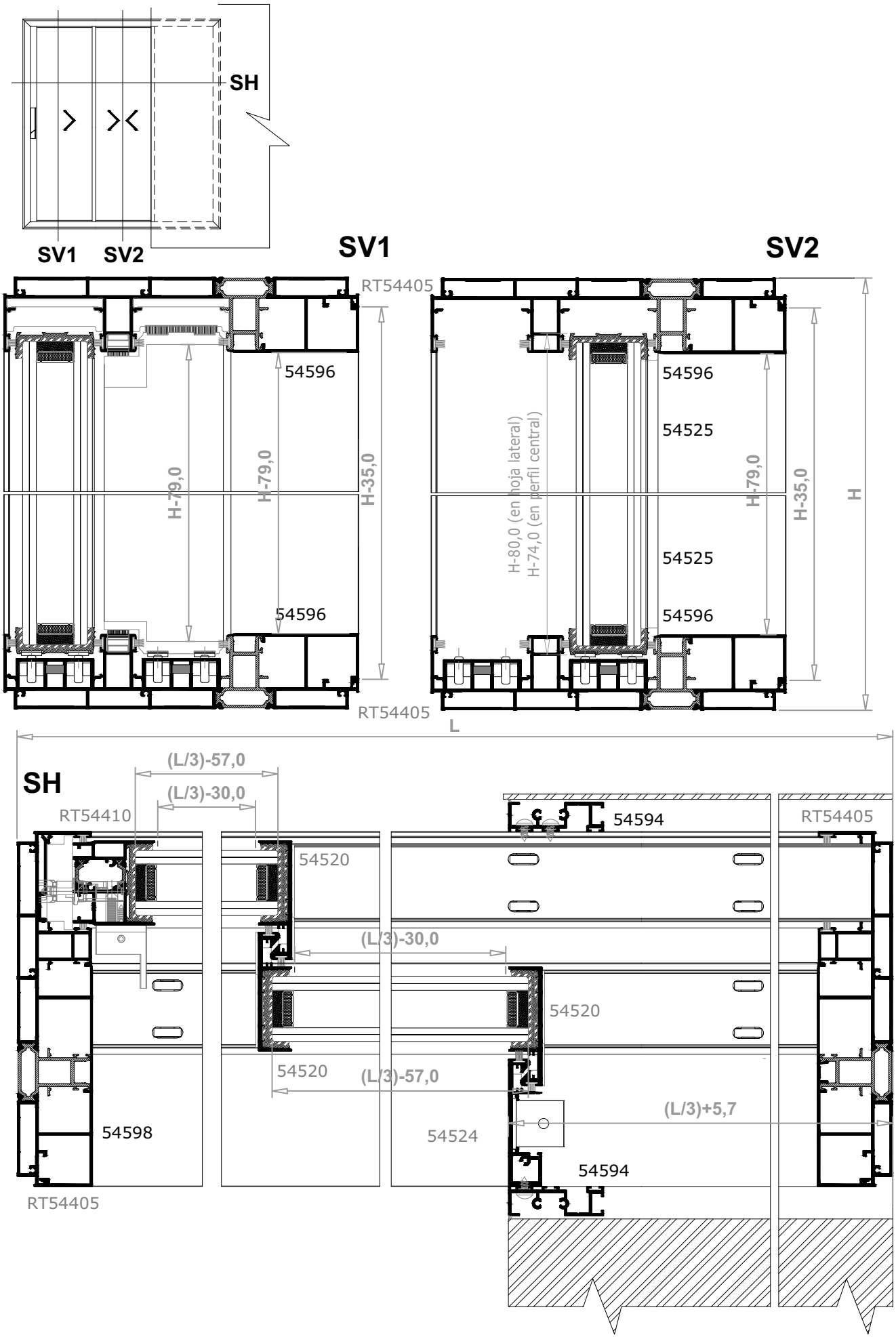

Detalles escala reducida 1:3

LISTADO DE CORTE

Referencia	Descripción	Uds.	Dimensión	Corte
RT54405	Marco mixto tricarril	2	L	
		2	H	
RT54410	Hoja multipunto S	1	H-79	
54520	Hoja cruce	3	H-73	
54524	Hoja cruce fijos de 32	1	H-26	+
54594	Galandage	2	H	
54598	Tapa fijo tricarril	2	H-27	+
54596	Tapa marco fijo	1	(2x(L/3))-50	+
54599	Soporte cerradero	1	H-26	+
503500 ó 503600	U poliamida*	4	(L/3)-30	
		1	H-80 (HL)	
		3	H-74 (HC)	

* En función de la composición del vidrio.
IMPORTANTE: Las medidas indicadas son orientativas. Verificar las mismas antes de cortar material en serie para evitar posibles errores.

LISTADO DE ACCESORIOS

Referencia	Descripción	Uds.	Dimensión	
0472.9	Escuadra Monticelli 36x9_9c	12		
50370	Escuadra alineación inox 1x14	20		
11018033	Juego escuadras fijación cruce v30	1		
27008018	Juego tapas hoja multipunto	1		
27006018*	Tapa cruce, inf. base M.DE.E-M.IZ.I	3		
27010018*	Tapa cruce, sup. postizo. base M.DE.E-M.IZ.I	3		
27009018	Tapa cruce sup. base	3		
27002033	Horquilla centradora de vidrio 38 mm. (s/vidrio)	-	Ver acristalamiento	
	Rodamiento paso 100 mm.	2	L-63	
26016033	Pletina deslizante 12x2	4	(L/3)-30	
26018033	Cortaviento de hoja	2		
260133	Cortaviento de marco	2		
260233	Cortavientos marco tricarril	3		
ESP003	Espuma autoadhesiva 15_55_10_5	1	H-26	
ESP004	Espuma autoadhesiva 6x9 mm.	4	H-73	
89033	Burlete base 6,5x6 TriFin		8xL	4xH
89034	Burlete base 6,5x7 TriFin			4xH
210033I ***	Manilla pequeña izquierda	1		
	Multipunto (en función de altura y manilla)	1		
97013036	Cerradero multipunto 10,75 mm.	s/multipunto		
50560	Pareja embellecedores cerradero	s/multipunto		
97019036	Falsa maniobra	1		
VIDRIO	Vidrio**	2	((L/3)-57)x(H-75)	

* En función de la configuración de la ventana. Ver apartado "Montaje".
** Comprobar medida de vidrio según el Anexo A en apartado "Montaje"
*** Referencia en función de acabado y modelo. Consultar tabla de acabados y mano de uso.

ALUSISTEMAS

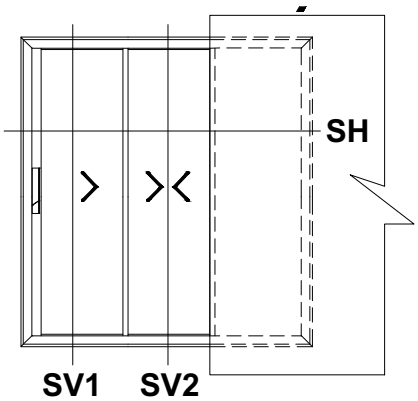

SV1

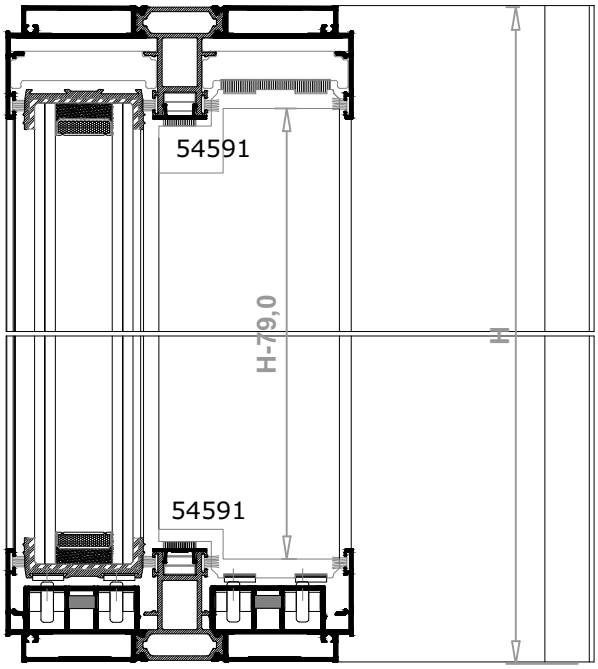

SV2

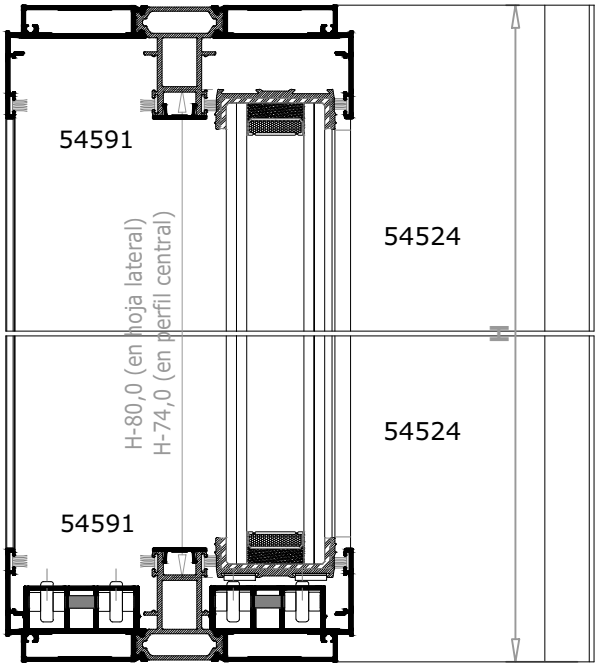

SH

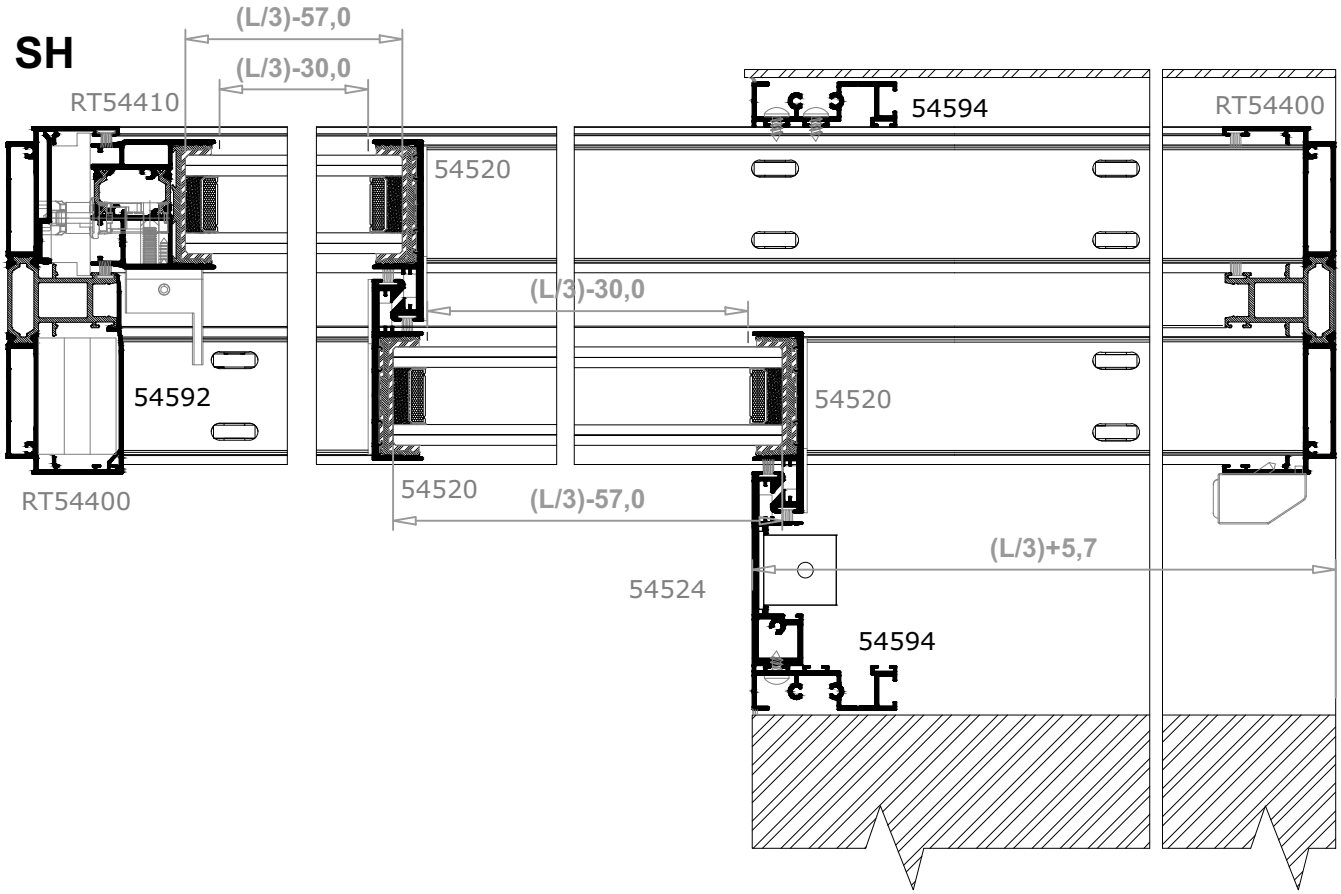

Detalles escala reducida 1:3

LISTADO DE CORTE

Referencia	Descripción	Uds.	Dimensión	Corte
RT54400	Marco	2	L	
		2	H	
RT54410	Hoja multipunto S	1	H-79	
54520	Hoja cruce	3	H-73	
54524	Hoja cruce fijos de 32	1	H	+
54594	Galandage	2	H	
54592	Tapa lateral	2	H-27	+
54599	Soporte cerradero	1	H-26	+
54591	Tapa poliamida	2	(L/3)-26,5	+
		2	(2(L/3))-26,5	+
503500 ó 503600	U poliamida*	4	(L/3)-30	
		1	H-80 (HL)	
		3	H-74 (HC)	

* En función de la composición del vidrio.
IMPORTANTE: Las medidas indicadas son orientativas. Verificar las mismas antes de cortar material en serie para evitar posibles errores.

LISTADO DE ACCESORIOS

Referencia	Descripción	Uds.	Dimensión	
0472.9	Escuadra Monticelli 36x9_9c	8		
50370	Escuadra alineación inox 1x14	16		
11018033	Juego escuadras fijación cruce v30	1		
27008018	Juego tapas hoja multipunto	1		
27006018*	Tapa cruce, inf. base M.DE.E-M.IZ.I	3		
27010018*	Tapa cruce, sup. postizo. base M.DE.E-M.IZ.I	3		
27009018	Tapa cruce sup. base	3		
27002033	Horquilla centradora de vidrio 38 mm. (s/vidrio)	-	Ver acristalamiento	
	Rodamiento paso 100 mm.	2	L-63	
26016033	Pletina deslizante 12x2	4	(L/3)-30	
26018033	Cortaviento de hoja	3		
260133	Cortaviento de marco	2		
ESP003	Espuma autoadhesiva 15_55_10_5	1	H-26	
ESP004	Espuma autoadhesiva 6x9 mm.	4	H-73	
89033	Burlete base 6,5x6 TriFin		4xL	4xH
89034	Burlete base 6,5x7 TriFin			4xH
210033I ***	Manilla pequeña izquierda	1		
	Multipunto (en función de altura y manilla)	1		
970033 ***	Limitador de apertura	4		
97013036	Cerradero multipunto 10,75 mm.	s/multipunto		
50560	Pareja embellecedores cerradero	s/multipunto		
97019036	Falsa maniobra	1		
VIDRIO	Vidrio**	2	((L/3)-57)x(H-75)	

* En función de la configuración de la ventana. Ver apartado "Montaje".
** Comprobar medida de vidrio según el Anexo A en apartado "Montaje"
*** Referencia en función de acabado y modelo. Consultar tabla de acabados y mano de uso.

ALUSISTEMAS

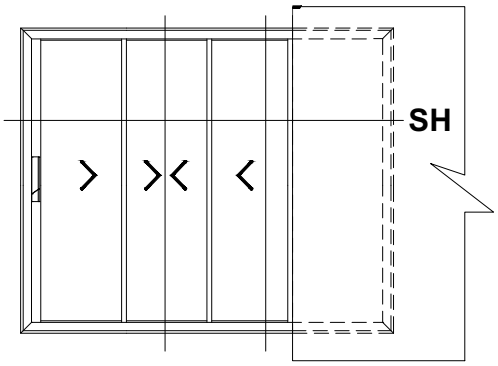

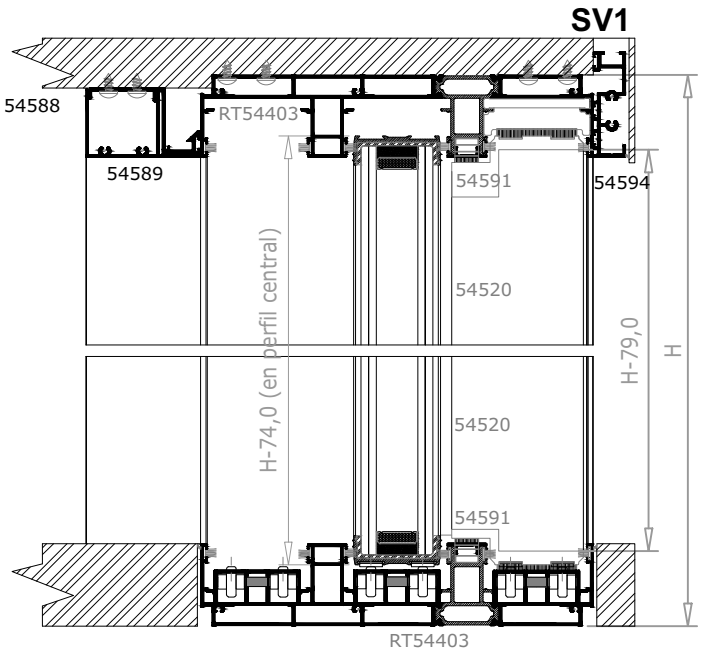

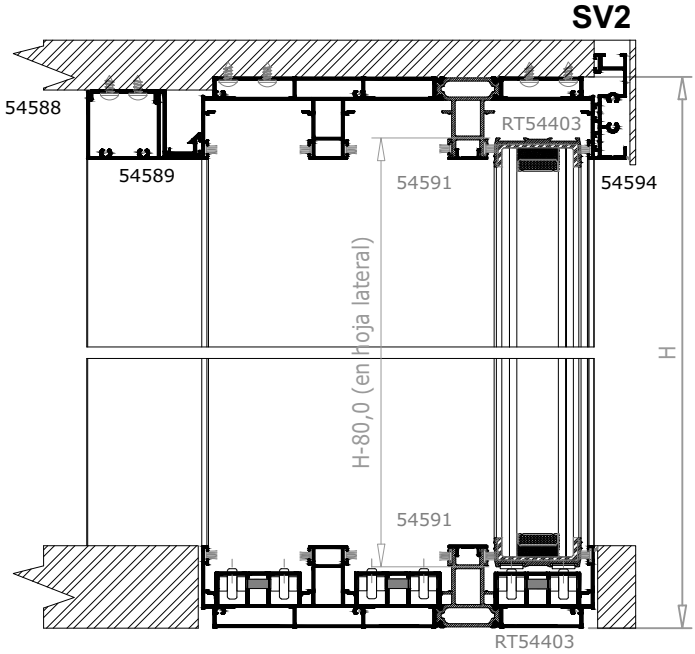

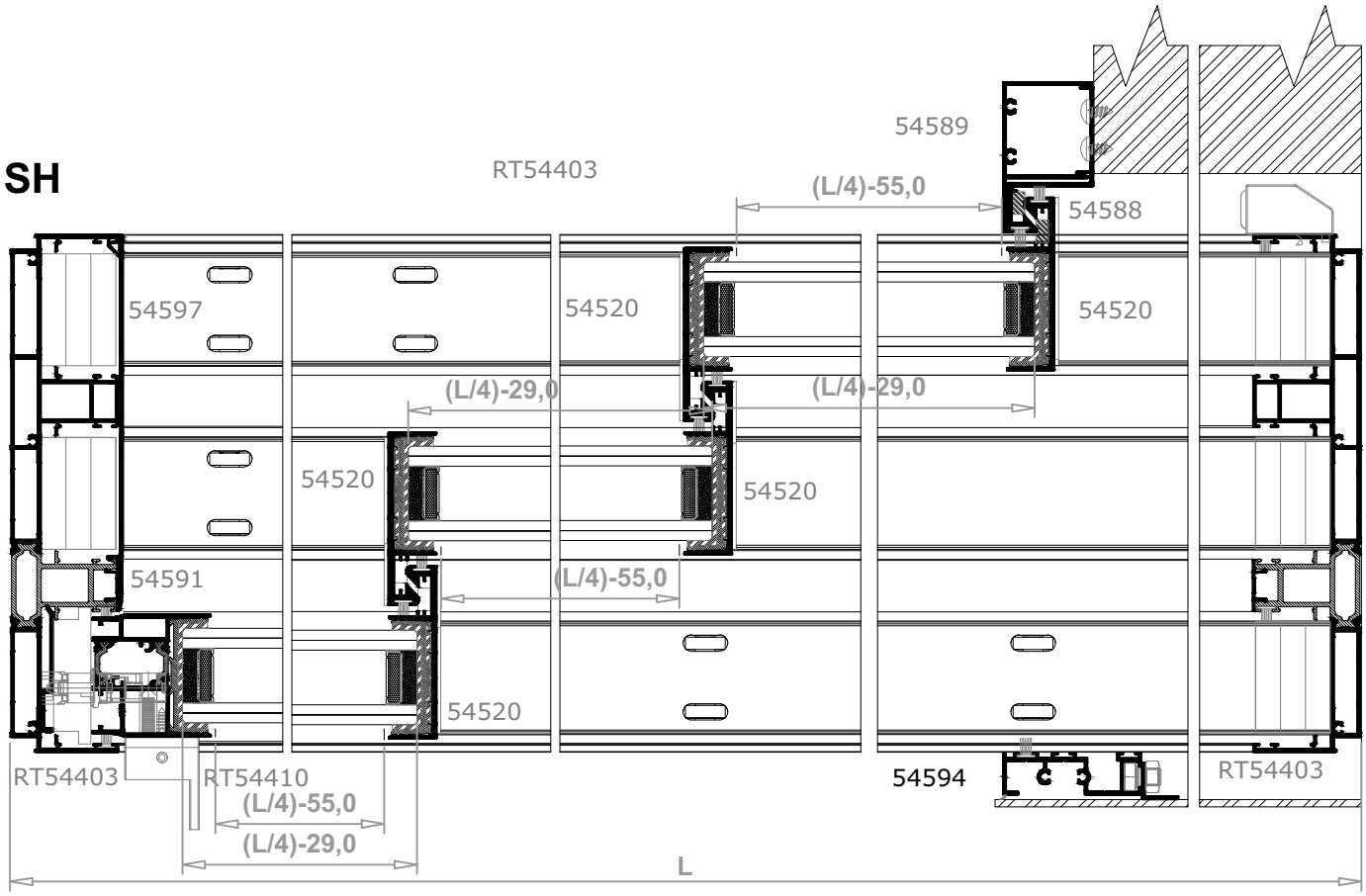

LISTADO DE CORTE

Referencia	Descripción	Uds.	Dimensión	Corte
RT54403	Marco tricarril	2	L	
		2	H	
RT54410	Hoja multipunto S	1	H-79	
54520	Hoja cruce	5	H-73	
54591	Tapa poliamida	2	H-88	
		2	(L/4)-6,5	+
		2	(3(L/4))-82	+
54597	Tapa tricarril	1	H-27	+
54599	Soporte cerradero	1	H-26	+
54594	Galandage	1	H-31,6	
		1	(3(L/4))-38	
54588	Base tapa cruce clip	1	H-50,8	
		1	(3(L/4))-38	
54589	Tapa cruce clip	1	H-50,8	
		1	(3(L/4))-38	
503500 ó 503600	U poliamida*	6	(L/4)-55	
		1	H-80(HL)	
		5	H-74(HC)	

* En función de la composición del vidrio.
IMPORTANTE: Las medidas indicadas son orientativas. Verificar las mismas antes de cortar material en serie para evitar posibles errores.

LISTADO DE ACCESORIOS

Referencia	Descripción	Uds.	Dimensión	
0472.9	Escuadra Monticelli 36x9_9c	12		
50370	Escuadra alineación inox 1x14	16		
27008018	Juego tapas hoja multipunto	1		
27007018*	Tapa cruce, inf. base M.DE.I-M.IZ.E	5		
27011018*	Tapa cruce, sup. postizo. base M.DE.I-M.IZ.E	5		
27009018	Tapa cruce sup. base	5		
27002033	Horquilla centradora de vidrio 38 mm. (s/vidrio)	-	Ver acristalamiento	
	Rodamiento paso 100 mm.	3	L-63	
26016033	Pletina deslizante 12x2	6	(L/4)-55	
260133	Cortaviento de marco	2		
26018033	Cortaviento de hoja	5		
260233	Cortavientos marco tricarril	2		
ESP001	Espuma autoadhesiva 45x10 mm.	15	H-26	
ESP003	Espuma autoadhesiva 15_55_10_5	1	H-26	
ESP004	Espuma autoadhesiva 6x9 mm.	6	H-73	
89033	Burlete base 6,5x6 TriFin		12xL	4xH
89034	Burlete base 6,5x7 TriFin			4xH
210033I ***	Manilla pequeña izquierda	1		
	Multipunto (en función de altura y manilla)	1		
970033 ***	Limitador de apertura	2		
97013036	Cerradero multipunto 10,75 mm.	s/multipunto		
50560	Pareja embellecedores cerradero	s/multipunto		
97019036	Falsa maniobra	1		
VIDRIO	Vidrio**	3	((L/4)-29)x(H-75)	

* En función de la configuración de la ventana. Ver apartado "Montaje".
** Comprobar medida de vidrio según el Anexo A en apartado "Montaje"
*** Referencia en función de acabado y modelo. Consultar tabla de acabados y mano de uso.

ALUSISTEMAS

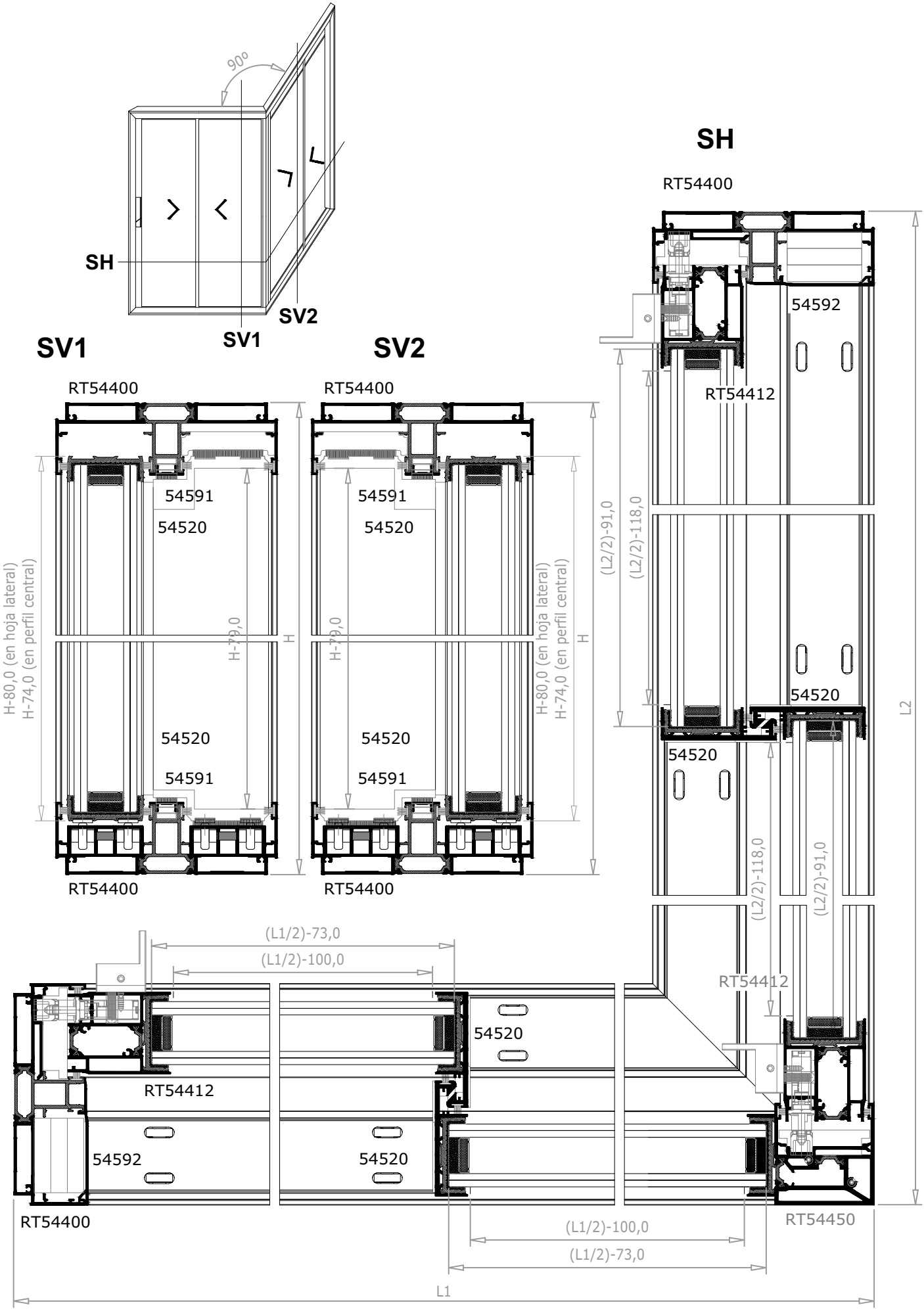

Detalles escala reducida 1:3 **2.6.51**

ALUSISTEMAS

LISTADO DE CORTE

Referencia	Descripción	Uds.	Dimensión	Corte
RT54400	Marco	2	L1	
		2	L2	
		2	H	
RT54412	Hoja seguridad S	3	H-79	
54520	Hoja cruce	4	H-73	
RT54450	Esquinero de hoja	1	H-74	+
54592	Tapa lateral	2	H-27	+
54591	Tapa poliamida	4	(L1-100)/2	+
		4	(L2-100)/2	
54599	Soporte cerradero	3	H-26	+
503500 ó 503600	U poliamida*	4	(L1/2)-100	
		4	(L2/2)-118	
		4	H-74 (HL)	
		4	H-80 (HC)	

* En función de la composición del vidrio.
IMPORTANTE: Las medidas indicadas son orientativas. Verificar las mismas antes de cortar material en serie para evitar posibles errores.

LISTADO DE ACCESORIOS

Referencia	Descripción	Uds.	Dimensión
0472.9	Escuadra Monticelli 36x9_9c	8	
50370	Escuadra alineación inox 1x14	8	
10019033	Escuadra 90º 36x9	4	
27022018	Juego tapas hoja seguridad	3	
27006018*	Tapa cruce, inf. base M.DE.E-M.IZ.I	2	
27007018*	Tapa cruce, inf. base M.DE.I-M.IZ.E	2	
27010018*	Tapa cruce, sup. postizo. base M.DE.E-M.IZ.I	2	
27011018*	Tapa cruce, sup. postizo. base M.DE.I-M.IZ.E	2	
27009018	Tapa cruce sup. base	4	
27021033	Juego tapas esquinero	1	
27002033	Horquilla centradora de vidrio 38 mm. (s/vidrio)	-	Ver acristalamiento
	Rodamiento paso 100 mm.		
26016033	Pletina deslizante 12x2	4	(L1/2)-100
		4	(L2/2)-118
260133	Cortaviento de marco	4	
26018033	Cortaviento de hoja	4	
ESP001	Espuma autoadhesiva 45x10 mm.	6	H-26
ESP003	Espuma autoadhesiva 15_55_10_5	3	H-26
ESP004	Espuma autoadhesiva 6x9 mm.	4	H-73
89033	Burlete base 6,5x6 TriFin		8x(L1+L2) 6xH
89034	Burlete base 6,5x7 TriFin		4xH
210033D ***	Manilla pequeña derecha	1	
210033I ***	Manilla pequeña izquierda	2	
	Multipunto (en función de altura y manilla)	3	
97020036	Cerradero multipunto 15 mm.	s/multipunto	
50560	Pareja embellecedores cerradero	s/multipunto	
97019036	Falsa maniobra	3	
VIDRIO	Vidrio**	2	((L1/2)-73)x(H-75)
		2	((L2/2)-91)x(H-75)

* En función de la configuración de la ventana. Ver apartado "Montaje".
** Comprobar medida de vidrio según el Anexo A en apartado "Montaje"
*** Referencia en función de acabado y modelo. Consultar tabla de acabados y mano de uso.

ALUSISTEMAS

3.- ACRISTALAMIENTO

3.1. Acristalamiento en hojas

3.1.1 Seleccionar los perfiles U poliamida y Horquilla necesarios, en función del espesor del vidrio, según la tabla 3.1.1.1

Tabla 3.1.1.1

Vidrio	U poliamida	Horquilla*	Sellado (H)
38 mm.	503500	27002033	2 mm.
36 mm.	503500	27002033	3 mm.
34 mm.	503500	27003033	4 mm.
32 mm.	503500	27003033	5 mm.
30 mm.	503600	27004033	2 mm.
28 mm.	503600	27004033	3 mm.
26 mm.	503600	27005033	4 mm.
24 mm.	503600	27005033	5 mm.

* Colocar 1 horquilla en cada extremo, a 7 cm. del borde del vidrio, y tantas intermedias como sea necesario para que entre ellas no exista más de 40 cm. de separación.

503500

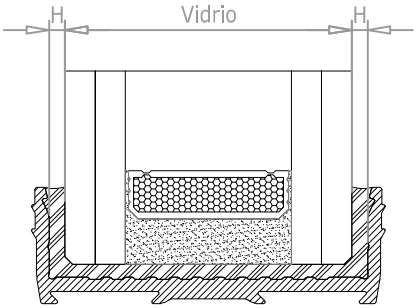

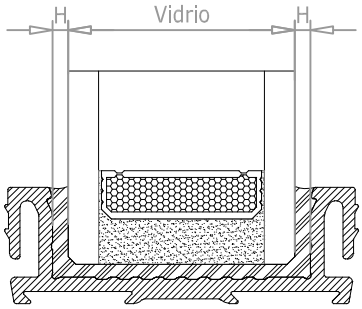

503600

3.1.2 Comprobar medida real del vidrio cortado respecto a la medida teórica, valorando las siguientes opciones:

A: Si la medida real es ± 1mm. que la medida teórica, situar calzos de 1 mm. entre vidrio y horquilla

B: Si la medida real es ≥ 2 ó 3 mm. que la medida teórica, no se emplearán calzos suplementarios

C: Si la medida real es ≤ 2 ó 3 mm. que la medida teórica, situar calzos de 2 mm. entre vidrio y horquilla.

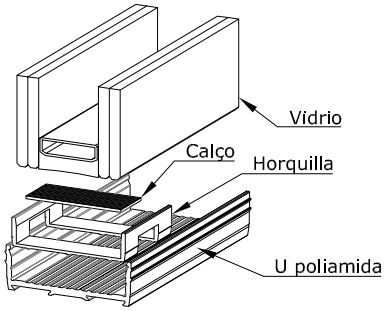

3.1.3 Para un correcto montaje/pegado del vidrio a la hoja consultar el apartado **6 Montaje.**

3.1.4 Comprobaciones:

- Una vez pegado el vidrio y curada la silicona que lo adhiere a los perfiles de poliamida en U; se verificarán las medidas exteriores (ancho y alto) del conjunto, al menos en dos puntos de cada arista (ver Anexo A).
  - Longitud vertical: solo se admitirá una desviación de ± 1,5 mm.
  - Longitud horizontal: según la diferencia respecto de la medida nominal:
    - -1 +2,5 mm.: admisible para instalación
    - -3 a -1 mm.: necesario situar un distanciador de 2 mm. entre la poliamida y el perfil de cruce, aplicando silicona para fijar el clip en sólo uno de los puntos.
- Aplicar silicona Sika SG500 o similar en las aristas interiores de los perfiles U para garantizar su pegado al vidrio.

3.1.5 Recomendaciones.

- Se recomienda, desde el punto de vista estético, el uso de intercalarios de 6,5 mm. de altura y en color negro.
- Importante controlar la dimensión de ancho x alto al menos en dos puntos por cada longitud horizontal y vertical
- Los vidrios serán siempre con cantos pulidos
- En composiciones de tres carriles, las unidades de vidrio del carril central serán TEMPLADAS, para evitar roturas por contrastes térmicos.

3.2. Acristalamiento en fijos

3.2.1 Comprobar medidas de corte del vidrio según las necesidades de descuento.
3.2.2 Seleccionar el junquillo y las juntas de acristalamiento según las tablas 3.2.2.1 y 3.2.2.2.

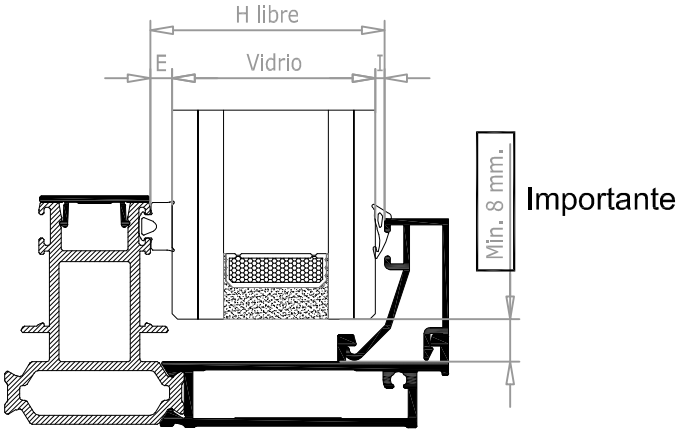

Tabla 3.2.2.1

Hoja cruce	Vidrio	Junquillo	H libre	E	I
54525	30-38 mm.	12 M-2005	44 mm.	4,2 mm.	2-10 mm.
	31-39 mm.	11 59847	45 mm.	4,2 mm.	3-10 mm.
54524	22-30 mm.	20 M-2004	36 mm.	4,2 mm.	2-10 mm.
	24-32 mm.	18 362167	38 mm.	4,2 mm.	2-10 mm.

Tabla 3.2.2.2

Referencia	Imagen	Rango	Tipo
DU0023		2-3 mm.	I
DU0045		4-5 mm.	I
DU0067		6-7 mm.	I
DU5090		9-10 mm.	I
30071019		4,2 mm.	E

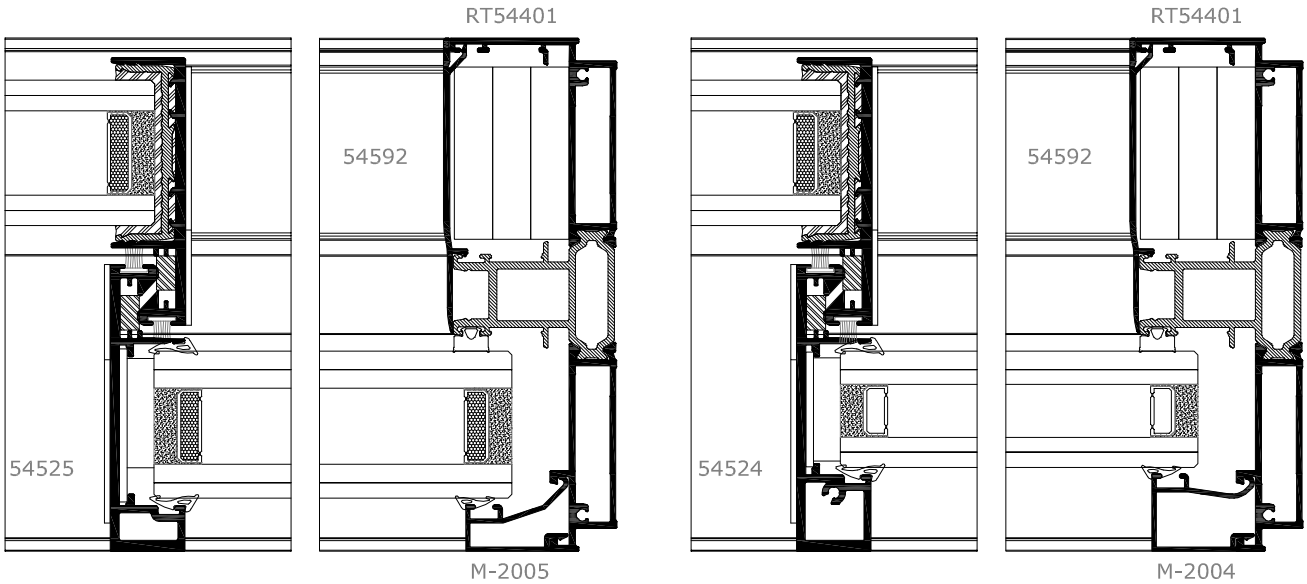

3.2. Acristalamiento en fijos

3.2.3 Seleccionar el junquillo y las juntas de acristalamiento según las tablas 3.2.3.1 y 3.2.3.2.

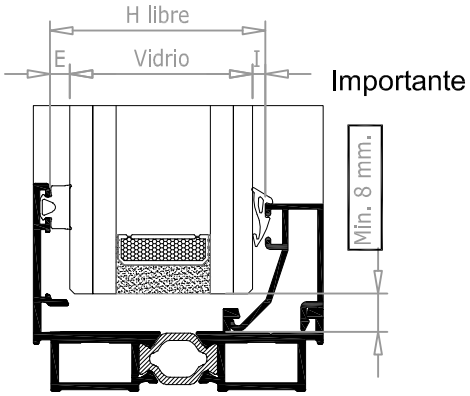

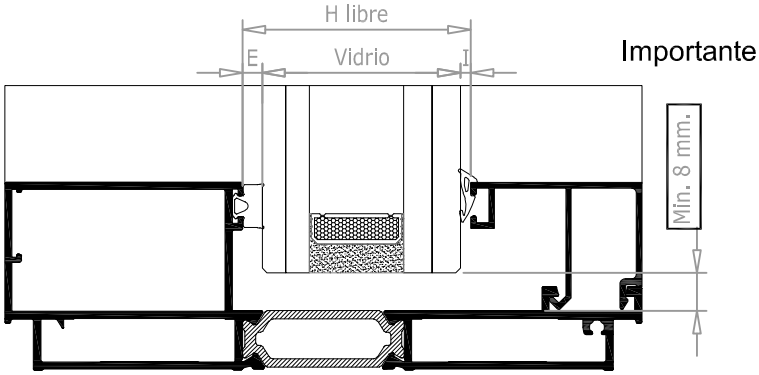

Tabla 3.2.3.1

Marco fijo	Vidrio	Junquillo	H libre	E	I
RT54402	34-38 mm.	36 359850	44 mm.	4,2 mm.	6-10 mm.
	30-34 mm.	40 17437	40 mm.	4,2 mm.	6-10 mm.
RT54406	32-40 mm.	11 359847	46 mm.	4,2 mm.	2-10 mm.
	27-35 mm.	16 359848 M-2384	41 mm.	4,2 mm.	2-10 mm.
	25-33 mm.	18 362167	39 mm.	4,2 mm.	2-10 mm.
	23-31 mm.	20 M-2004	37 mm.	4,2 mm.	2-10 mm.
	19-27 mm.	24 M-4808	33 mm.	4,2 mm.	2-10 mm.
	17-25 mm.	26 358948 M-2779	31 mm.	4,2 mm.	2-10 mm.
	15-24 mm.	28 M-2003	29 mm.	4,2 mm.	2-10 mm.

Tabla 3.2.3.2

Referencia	Imagen	Rango	Tipo
DU0023		2-3 mm.	I
DU0045		4-5 mm.	I
DU0067		6-7 mm.	I
DU5090		9-10 mm.	I
30071019		4,2 mm.	E

3. ANEXO A SUGERENCIA DE CHECK LIST

SOLICITANTE: _____ REF Obra / Proyecto / Vivienda: _____ Fecha: _____

REF Modelo de Ventana: _____ REF Unidad de Vidrio: _____ Composición y Espesor Unidad de Vidrio: _____

U.V.A. y recerco de Perfil Orgánico U

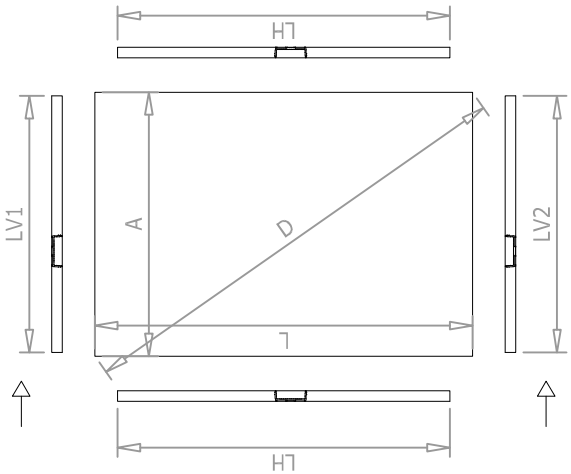

A_{uva} = mm

L_{uva} = mm

D_{uva} = mm

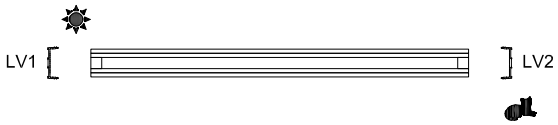

LH_{po} = mm

$LV1_{po}$ = mm

$LV2_{po}$ = mm

USO DE VIDRIO

(Señalar vidrio)

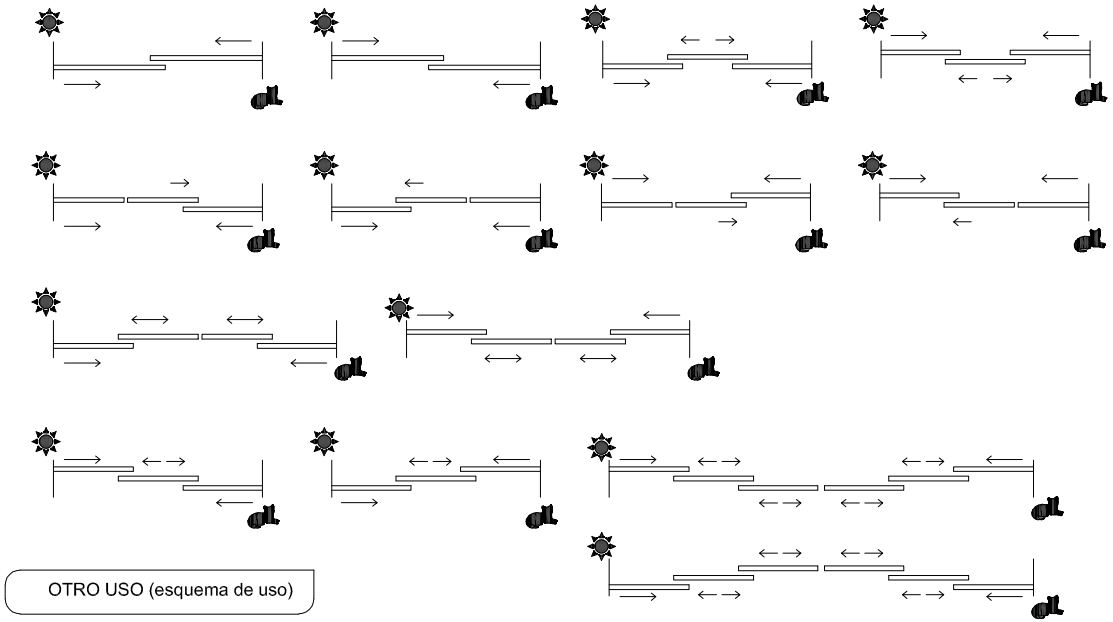

OTRO USO (esquema de uso)

TIPO de Perfil Orgánico U (señalar)

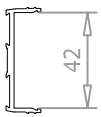

Ref: 503500

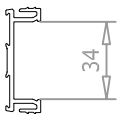

Ref: 503600

U.V.A. recercada - Final

L = mm

A = mm

D = mm

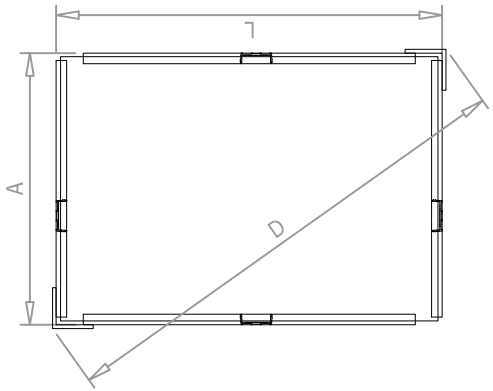

ALUSISTEMAS

3. ANEXO B

COMPROBACIÓN DE MEDIDAS DE VIDRIO.

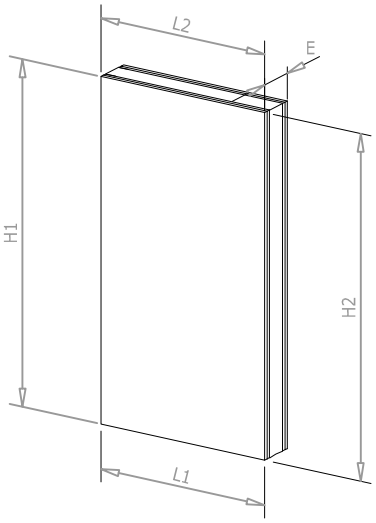

Teórica	Real	Dimensión
.....	.....	L1
.....	.....	L2
.....	.....	H1
.....	.....	H2
.....	.....	E

Antes de colocar el Perfil U de Poliamida checkear:

- ☐ Dimensión de ancho x alto al menos en dos puntos por cada longitud horizontal y vertical. Dimensión de vidrio según apartado "2.5 Listas de corte"
  - ☐ L1
  - ☐ L2
  - ☐ H1
  - ☐ H2
- ☐ Espesor de vidrio, que determinará el Perfil U de Poliamida a emplear.
  - ☐ E

COMPROBACIÓN DE MEDIDAS DEL CONJUNTO.

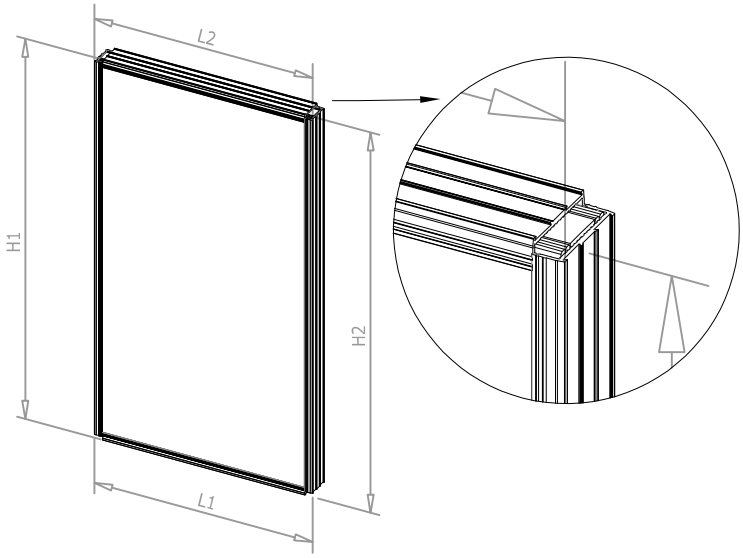

Teórica	Real	Dimensión
.....	.....	L1
.....	.....	L2
.....	.....	H1
.....	.....	H2

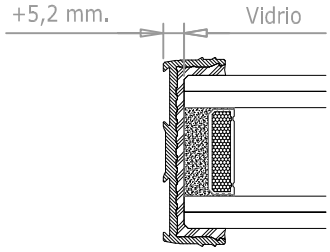

Después de colocar el Perfil U de Poliamida checkear:

- ☐ Dimensión de ancho x alto del vidrio más poliamidas de recerco al menos en dos puntos por cada longitud horizontal y vertical. Dimensión de vidrio según apartado "2.5 Listas de corte"
  - ☐ L1
  - ☐ L2
  - ☐ H1
  - ☐ H2

ALUSISTEMAS

4.- MECANIZADOS Y HERRAJES DE MOVIMIENTO

4.1 Escuadra 0472.9 en marcos
Troquel: A (99012021)

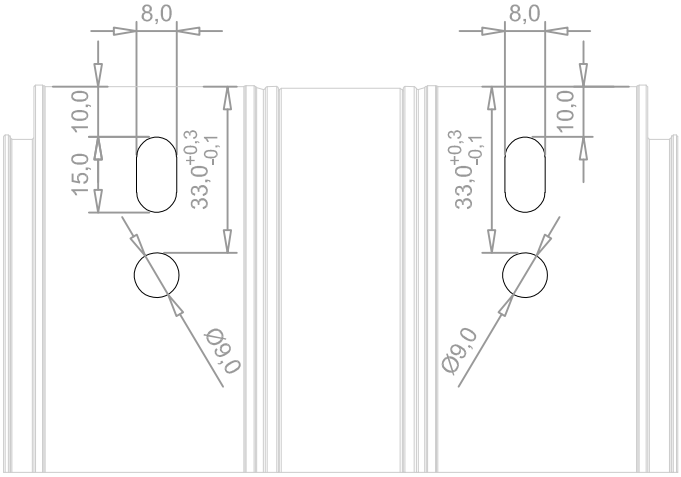

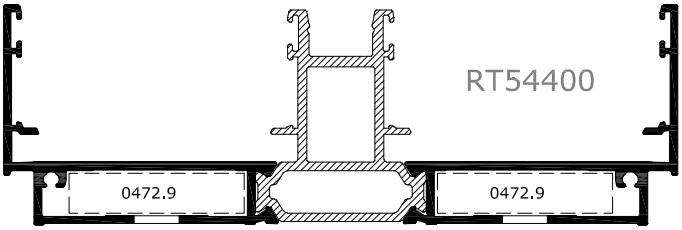

Mecanizados válidos para:
- RT54400
- RT54401
- RT54402

4.2 Escuadra 0378.10 en marcos
Troquel: A (99012021)

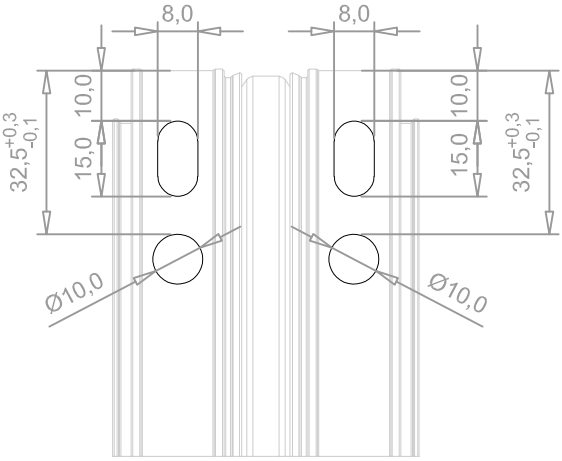

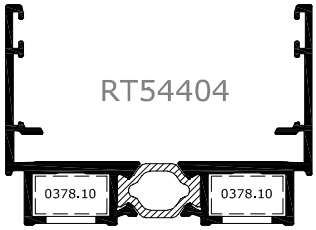

Mecanizados válidos para:
- RT54404
- RT54406

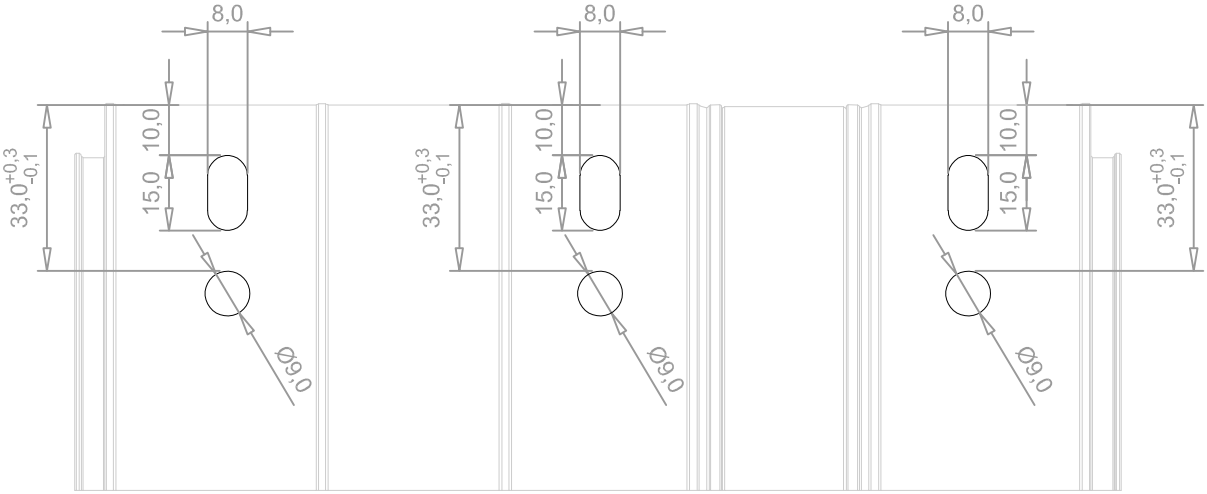

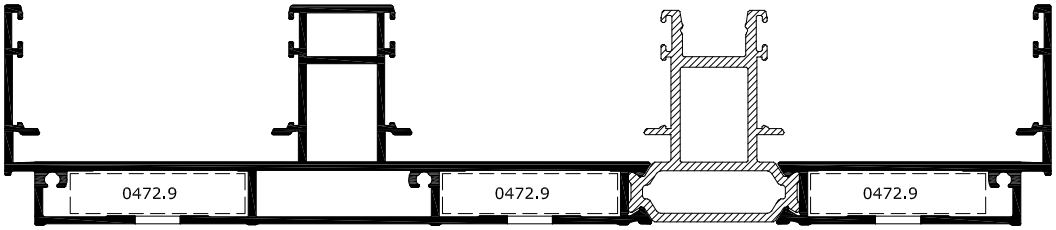

RT54403

Mecanizados válidos para:
- RT54403
-RT54405

Detalles a escala reducida 2:3

4.3 Salida de aguas oculta
Troquel: A (99012021)

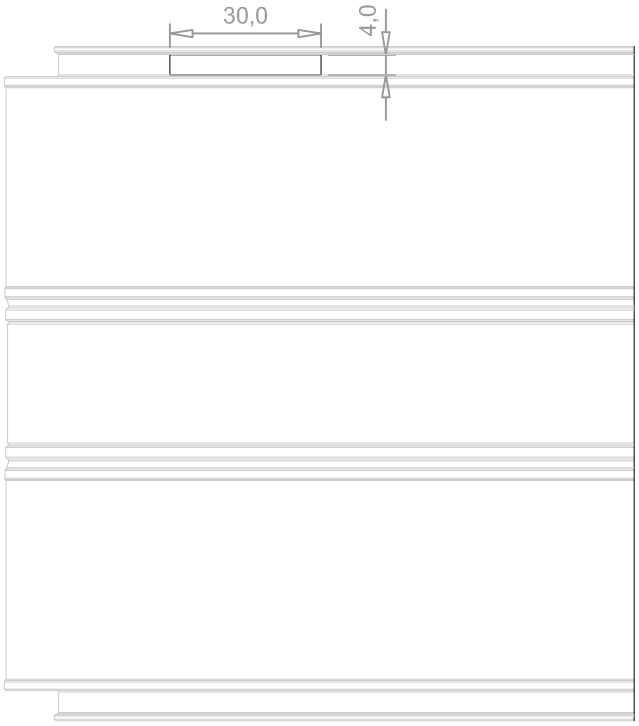

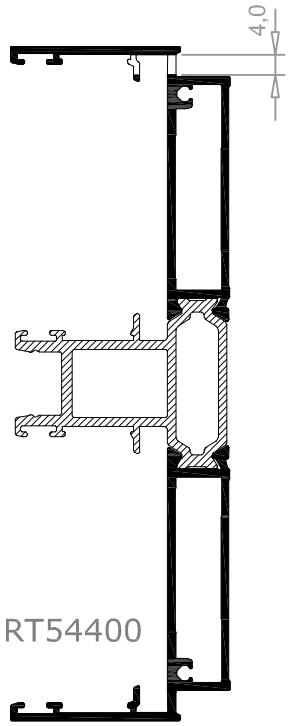

Mecanizados válidos para:
- RT54400
- RT54401
- RT54403
- RT54405

4.4 Salida de aguas oculta
Troquel: A (99012021)

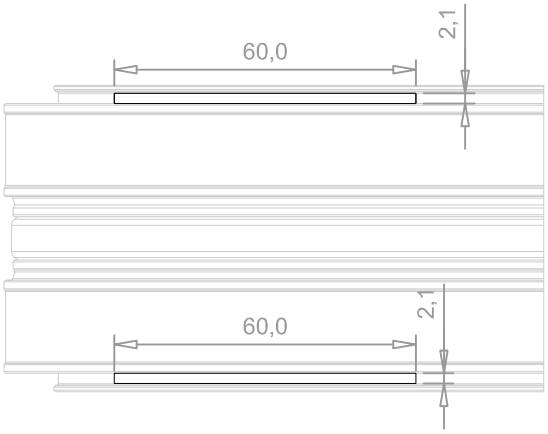

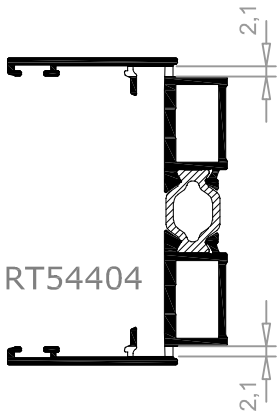

Mecanizados válidos para:
- RT54404
- RT54406

4.5 Salida de aguas indirecta
Troquel: A (99012021)

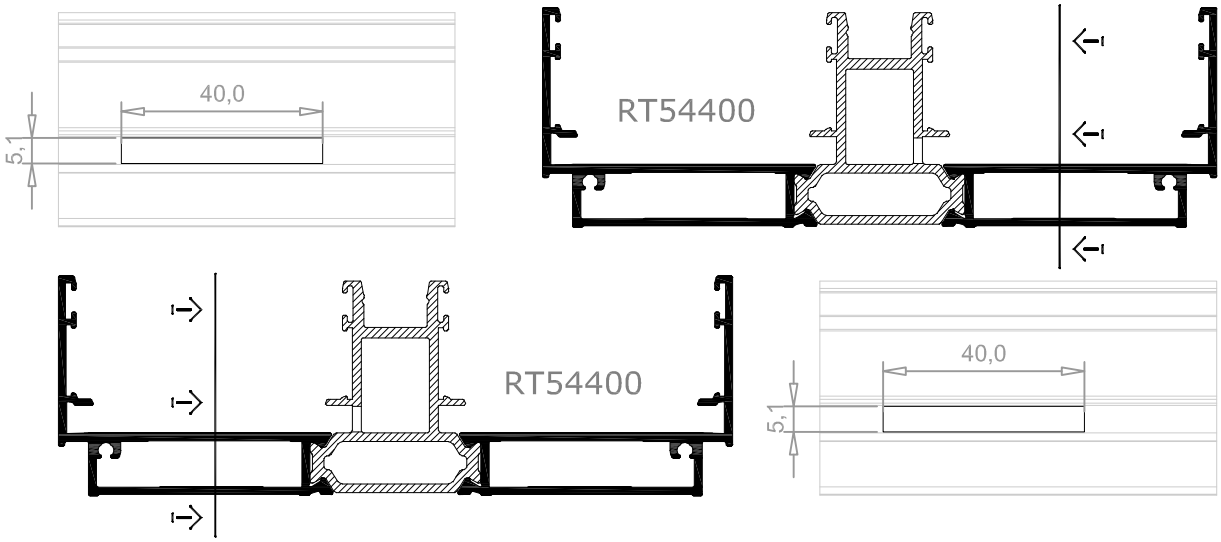

4.6 Salida de aguas indirecta
Troquel: A (99012021)

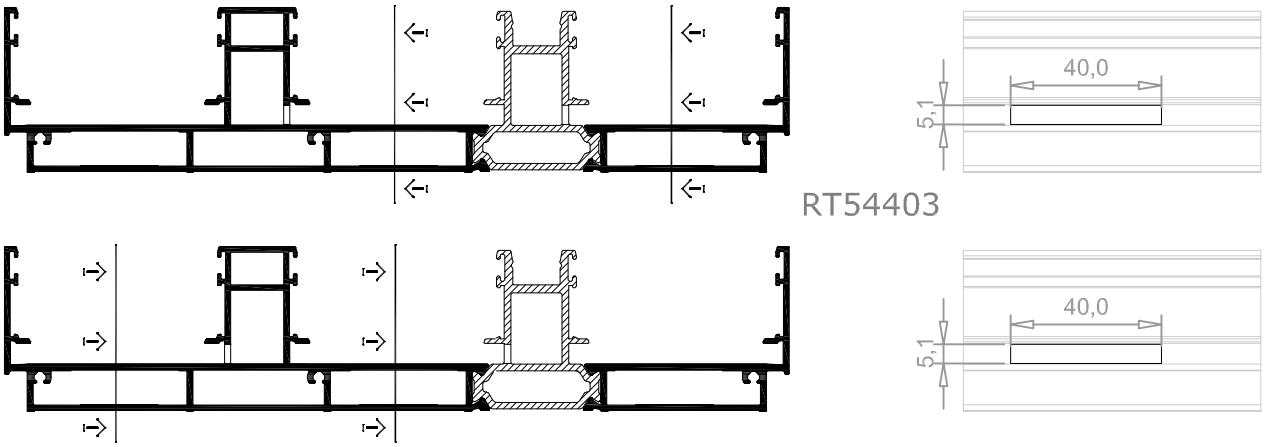

4.7 Salida de aguas en soporte marco desagüe.
Troquel: A (99012021)

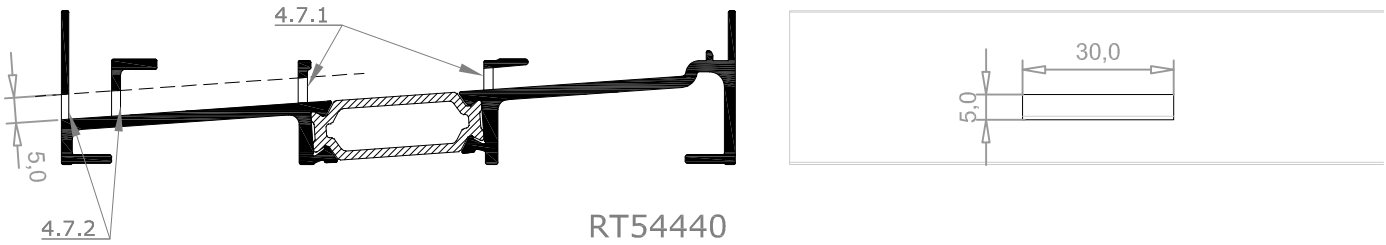

4.8 Salida de aguas en soporte marco desagüe para tricarril.
Troquel: A (99012021)

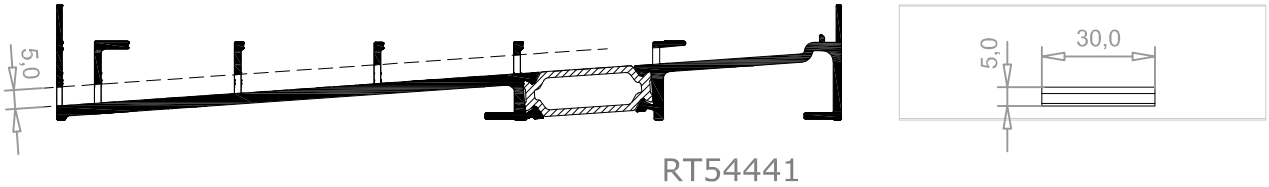

Detalles a escala reducida 1:2 y 2:3

4.9* Mecanizado perfil soporte cerradero.
Troquel: A (99012021)

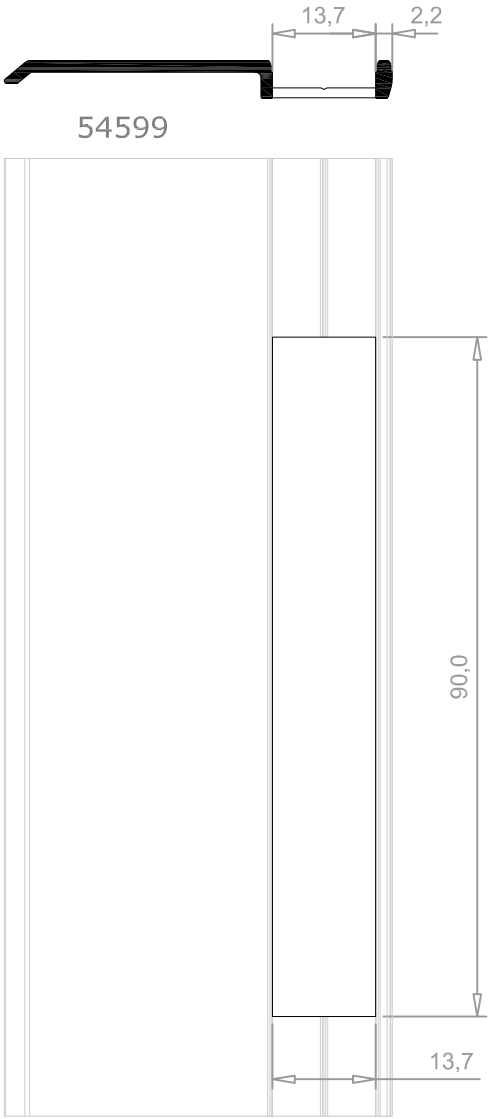

4.10 Retestado tapa lateral.
Troquel: B (99013021)

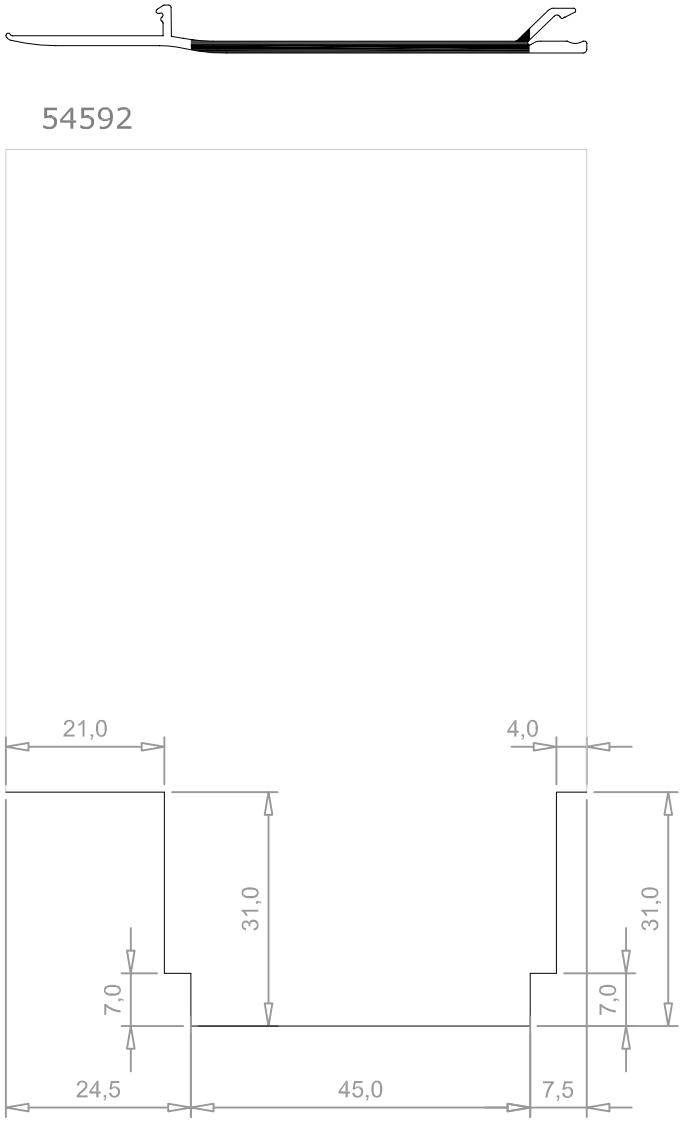

4.11 Mecanizado tapa poliamida.
Troquel: B (99013021)

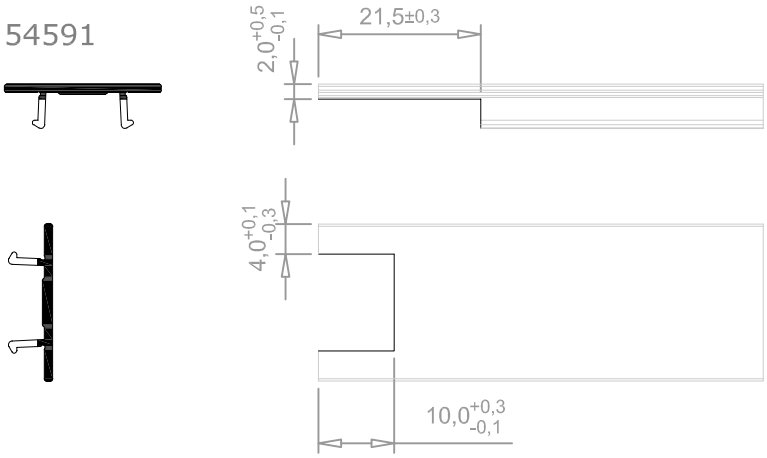

*Ejecutar solo si se usa el cerradero 97013036

4.12 Retestado perfil 4 hojas. Juego de fresas: 98010021

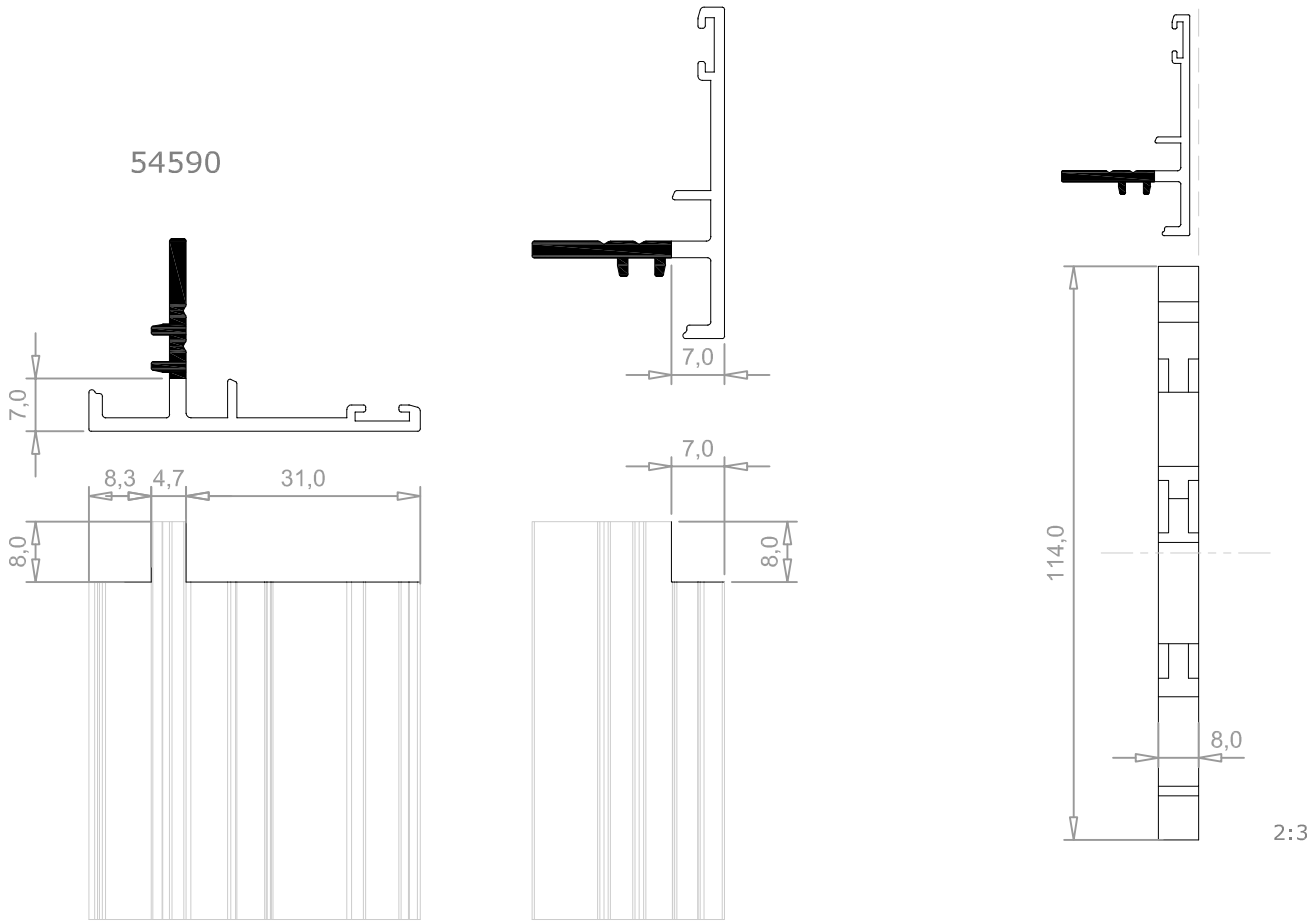

4.13 Retestado cruce fijos. Juego de fresas: 98006021

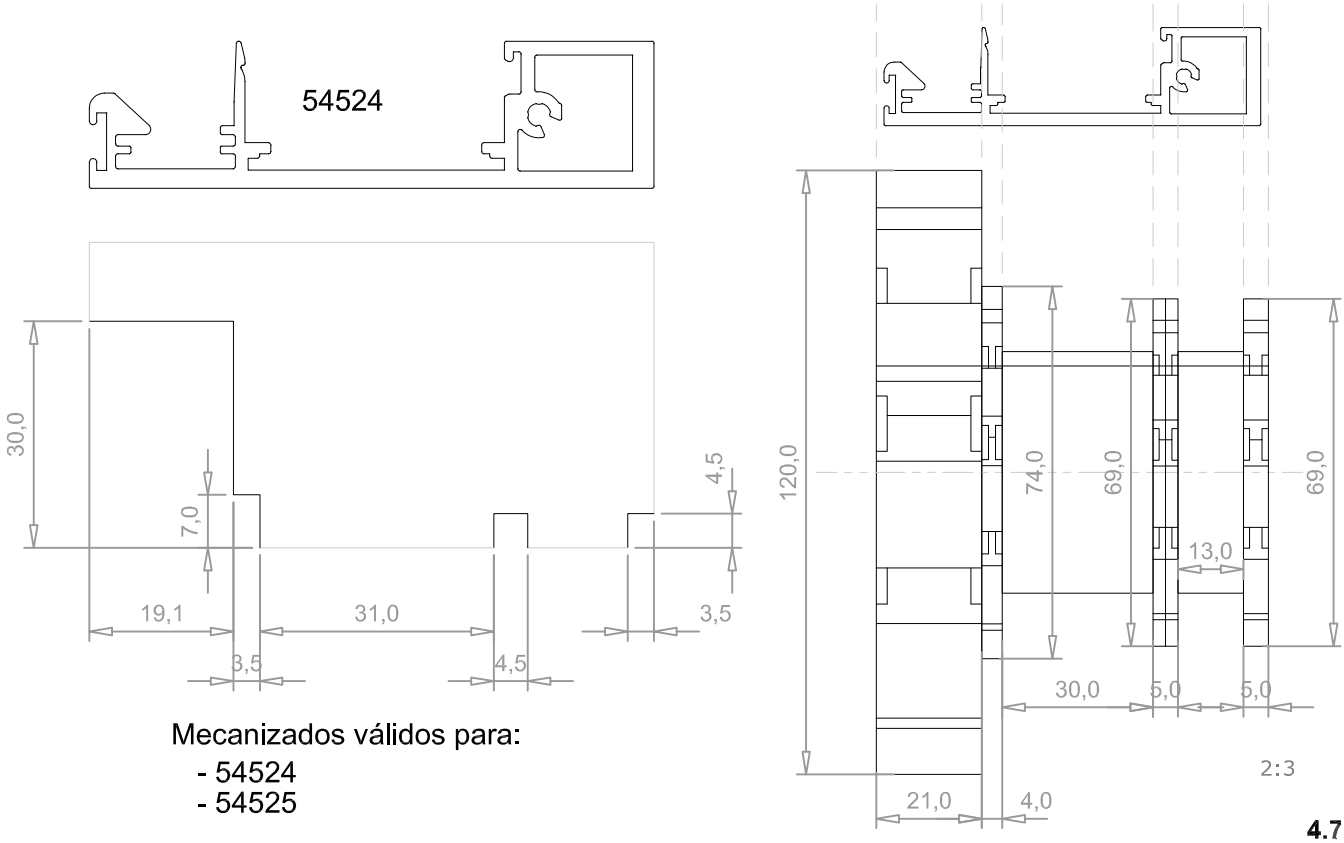

Mecanizados válidos para:

- 54524
- 54525

4.14 Retestado perfil central. Juego de fresas: 98010021 (KIT)

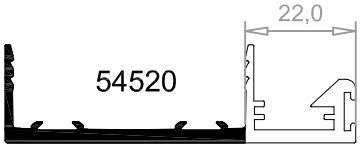

Superior

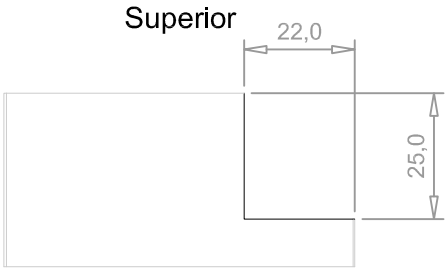

Inferior

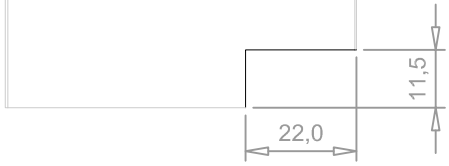

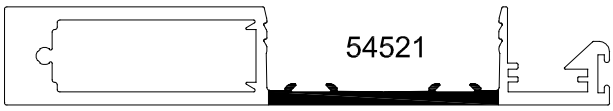

Superior

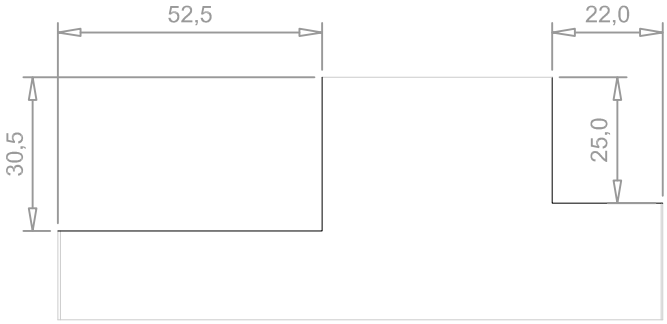

Inferior

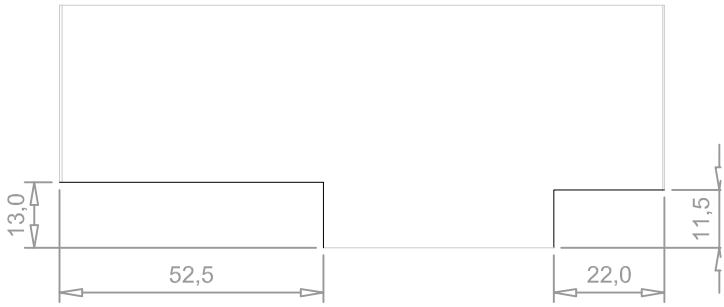

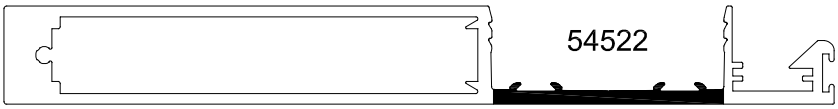

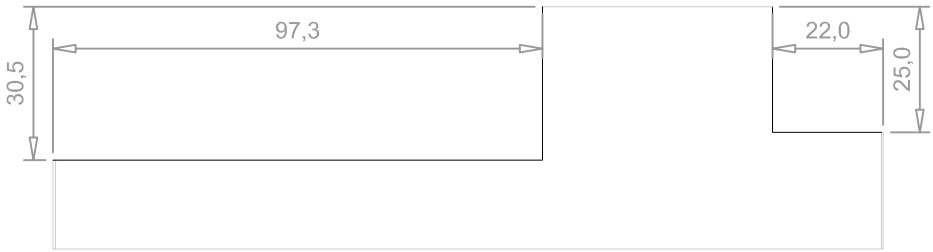

Superior

Inferior

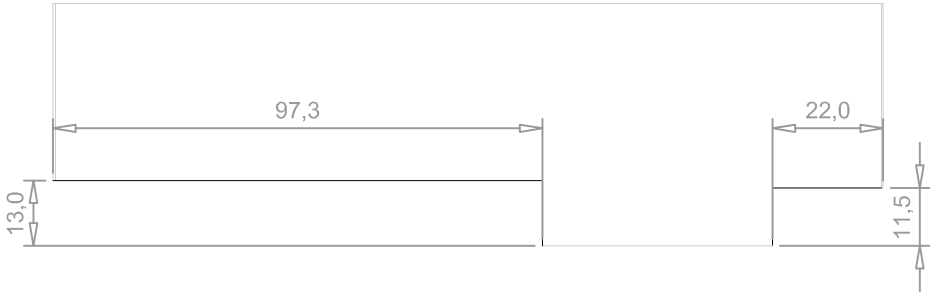

4.15.1 Retestado perfil central (superior). Juego de fresas: 98010021 (KIT)

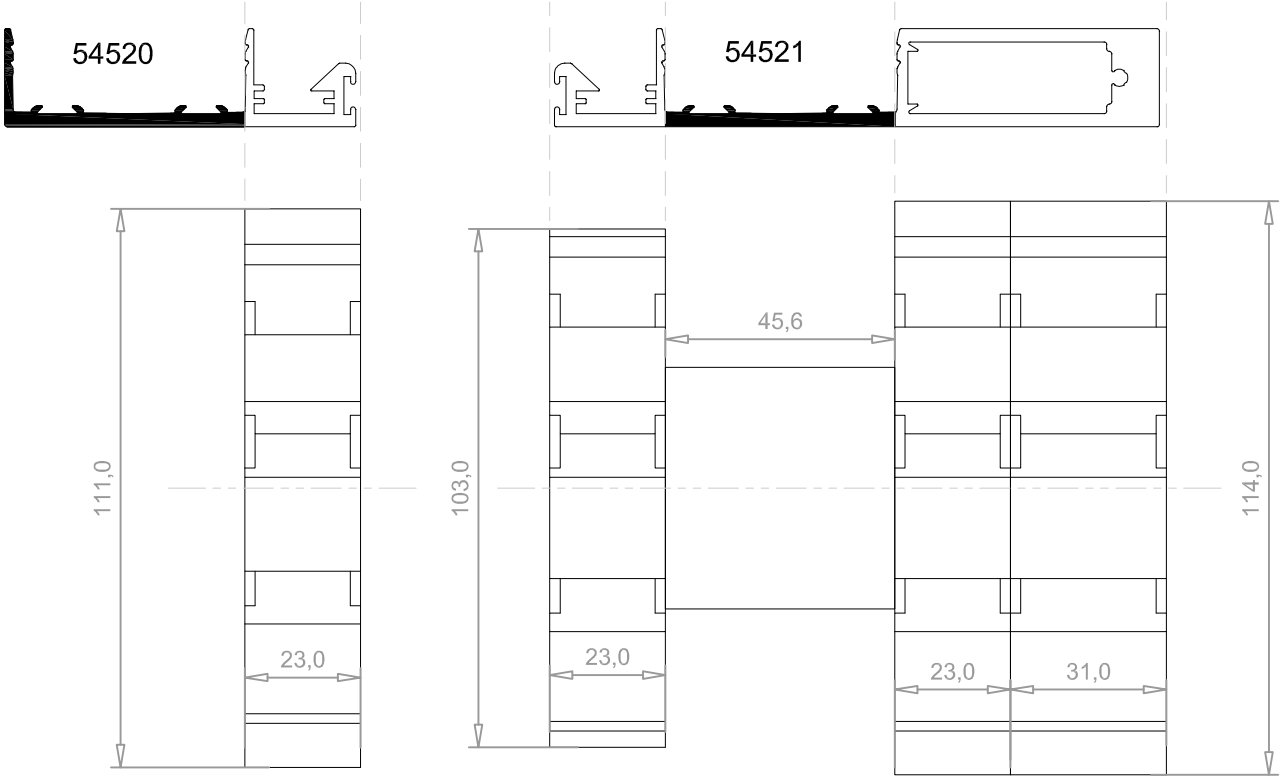

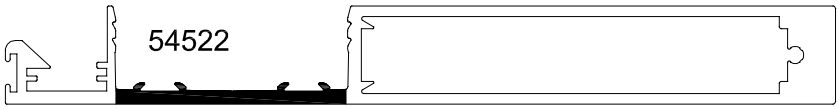

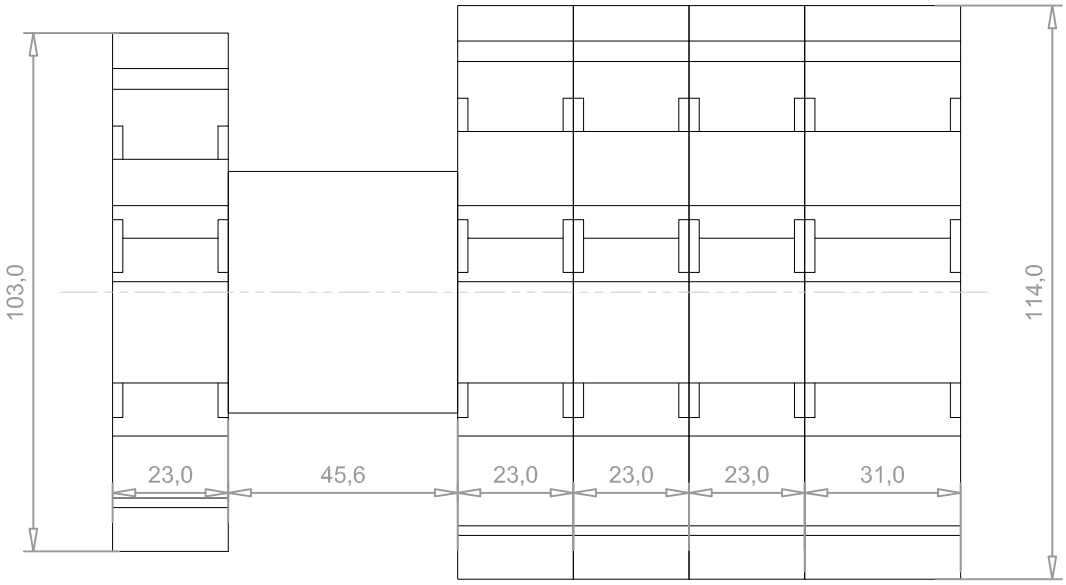

Detalles a escala reducida 2:3

4.15.2 Retestado perfil central (inferior). Juego de fresas: 98010021 (KIT)

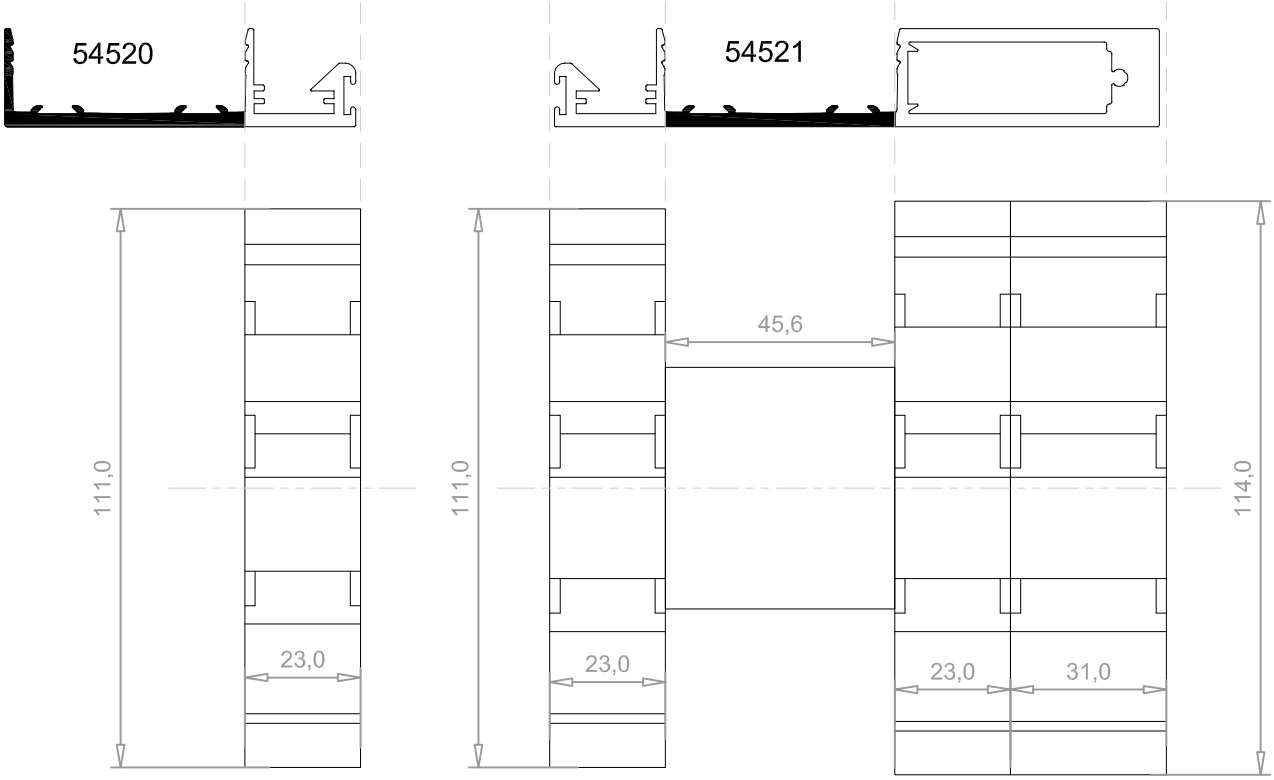

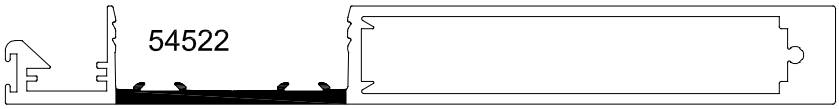

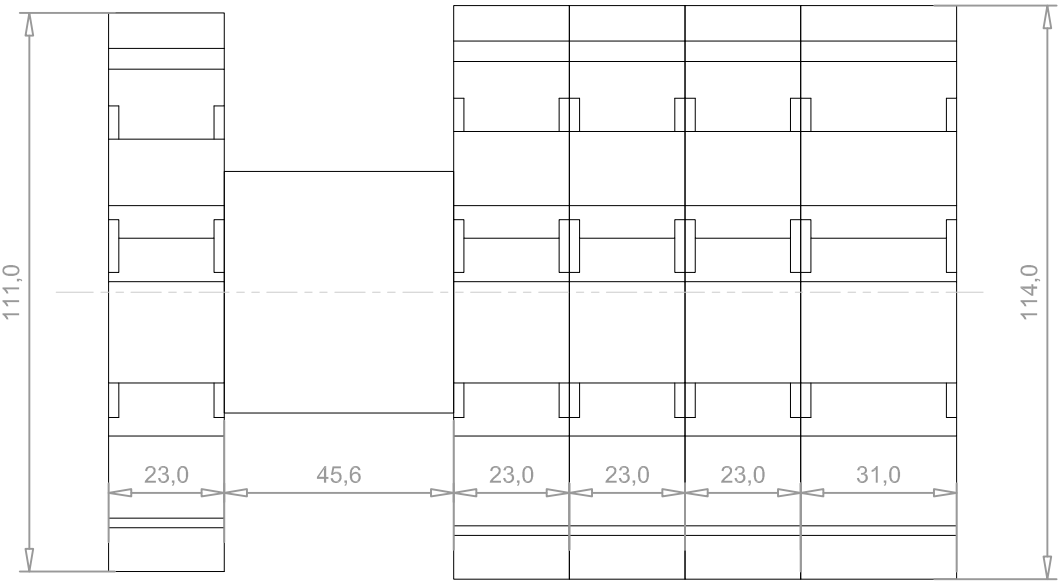

Detalles a escala reducida 2:3

4.16 Mecanizados para herraje en hoja.

4.16.1 Cajeado para manilla multipunto.

Importante: Comprobar siempre en un primer perfil las cotas indicadas y adaptación al herraje, antes de mecanizar toda la obra.

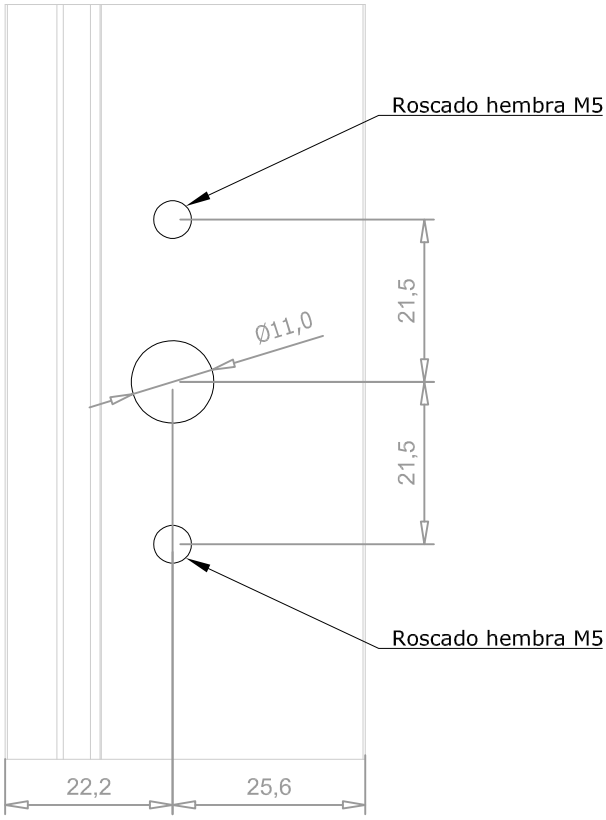

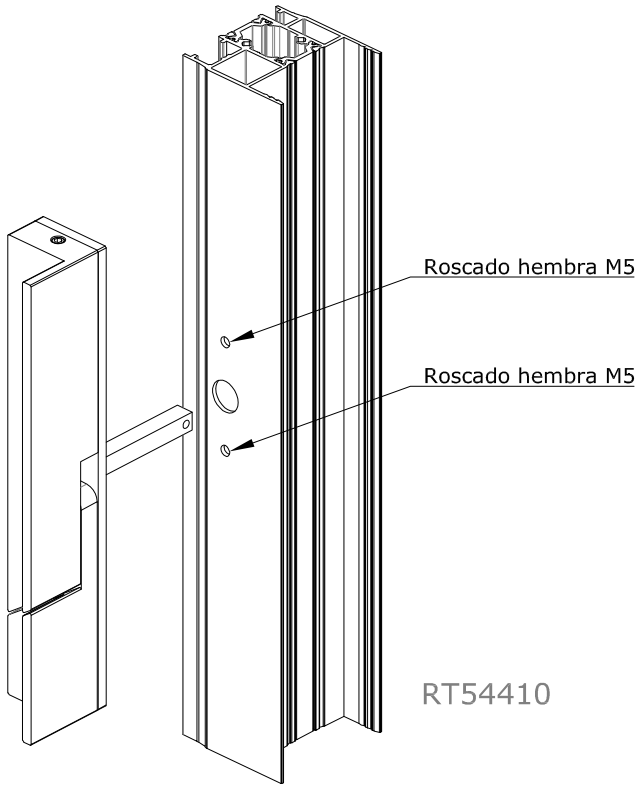

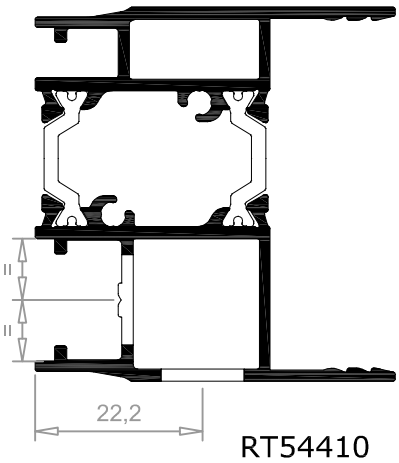

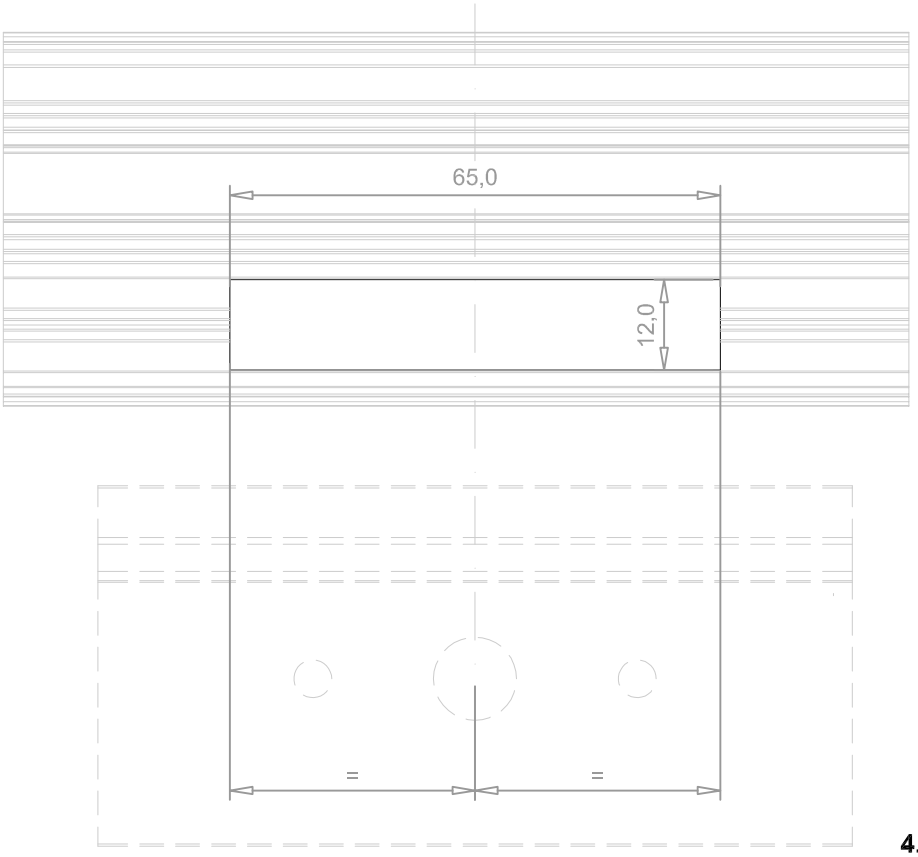

4.16.2 Cajeado para bombillo multipunto en hoja seguridad **(Bombillo 30/55)**.

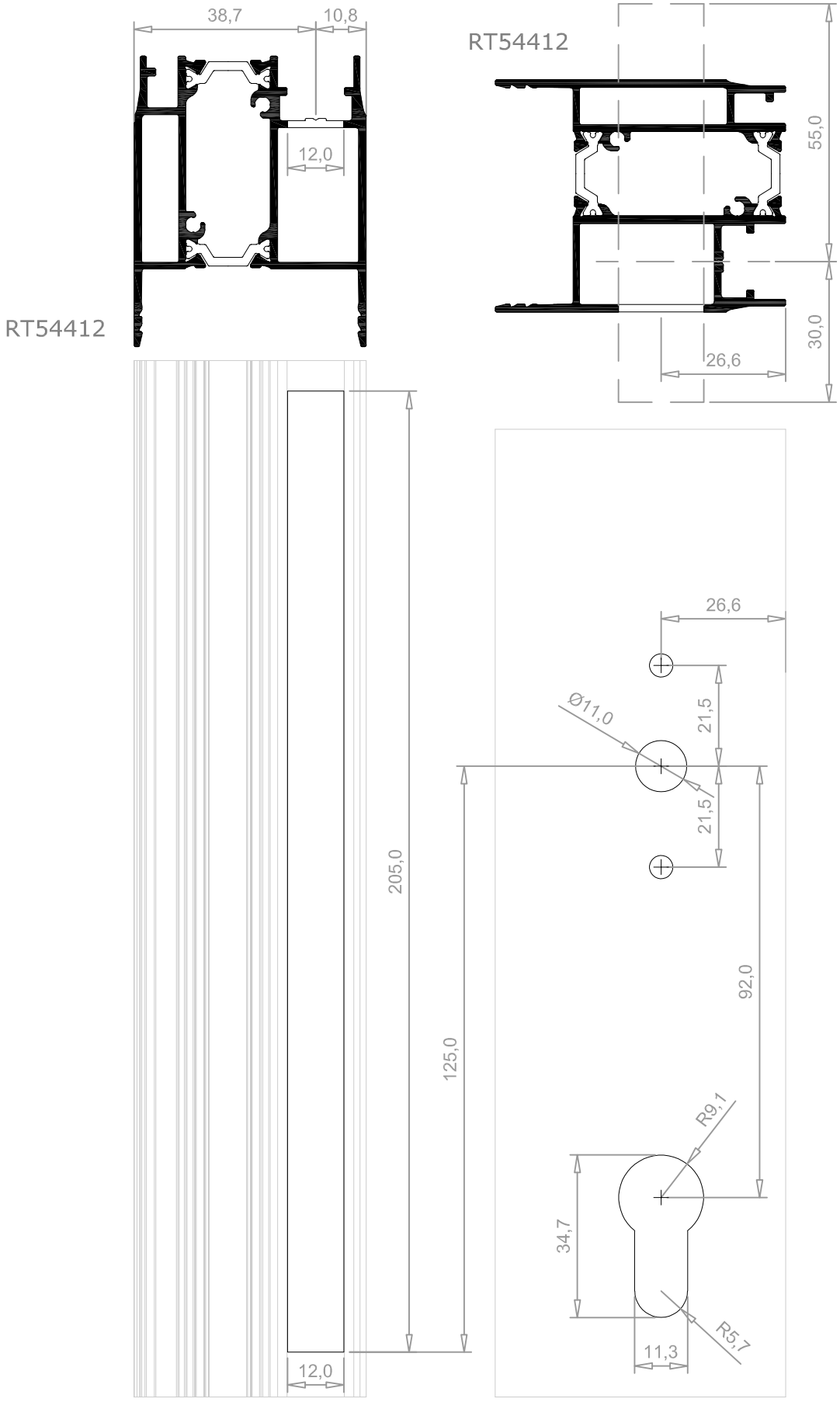

Detalles a escala reducida 4:5

4.17 Retestado para perfil esquinero.

4.17.1 Retestado inferior.

Retestado paso 1.

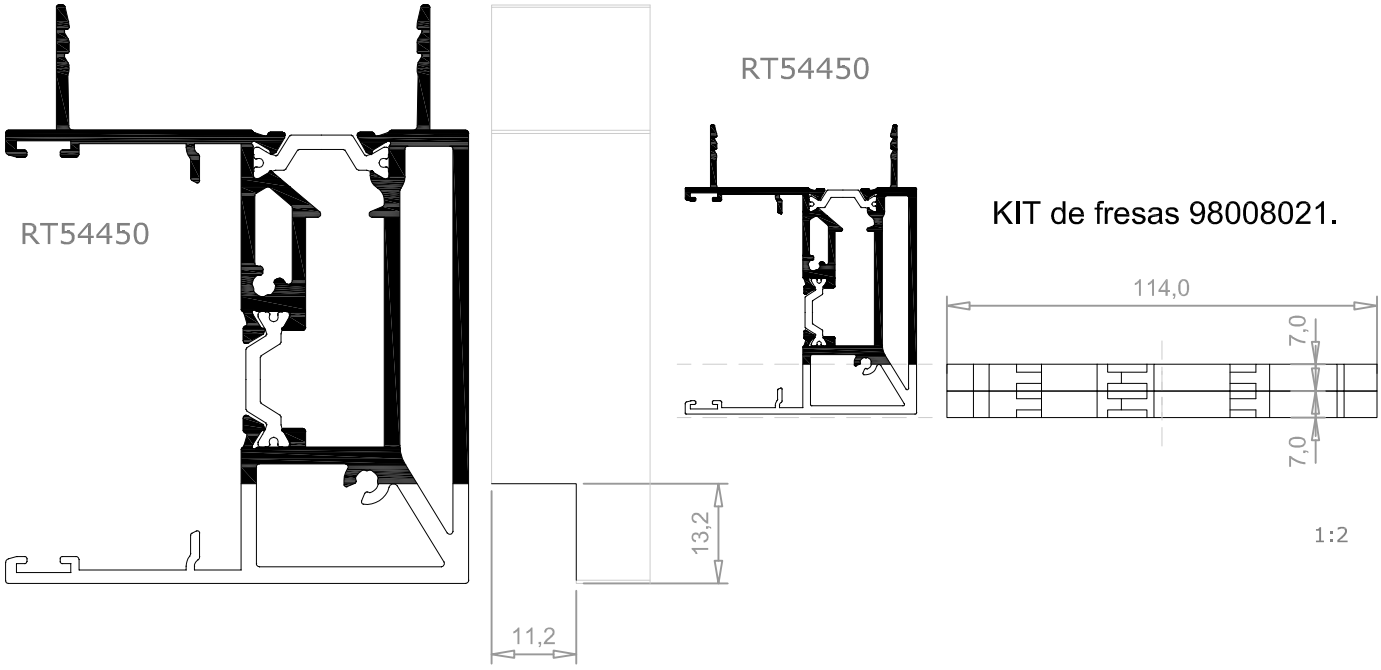

4.17 Retestado para perfil esquinero.

4.17.1 Retestado inferior.

Retestado paso 2. Girar barra 90º

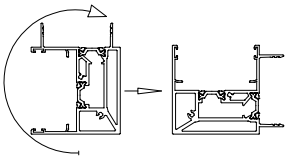

KIT de fresas 98008021.

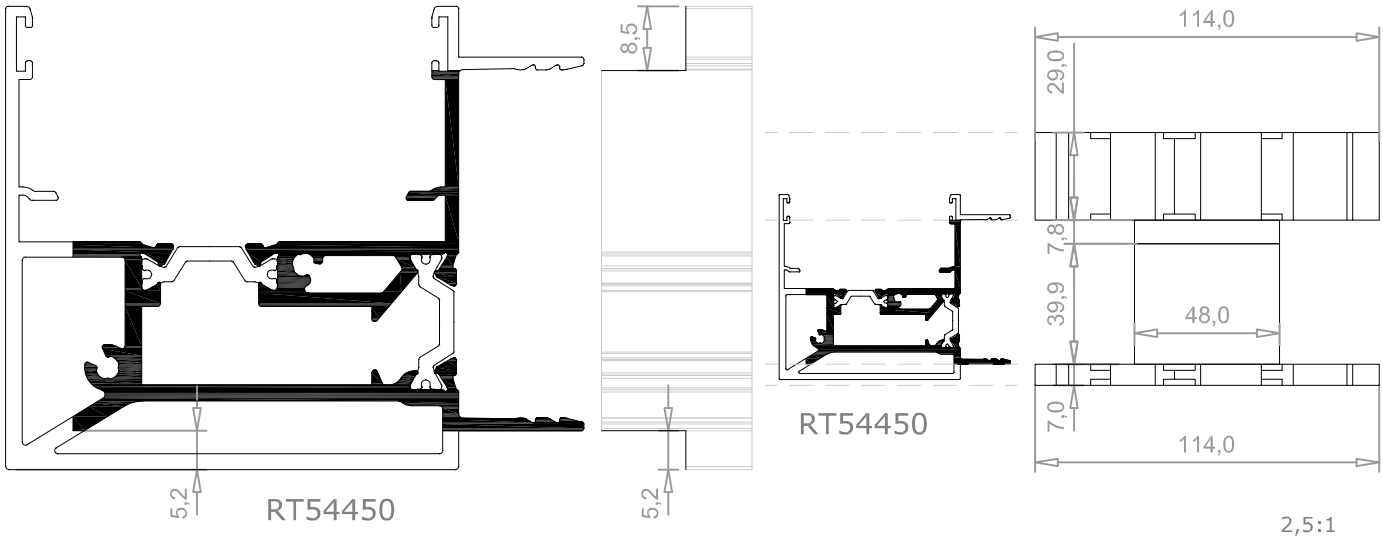

4.17 Retestado para perfil esquinero.

4.17.2 Retestado superior.

Retestado paso 1.

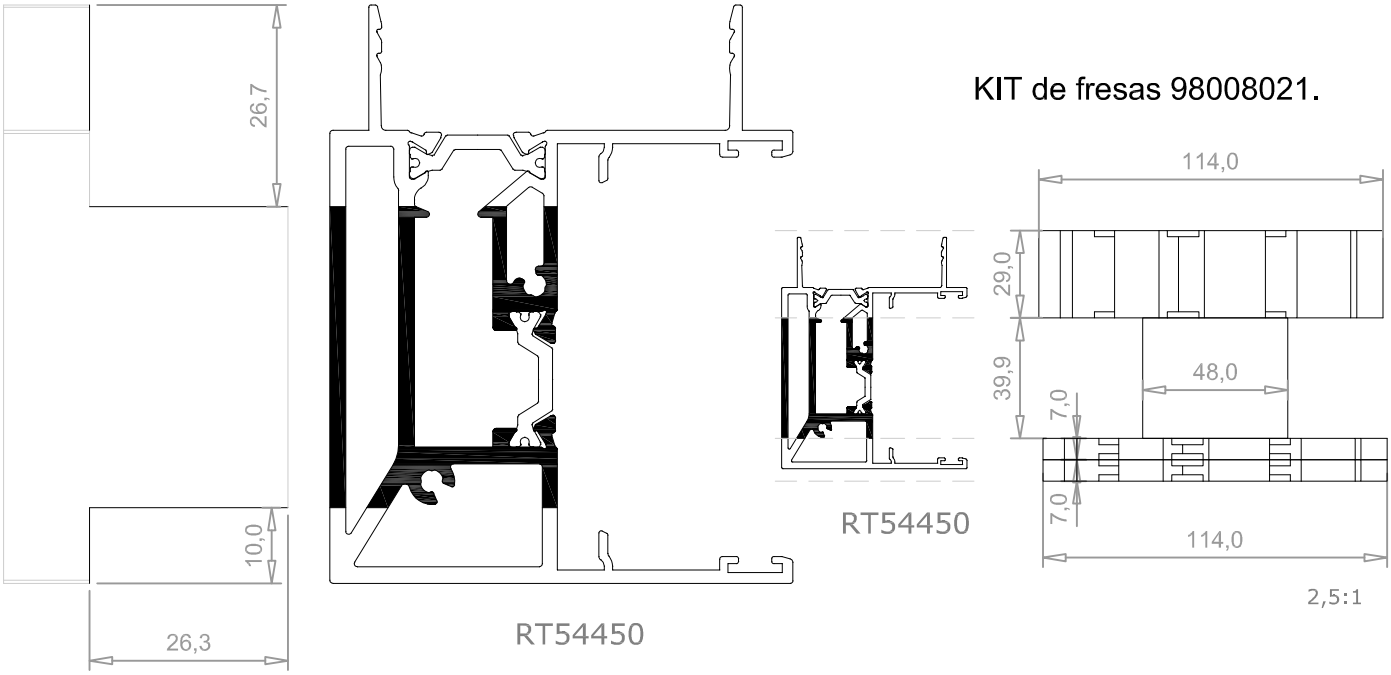

KIT de fresas 98008021.

4.17 Retestado para perfil esquinero.

4.17.2 Retestado superior.

Retestado paso 2. Girar barra 90º

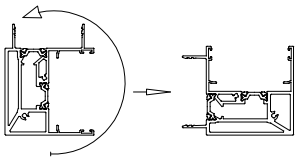

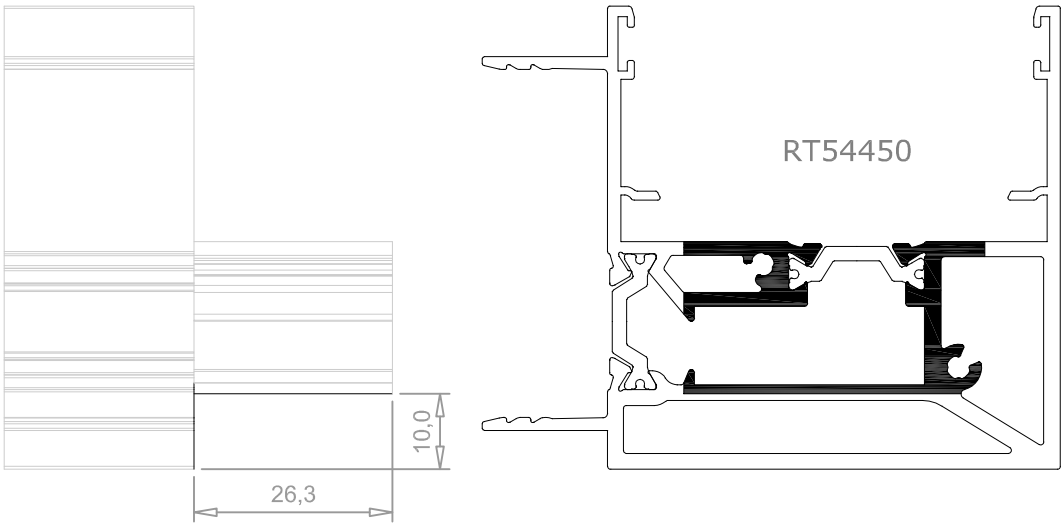

KIT de fresas 98008021.

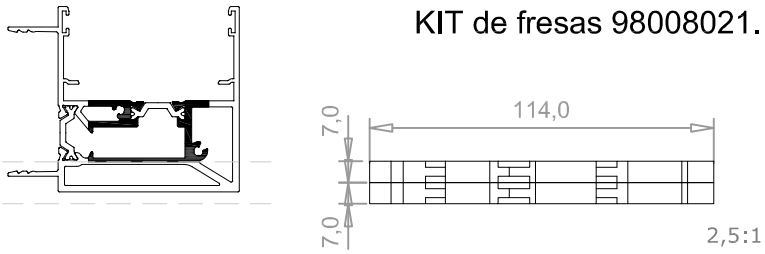

4.18 Mecanizado de marco para unión a 90º.

4.18.1 Marco bicarril.
Troquel: B (99013021)

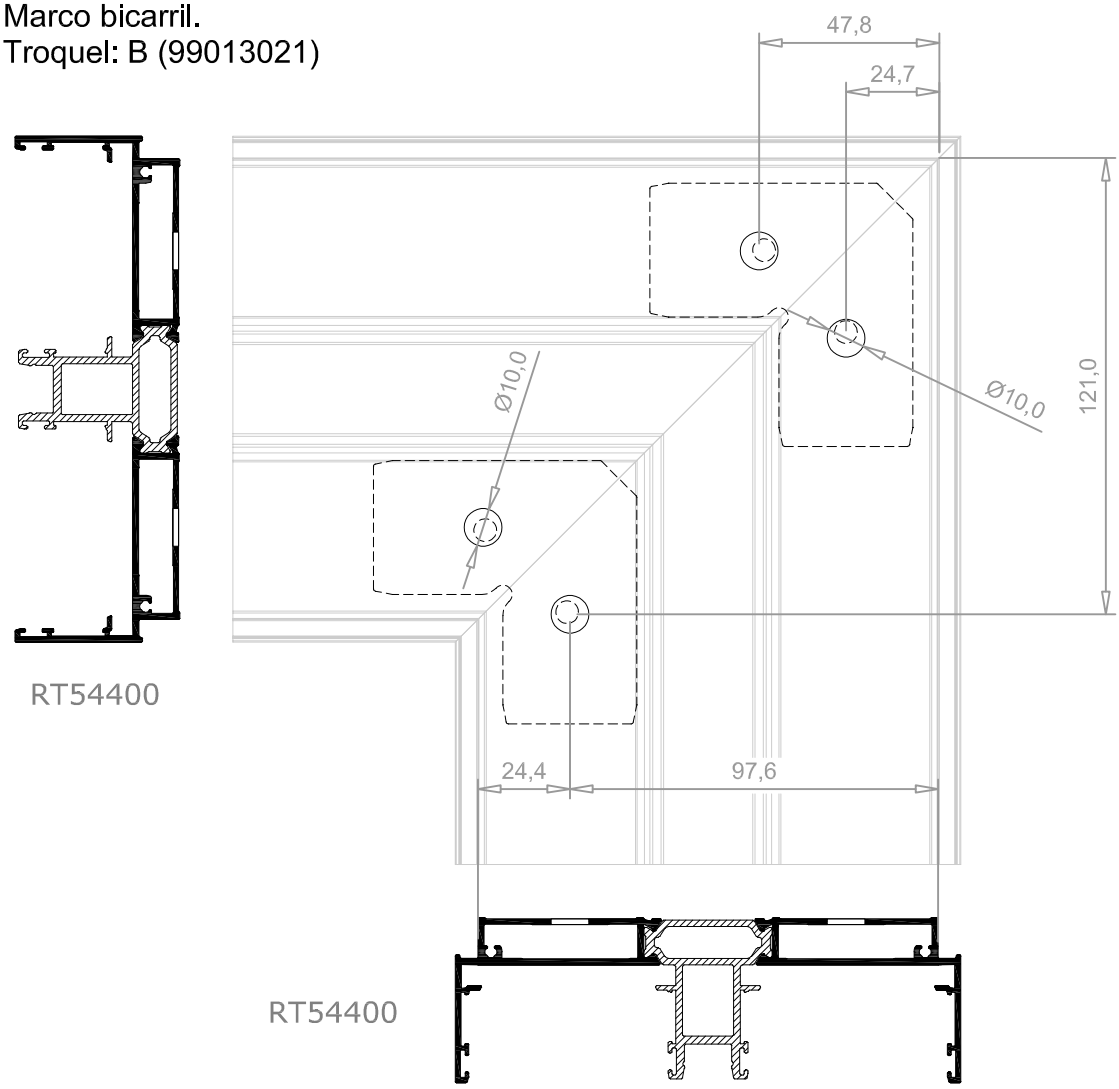

4.18.2 Marco monocarril.
Troquel: B (99013021)

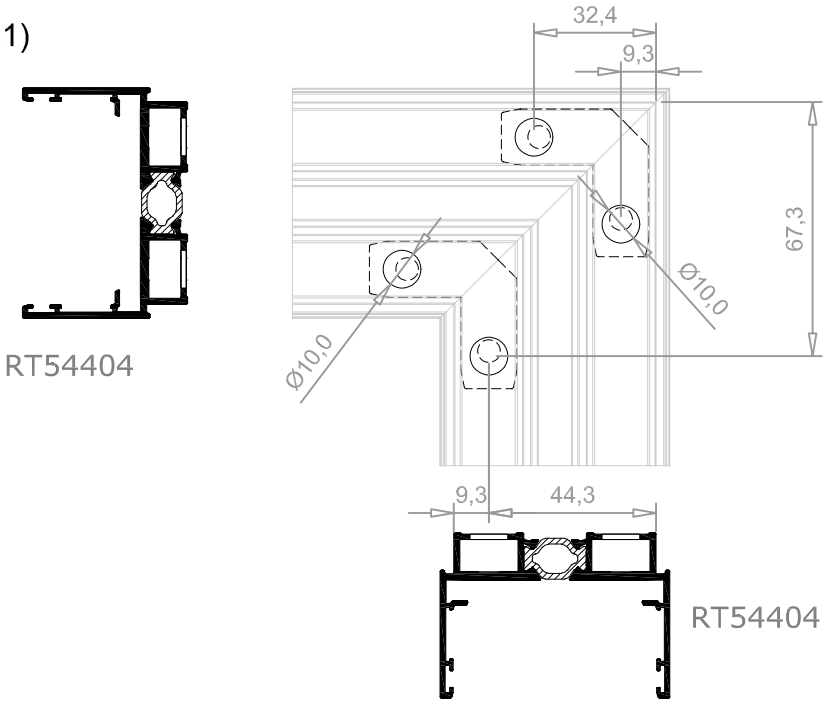

4.19 Mecanizado para empalme de marcos.

Marco bicarril.

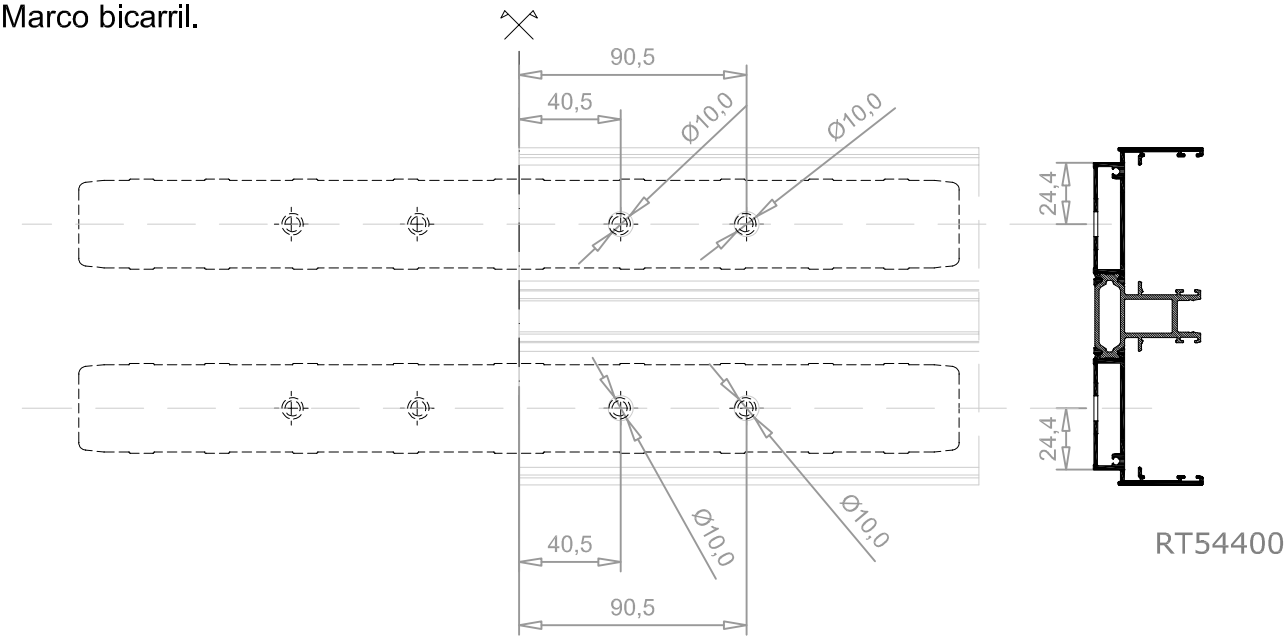

Marco tricarril.

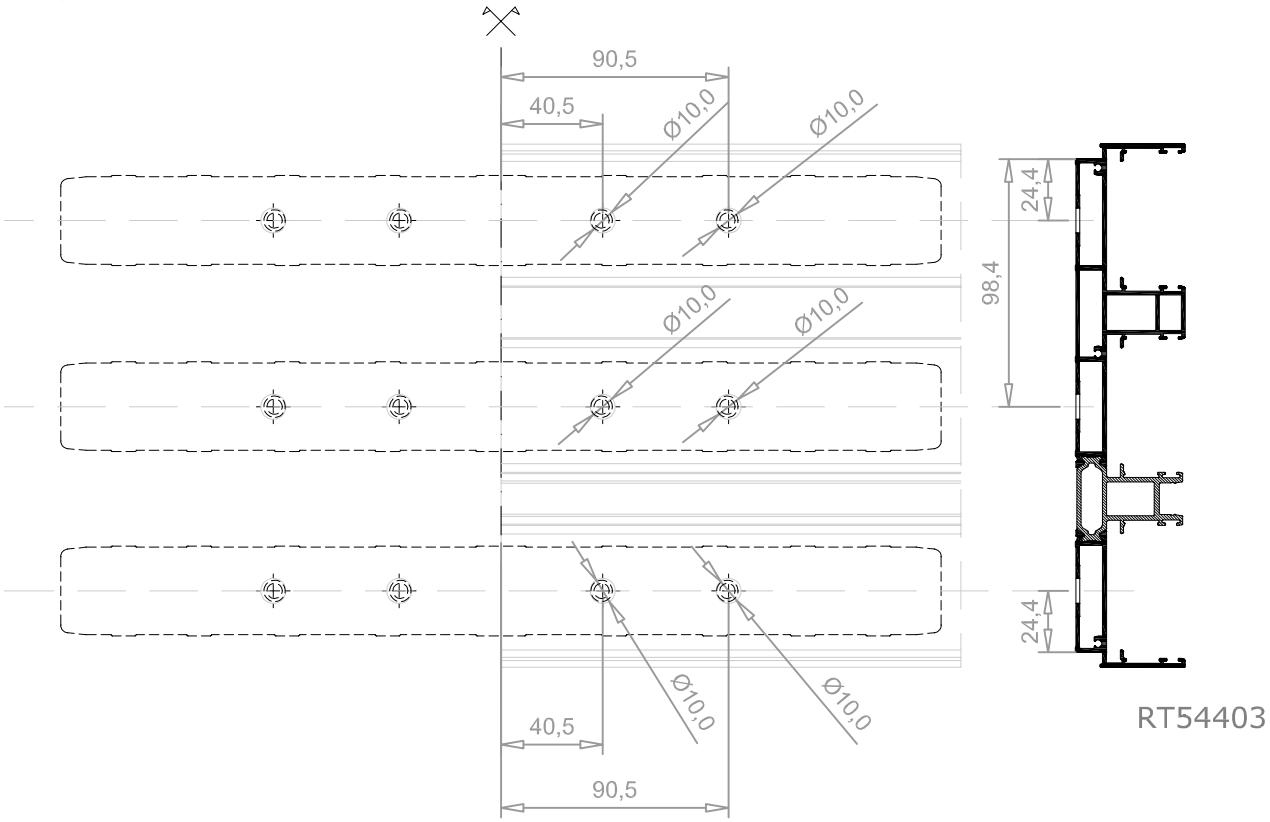

4.20 Mecanizado de tapa para marco fijo.
Troquel: B (99013021)

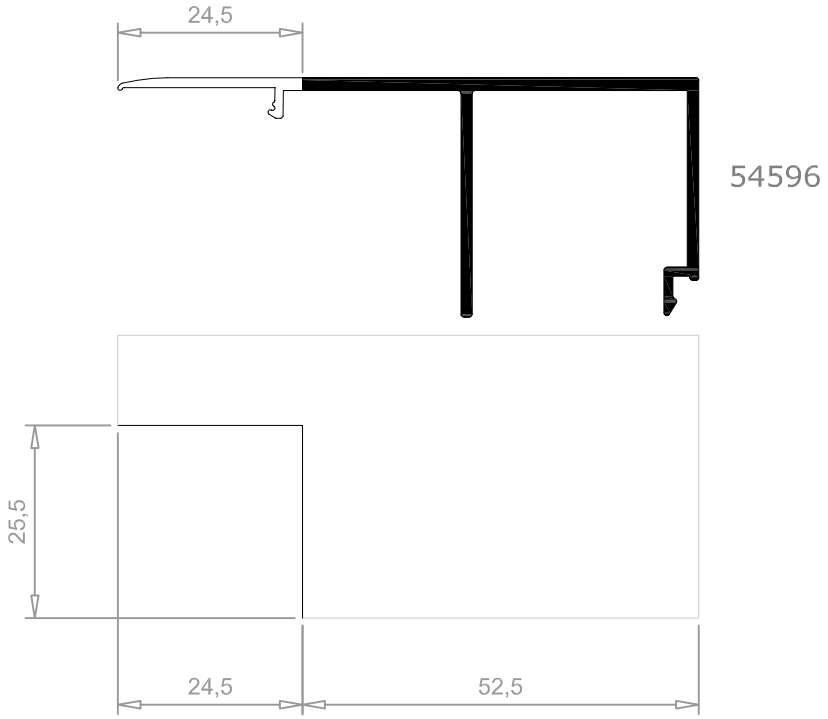

4.21 Mecanizado de tapa para marco fijo.
Troquel: B (99013021)

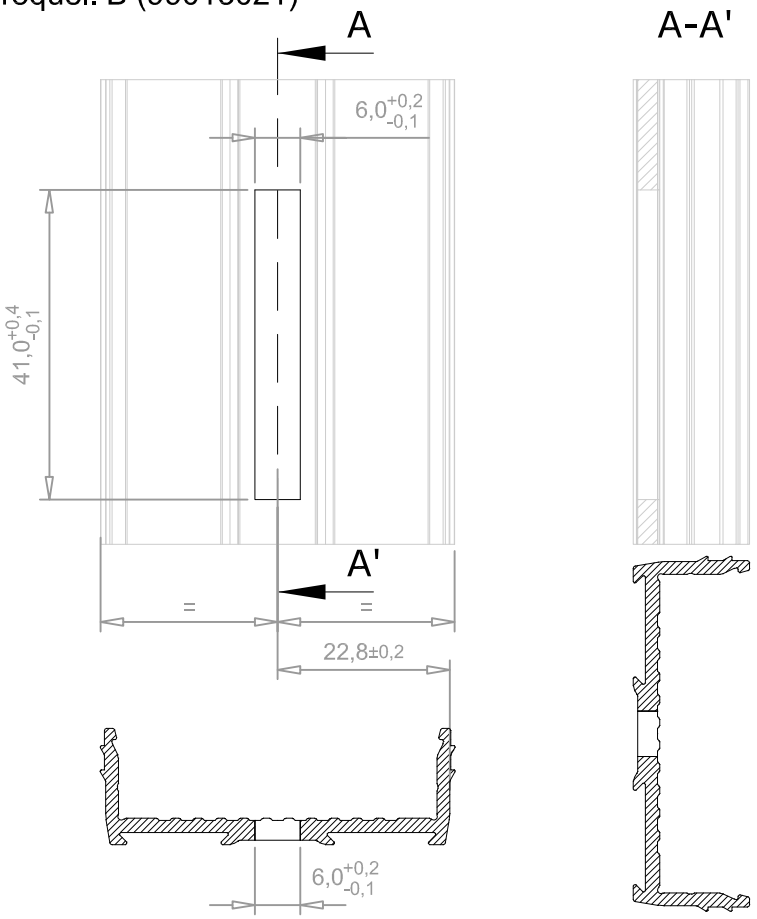

Mecanizados válidos para:
- 503500
- 503600

4.22 Mecanizado para cortavientos en tricarril.

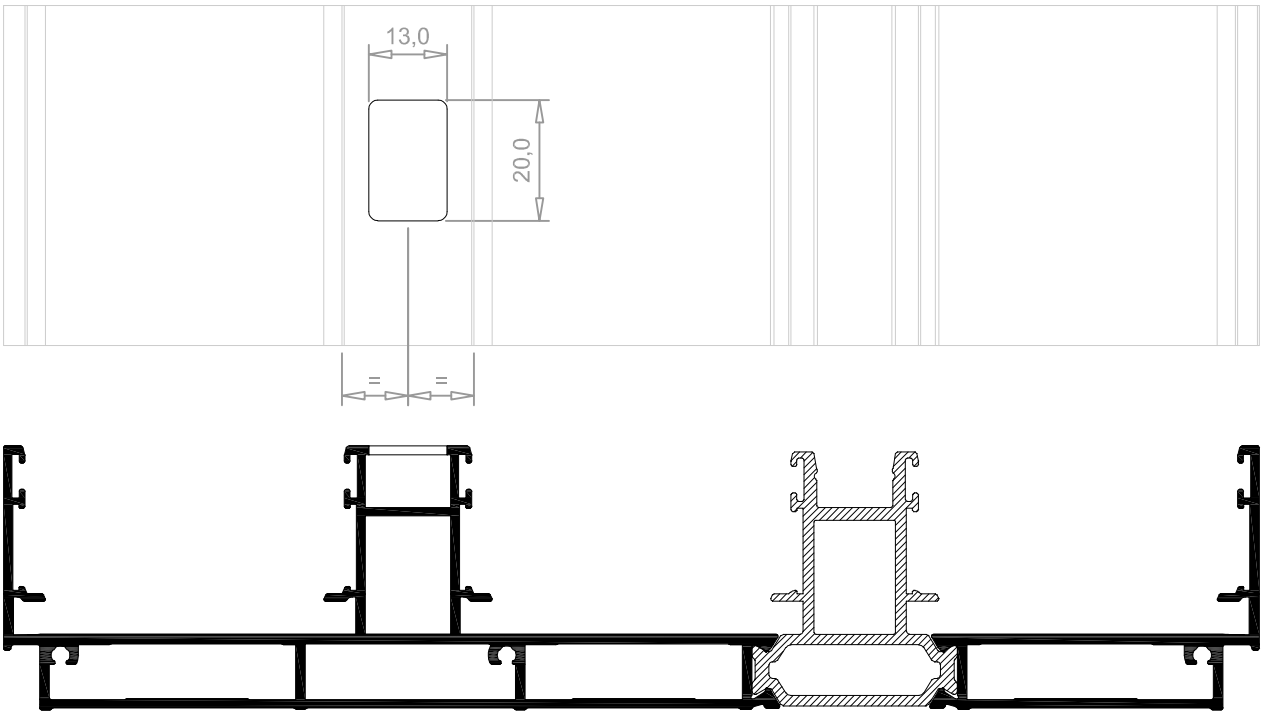

RT54403

Mecanizados válidos para:
- RT54403
- RT54405

Detalles a escala reducida 4:5

4.23 Retestado tapa lateral tricarril.

54597

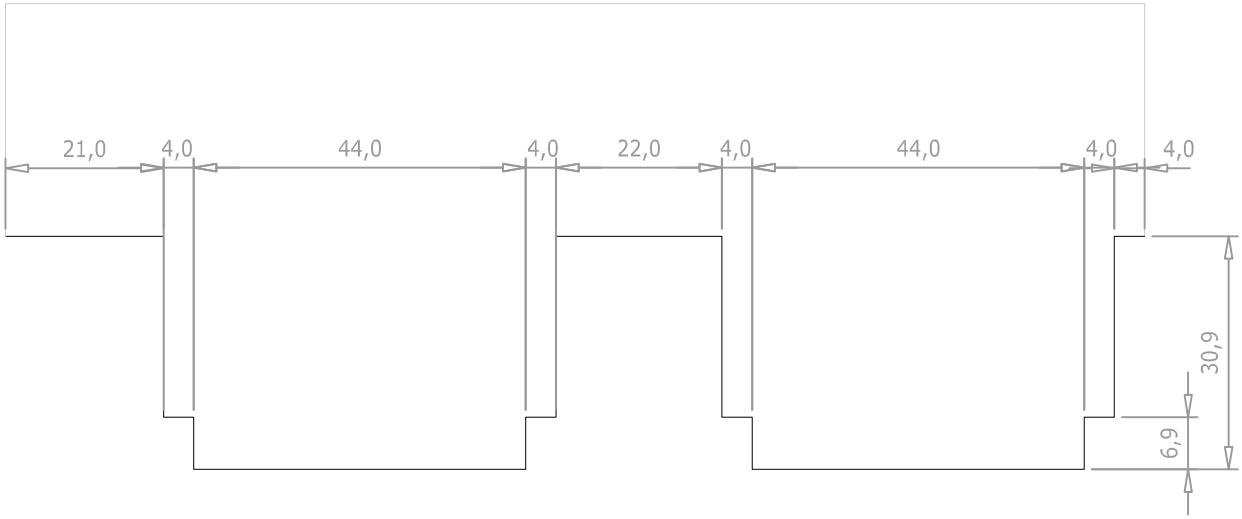

4.24 Retestado tapa lateral tricarril.

KIT de fresas 98009021.

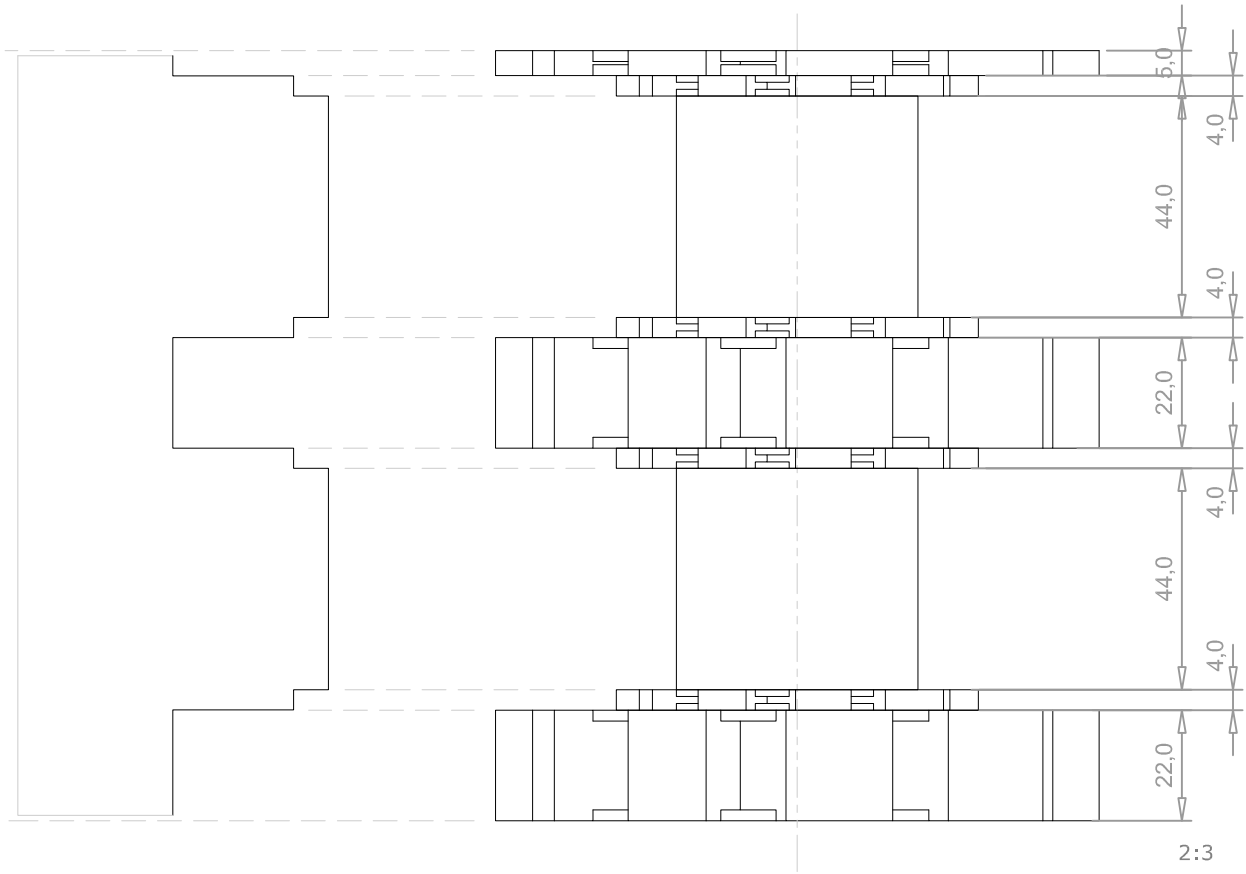

4.25 Mecanizado para cerradero de herraje multipunto 97015036.

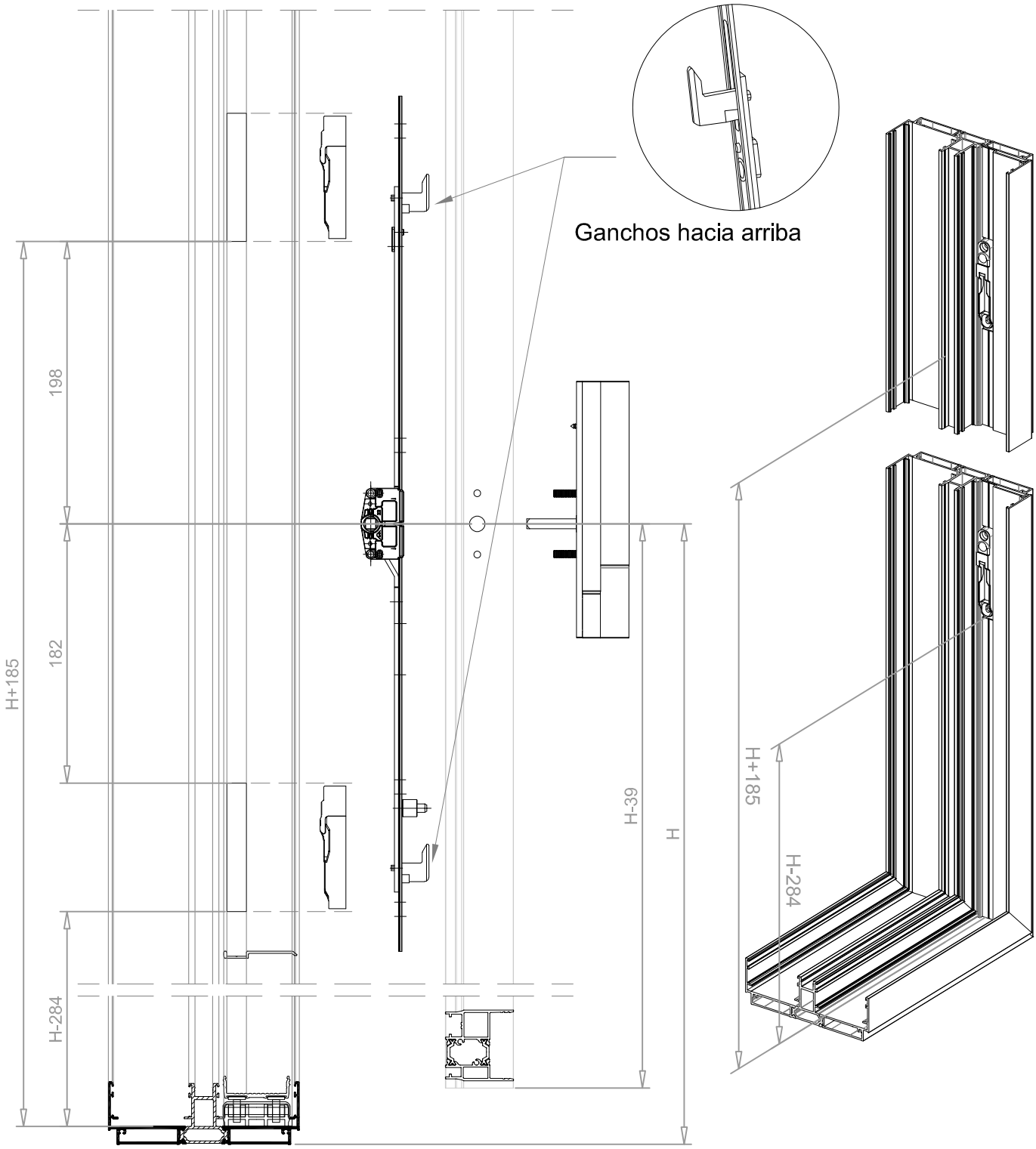

4.26 Mecanizado para cerradero de herraje multipunto 97016036.

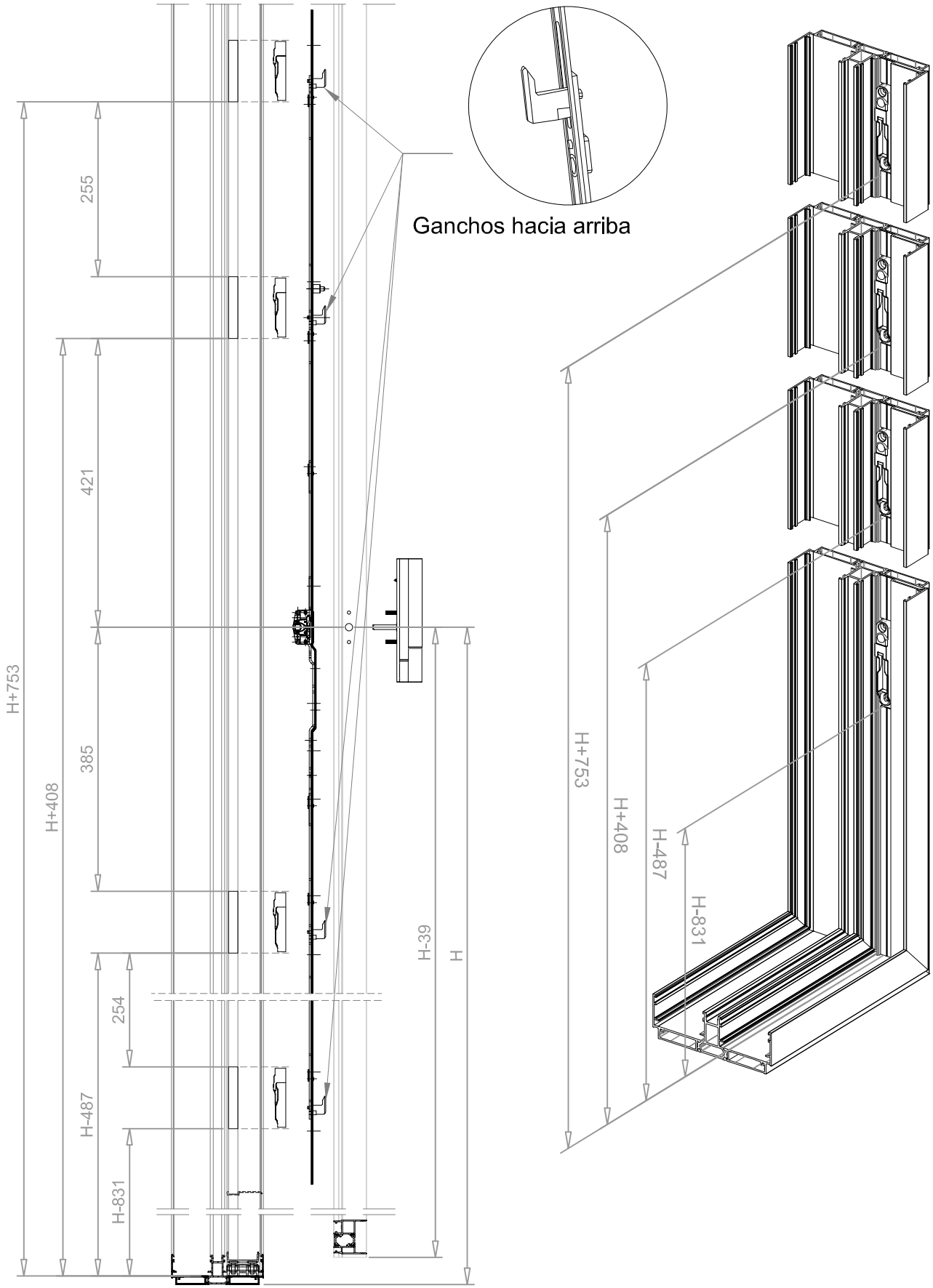

4.27 Mecanizado para cerradero de herraje multipunto 97017036 + 2x 97018036.

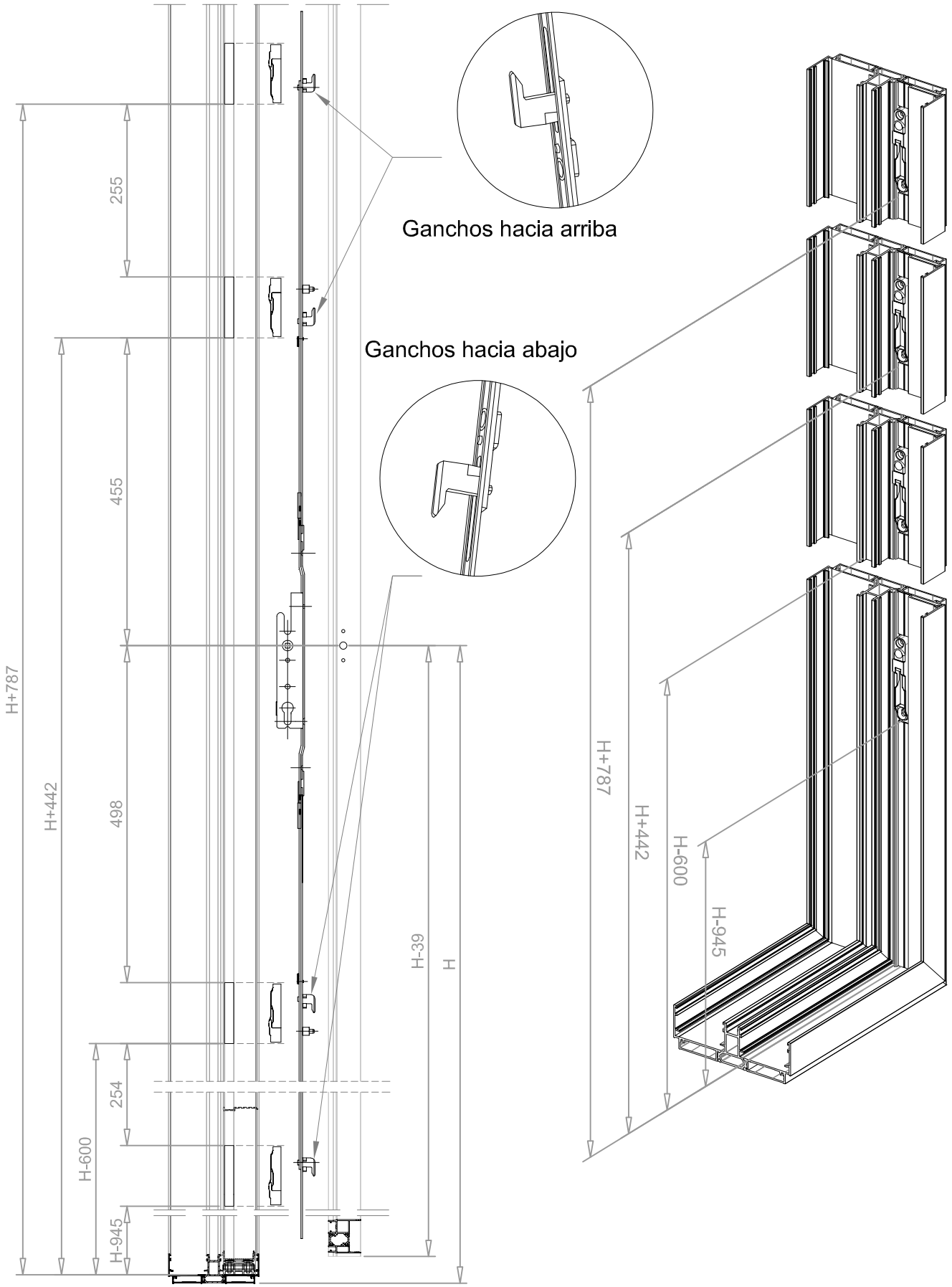

4.28 Rodamientos.

Capacidades rodamientos		
Rodamientos	**Referencias**	**Peso Máximo**
2x8 ejes 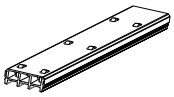	20013033	**120 Kg./m.**
	20014033	
	20015033	
	20016033	
	20017033	
2x10 ejes 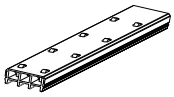	20005033	**200 Kg./m.**
	20006033	
	20012033	
	20007033	

4.29 Rebaje de las pletinas de rodadura.

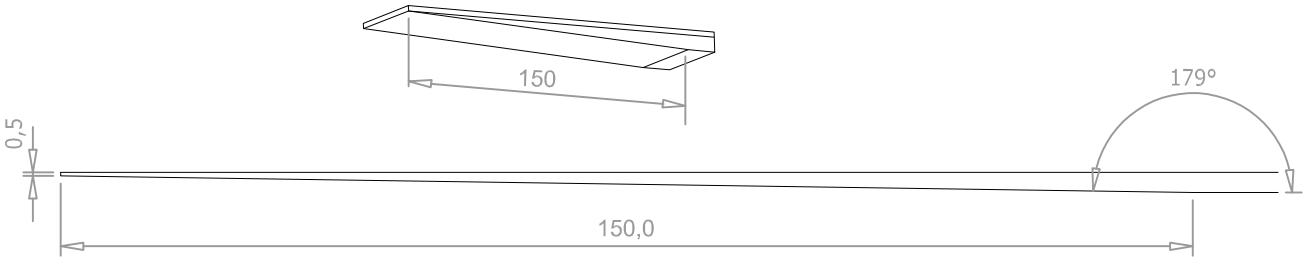

4. ANEXO A: MANUAL DE MECANIZADOS

TROQUEL A

VISTA FRONTAL

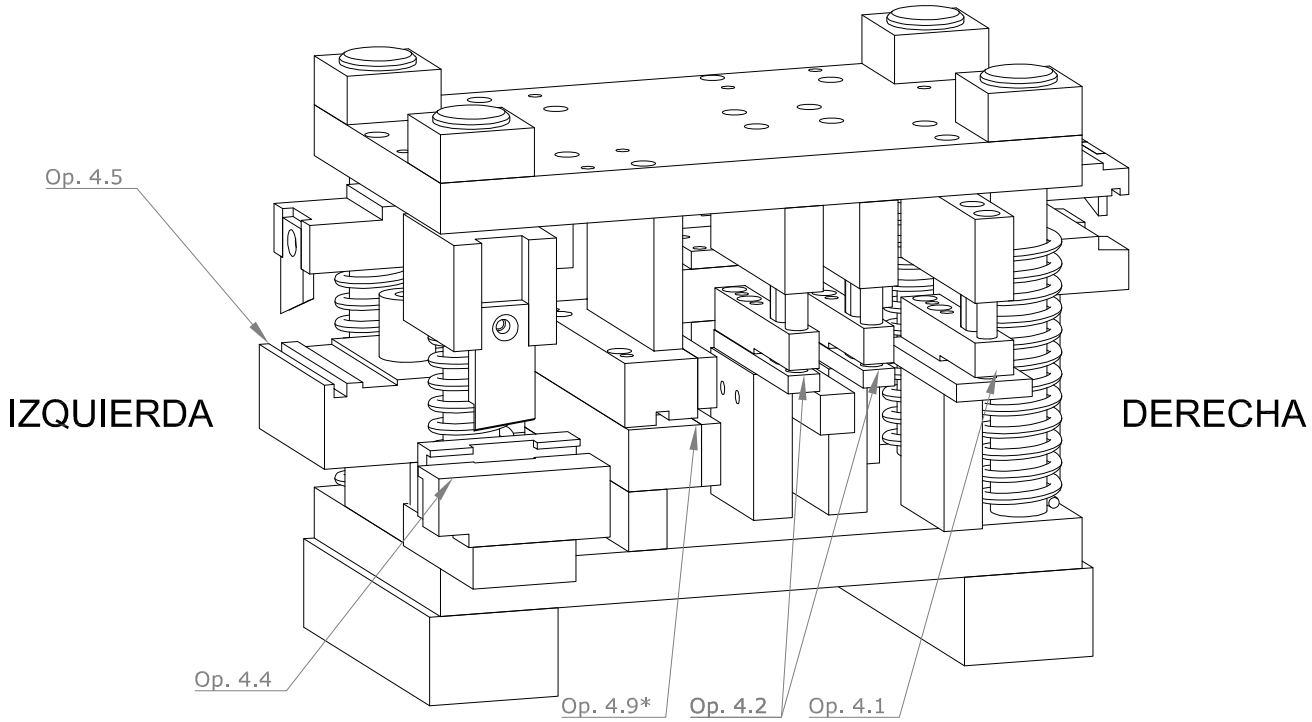

VISTA TRASERA

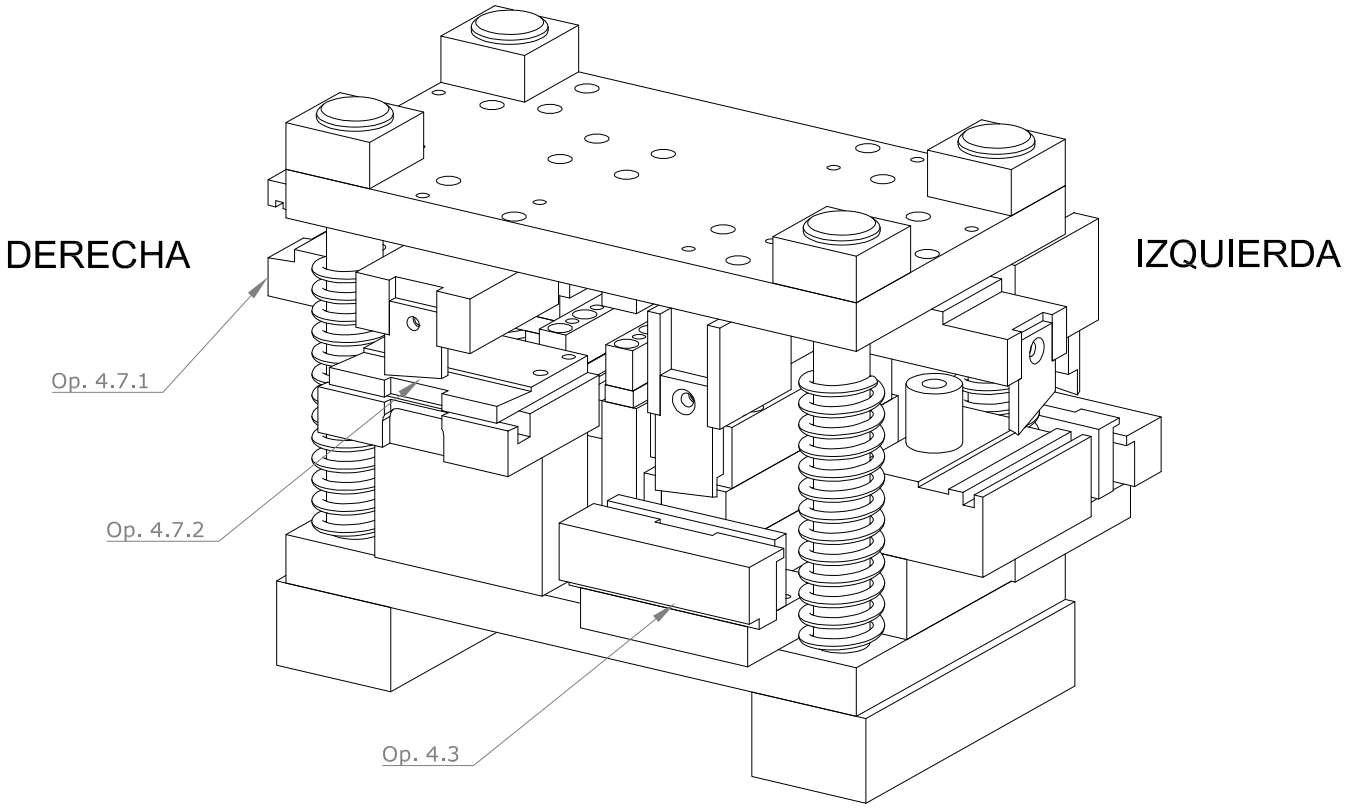

*Ejecutar solo si se usa el cerradero 97013036

4. ANEXO A: MANUAL DE MECANIZADOS

TROQUEL A

VISTA FRONTAL

OPERACIÓN 4.1

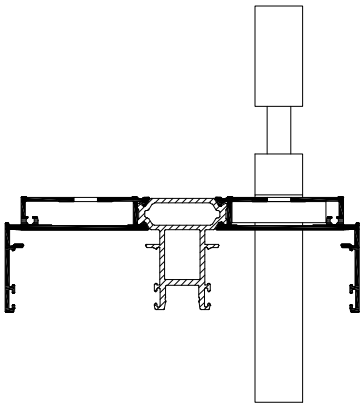

OPERACIÓN 4.2

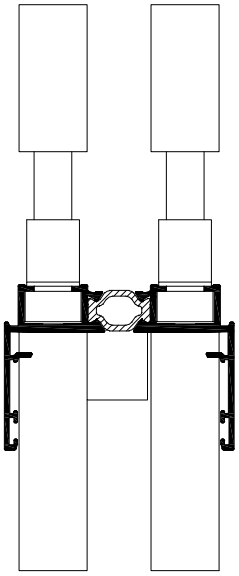

OPERACIÓN 4.4

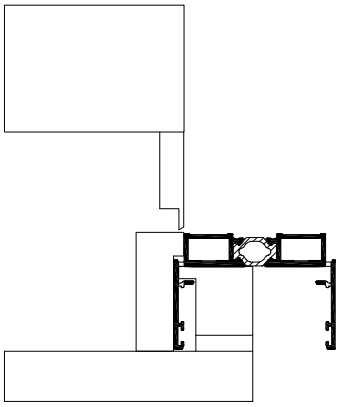

OPERACIÓN 4.9

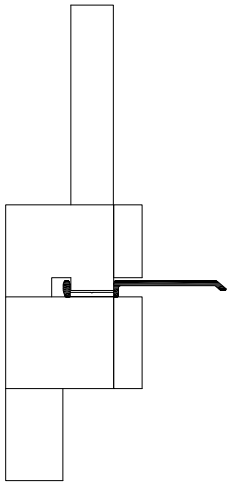

VISTA TRASERA

OPERACIÓN 4.7.2

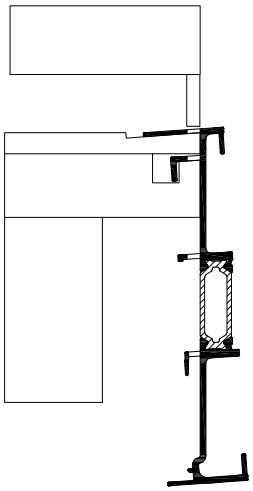

OPERACIÓN 4.3

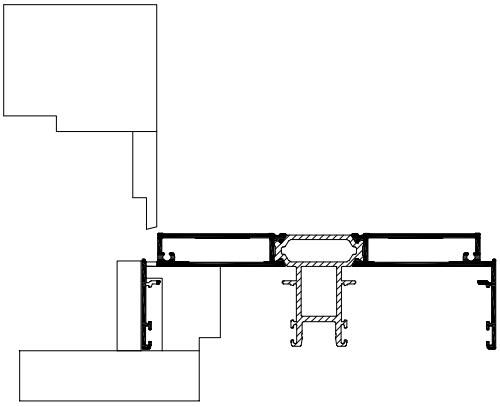

IZQUIERDA

OPERACIÓN 4.5

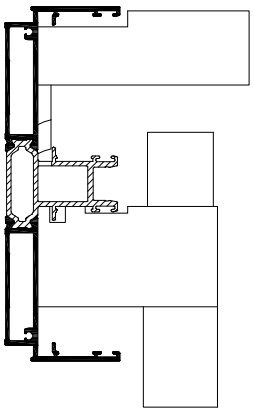

DERECHA

OPERACIÓN 4.7.1

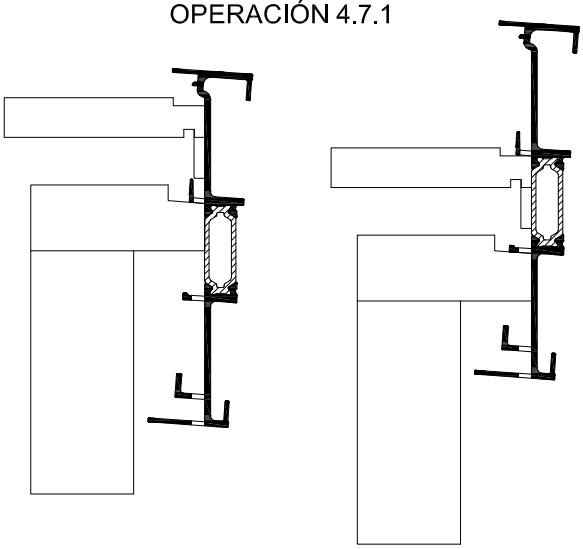

4. ANEXO A: MANUAL DE MECANIZADOS

TROQUEL B

VISTA FRONTAL

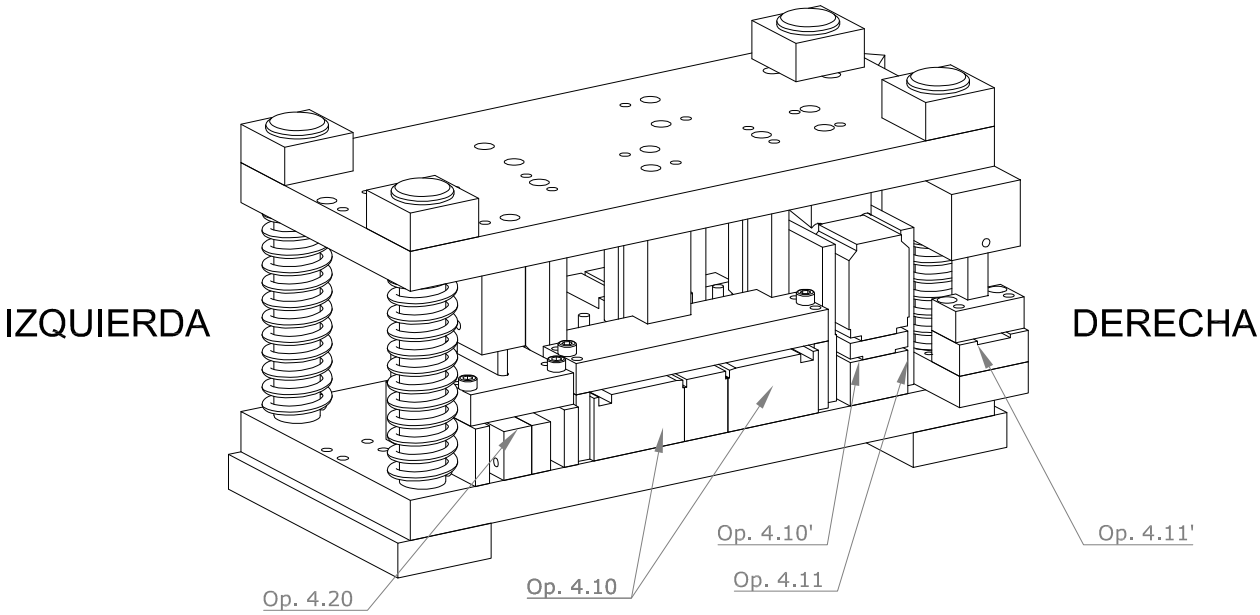

VISTA TRASERA

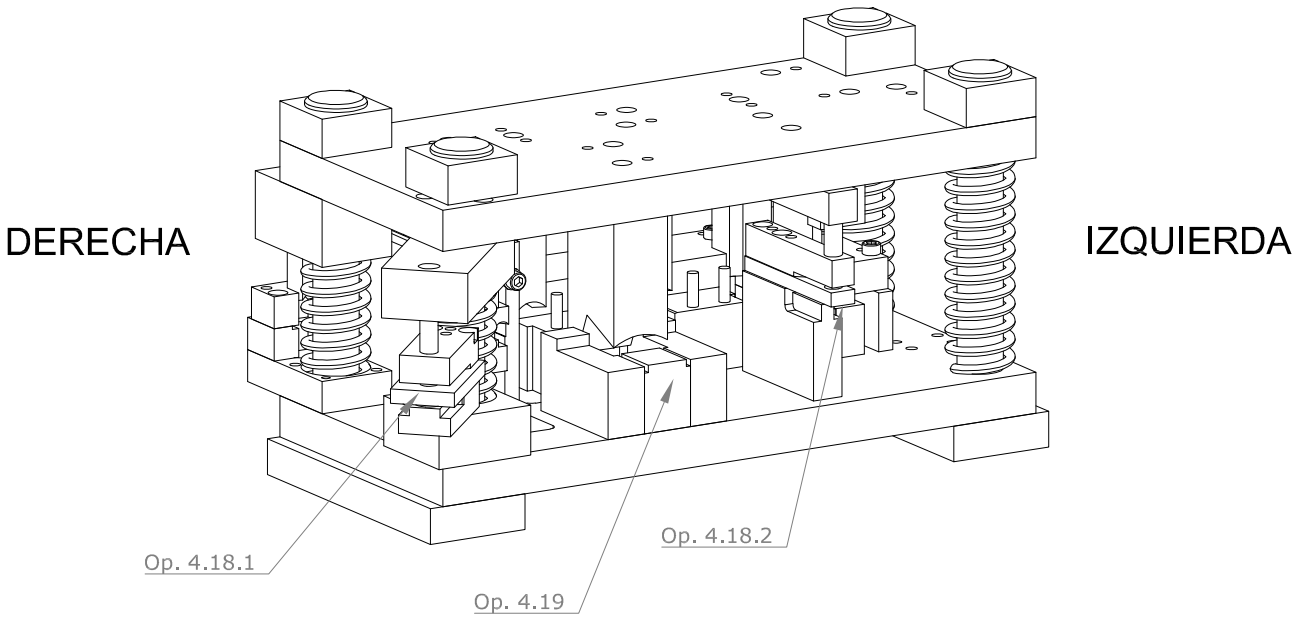

4. ANEXO A: MANUAL DE MECANIZADOS

TROQUEL B

VISTA FRONTAL

OPERACIÓN 4.10

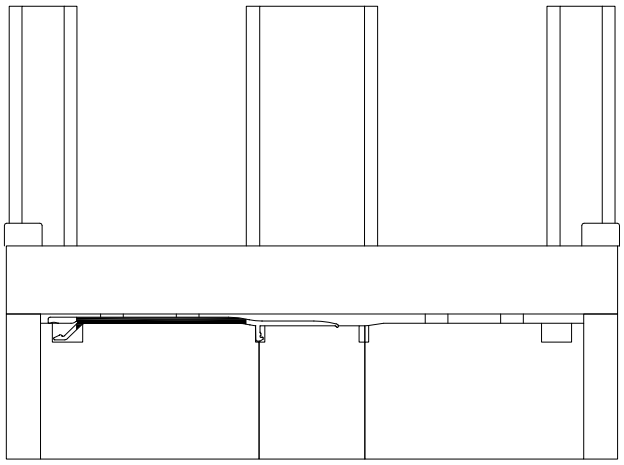

OPERACIÓN 4.10'
Anterior a 4.10

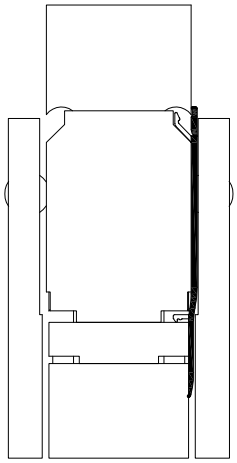

OPERACIÓN 4.11

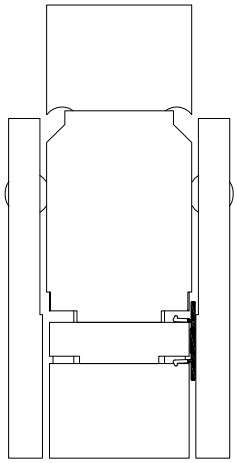

OPERACIÓN 4.11'
Anterior a 4.11

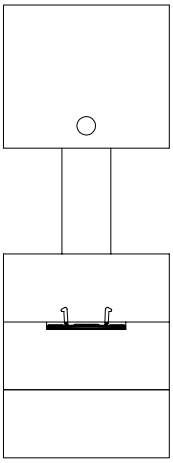

OPERACIÓN 4.20

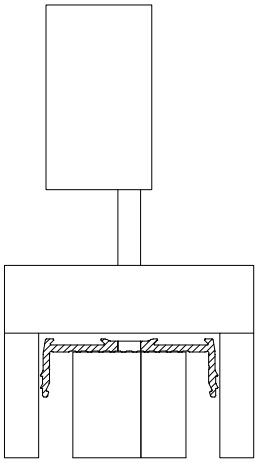

VISTA TRASERA

OPERACIÓN 4.18.1

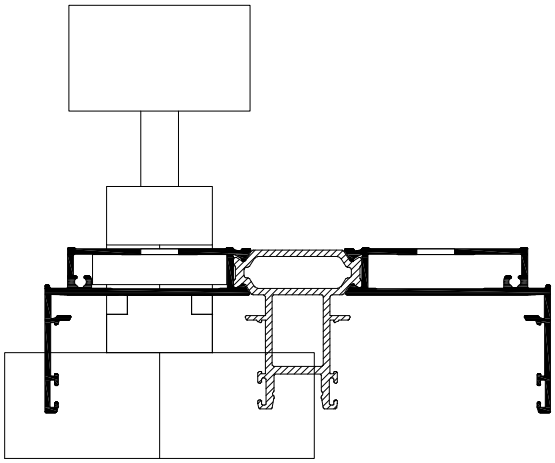

OPERACIÓN 4.18.2

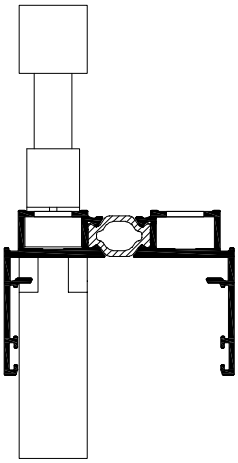

OPERACIÓN 4.19

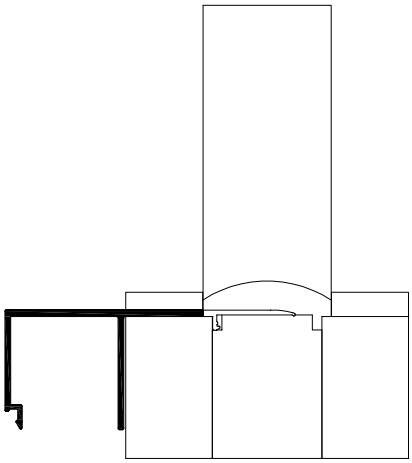

ALUSISTEMAS

5.- DESAGÜES

5. DESAGÜES

5.1 Tipo de desagües en función del tipo de configuración.

5.1.1 Ventana con marco de dos carriles.

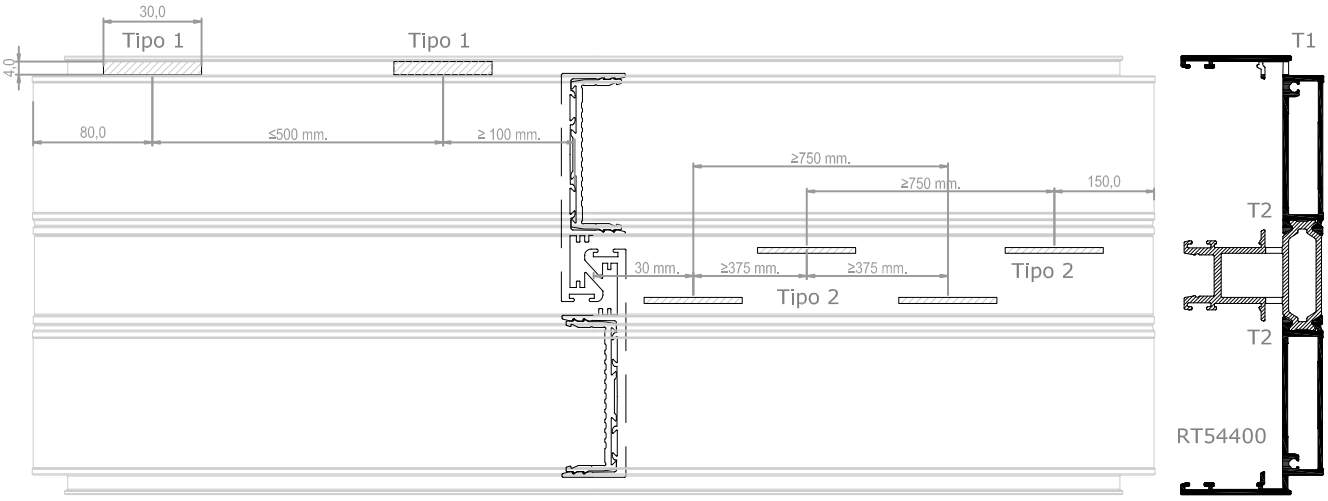

Desagües:
- Tipo 1: solo en la zona donde la hoja va al interior, y siempre al menos 2 desagües (si la longitud de la ventana lo permite, hacer más desagües). Realizado por el troquel.
- Tipo 2: solo en la zona donde la hoja va al exterior, y siempre al menos 2 desagües (si la longitud de la ventana lo permite, hacer más desagües)

5.1.2 Ventana con marco de dos carriles con soporte desagüe de marco.

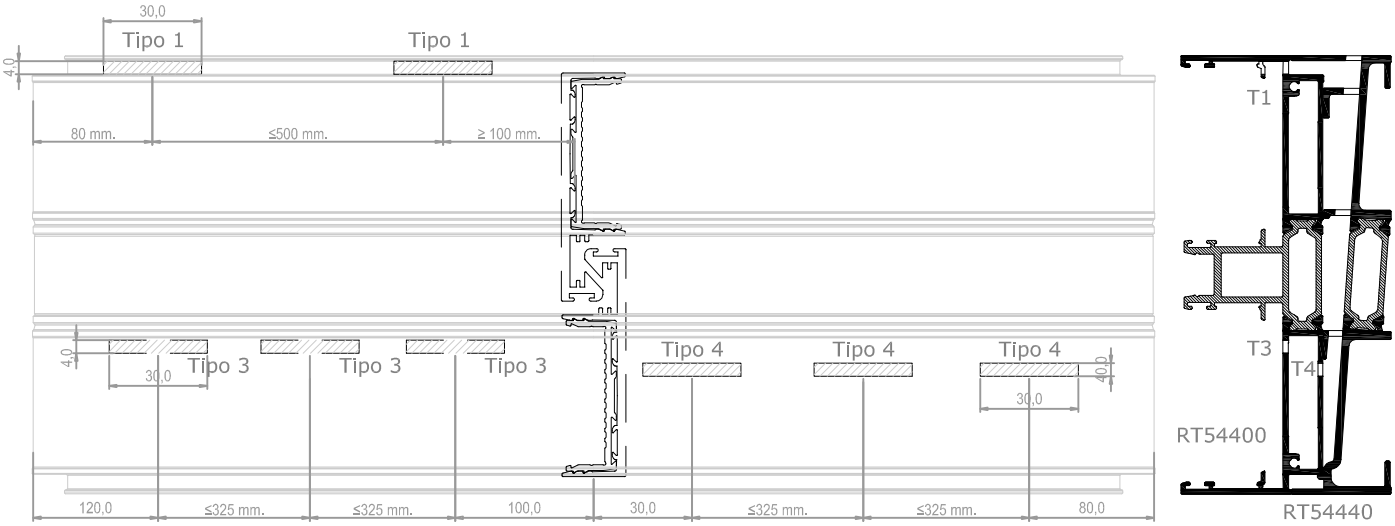

Desagües:
- Tipo 1: solo en la zona donde la hoja va al interior, y al menos 2 desagües (si la longitud de la ventana lo permite, hacer más desagües)
- Tipo 3: solo en la zona donde la hoja va al interior, y al menos 2 desagües (si la longitud de la ventana lo permite, hacer más desagües). Solamente 1 tabique.
- Tipo 4: solo en la zona donde la hoja va al exterior, y al menos 2 desagües (si la longitud de la ventana lo permite, hacer más desagües). Solamente 1 tabique.

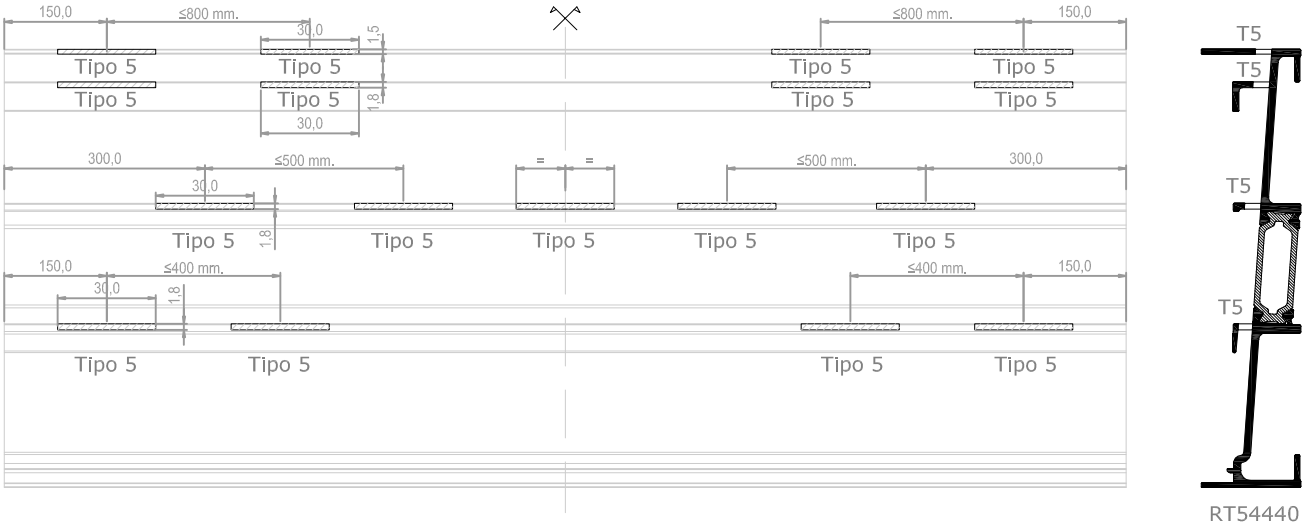

Desagües:
- Tipo 5: realizado por el troquel.

5.1.3 Ventana con marco de dos carriles 1 hoja fija.

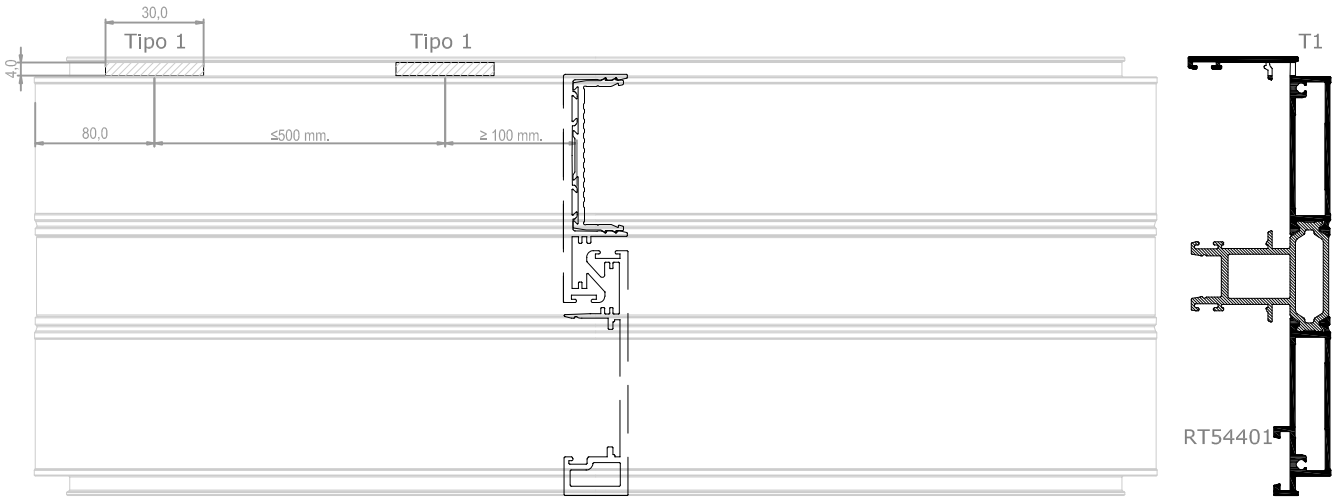

Desagües:
- Tipo 1: solo en la zona donde la hoja fija va al interior, y al menos 2 desagües (si la longitud de la ventana lo permite, hacer más desagües). Realizado por el troquel.

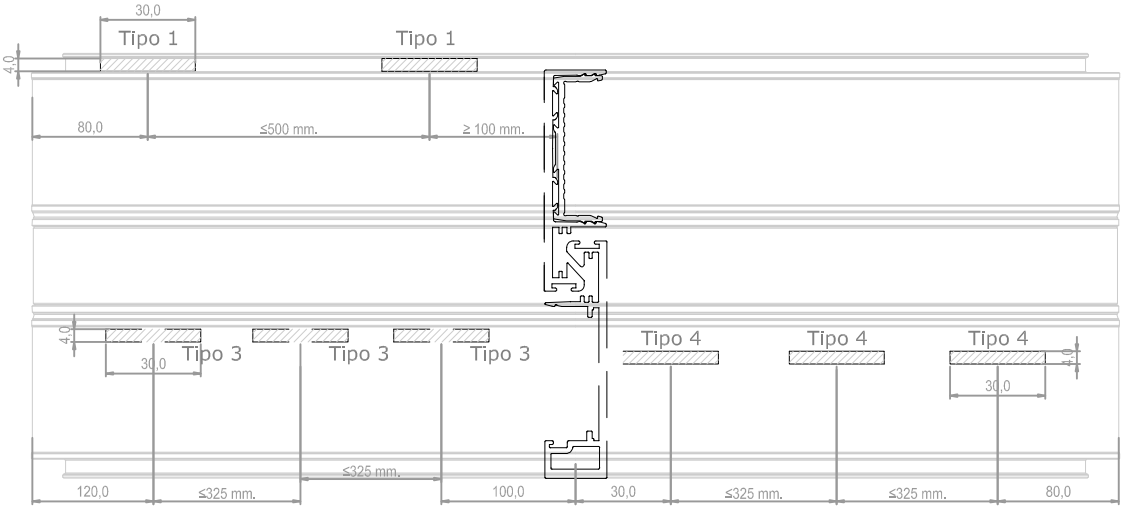

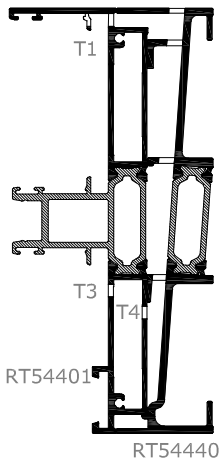

Desagües:
- Tipo 1: solo en la zona donde la hoja va al interior, y al menos 2 desagües (si la longitud de la ventana lo permite, hacer más desagües). Realizado por el troquel.
- Tipo 3: solo en la zona donde la hoja va al interior, y al menos 2 desagües (si la longitud de la ventana lo permite, hacer más desagües). Solamente 1 tabique.
- Tipo 4: solo en la zona donde la hoja va al exterior, y al menos 2 desagües (si la longitud de la ventana lo permite, hacer más desagües). Solamente 1 tabique.

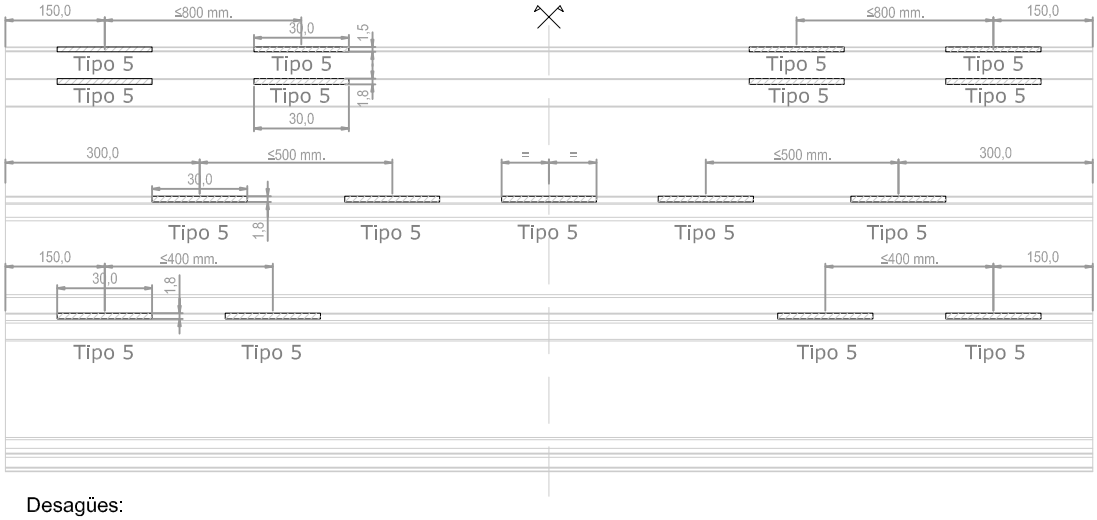

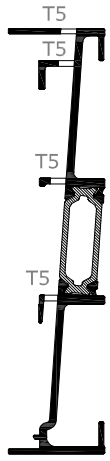

Desagües:
- Tipo 5: realizado por el troquel.

5.1.4 Ventana monocarril.

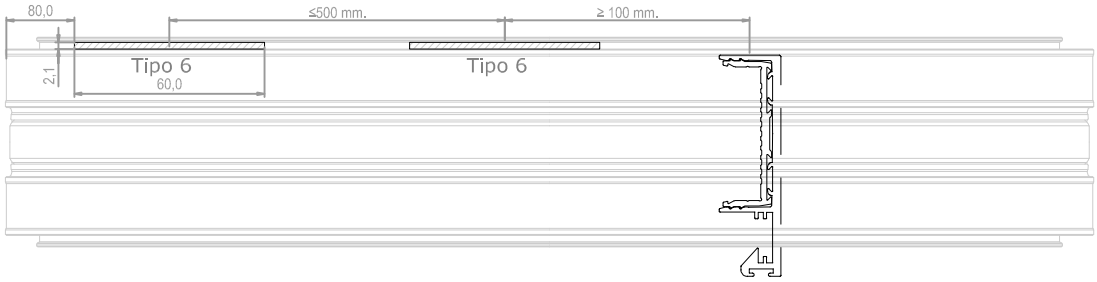

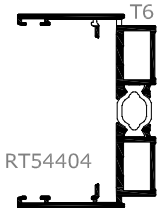

Desagües:
- Tipo 6: solo en la zona expuesta al exterior. Realizado por el troquel.

5.1.5 Ventana con marco de tres carriles.

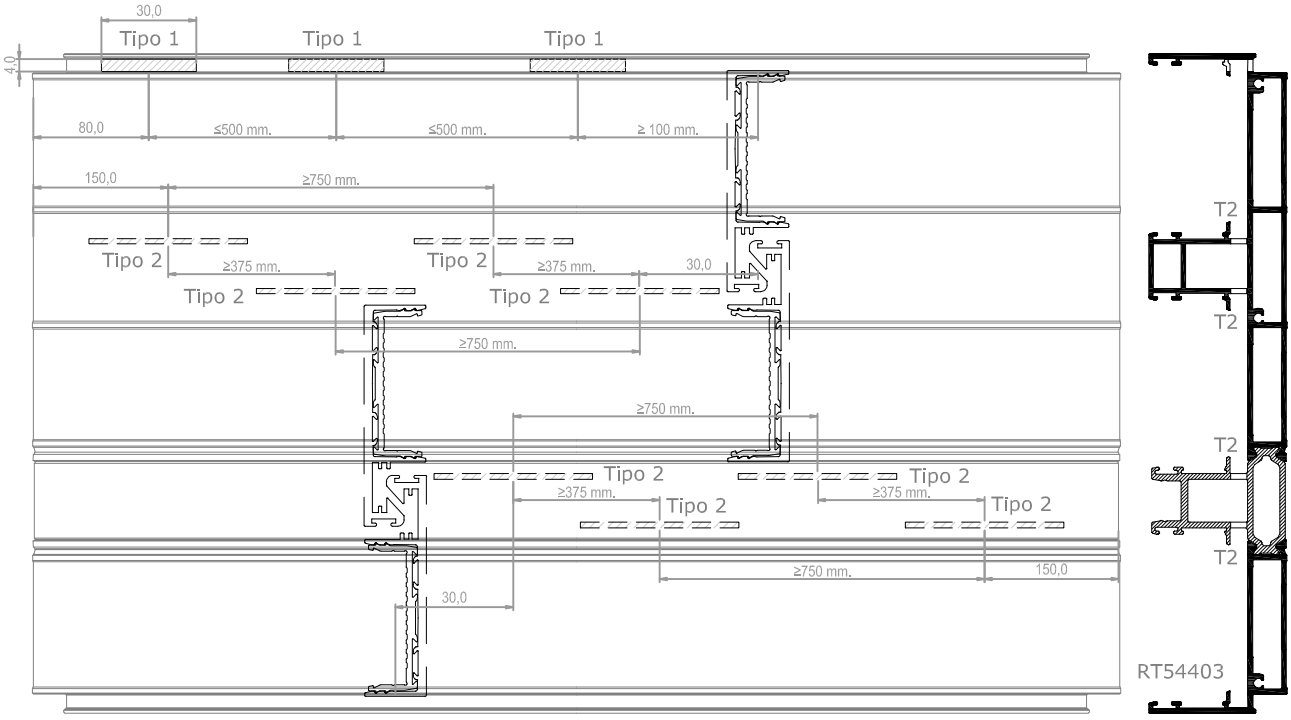

Desagües:
- Tipo 1: solo en la zona donde la hoja va al interior, y al menos 2 desagües (si la longitud de la ventana lo permite, hacer más desagües). Realizado por el troquel.
- Tipo 2: al menos 2 desagües (si la longitud de la ventana lo permite, hacer más desagües)

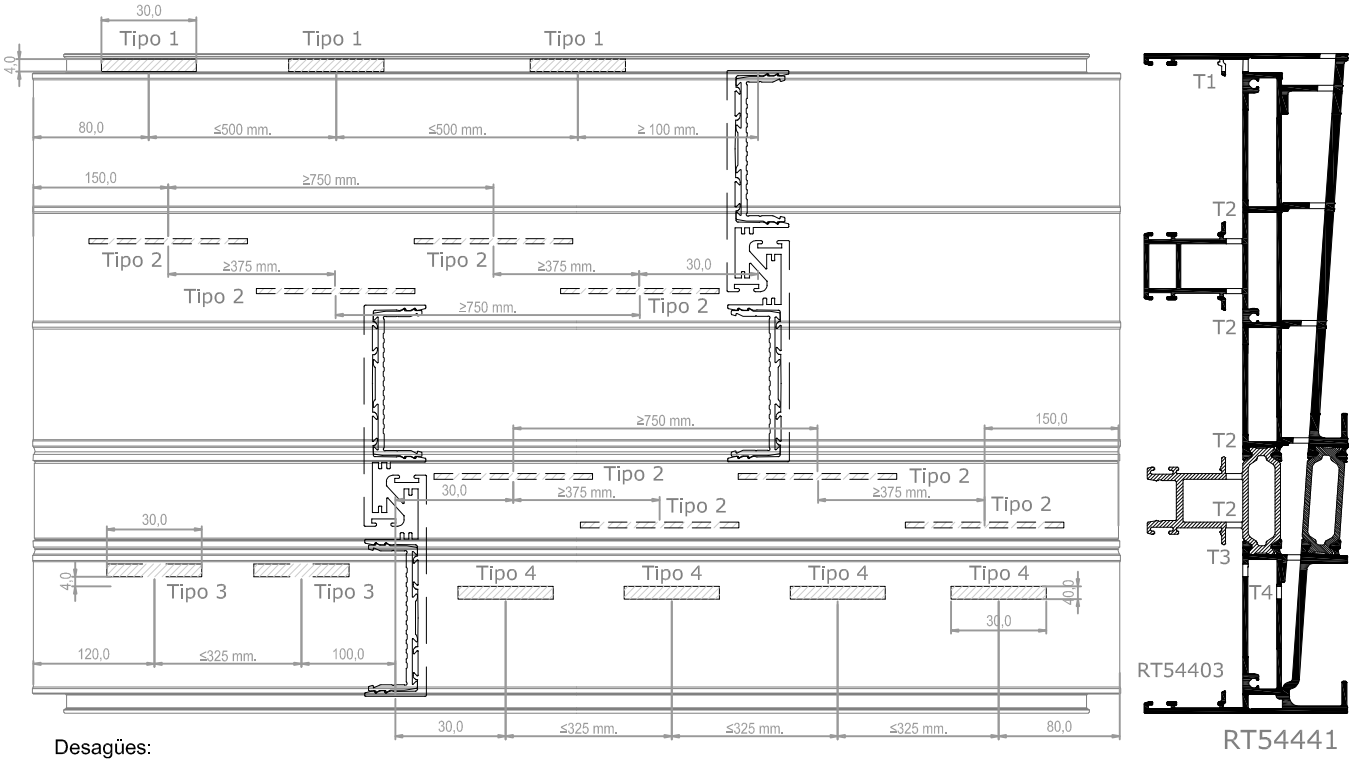

Desagües:
- Tipo 1: solo en la zona donde la hoja va al interior, al menos 2 desagües (si la longitud de la ventana lo permite, hacer más desagües). Realizado por el troquel.
- Tipo 2: al menos 2 desagües (si la longitud de la ventana lo permite, hacer más desagües)
- Tipo 3: solo en la zona donde la hoja va al interior, y al menos 2 desagües (si la longitud de la ventana lo permite, hacer más desagües). Solamente 1 tabique.
- Tipo 4: solo en la zona donde la hoja va al exterior, y al menos 2 desagües (si la longitud de la ventana lo permite, hacer más desagües). Solamente 1 tabique.

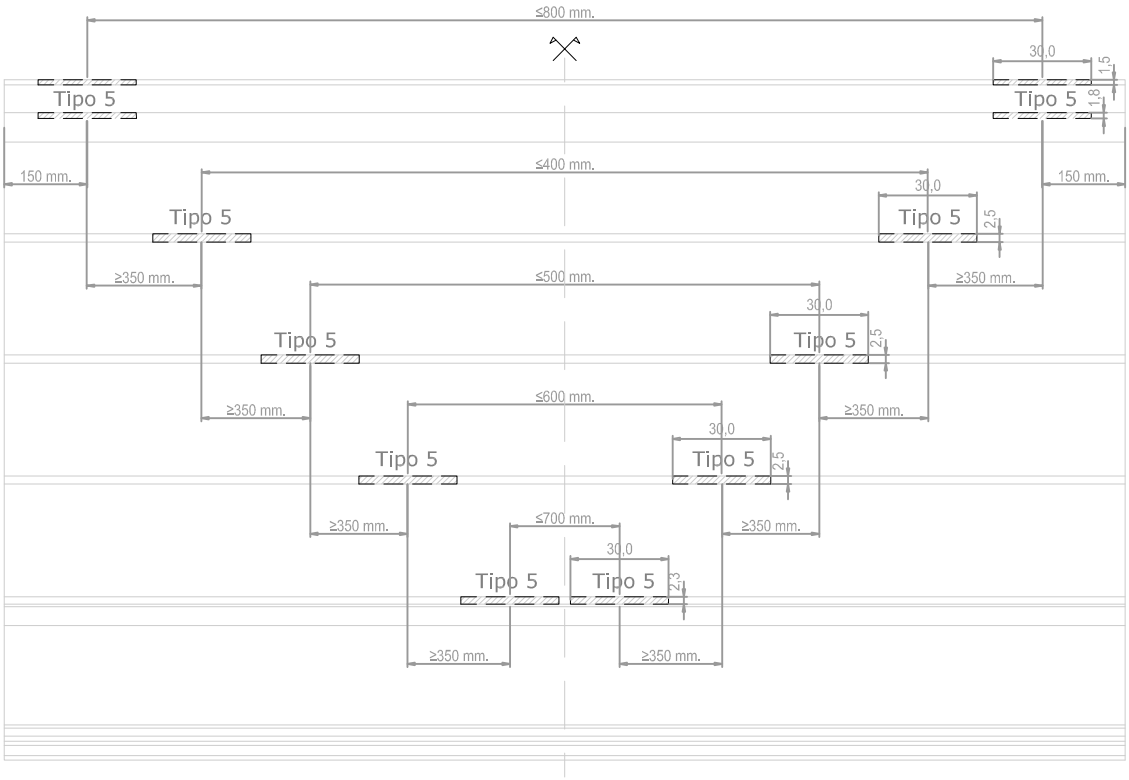

RT54441

Desagües:
- Tipo 5: realizado por el troquel.

6.- MONTAJE

Instrucción para el montaje

6.1 Bastidor de marco

6.2 Vidrio: corte y pegado

- IMPORTANTE: medidas a controlar.
  - Dimensión teórica de vidrio vs. dimensión real
    - A: Si la medida real es ± 1mm. que la medida teórica, situar calzos de 1 mm. entre vidrio y horquilla
    - B: Si la medida real es ≥ 2 ó 3 mm. que la medida teórica, no se emplearán calzos suplementarios
    - C: Si la medida real es ≤ 2 ó 3 mm. que la medida teórica, situar calzos de 2 mm. entre vidrio y horquilla.
  - Dimensión de ancho x alto al menos en dos puntos por cada longitud horizontal y vertical.

6.3 Ensamblaje de hojas a vidrios.

6.4 Colocación de herraje.

6.5 Marcos a 90º.

6.6 Utilización e instalación de aislantes termo acústicos.

6.7 Propuesta de sistema de drenaje.

6. MONTAJE

6.1 Bastidor de marco

6.1.1 Cortar los perfiles a la longitud requerida
6.1.2 Efectuar los mecanizados según el apartado de mecanizados

Salida de aguas (ver capitulo 5 Desagües)

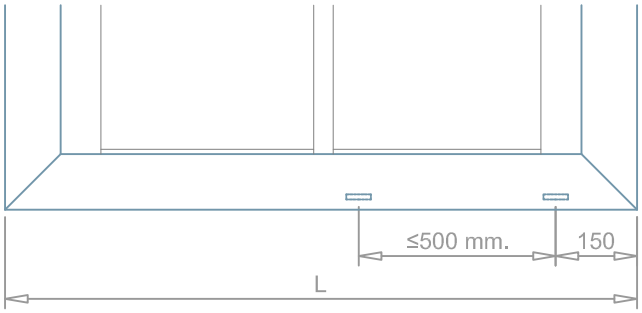

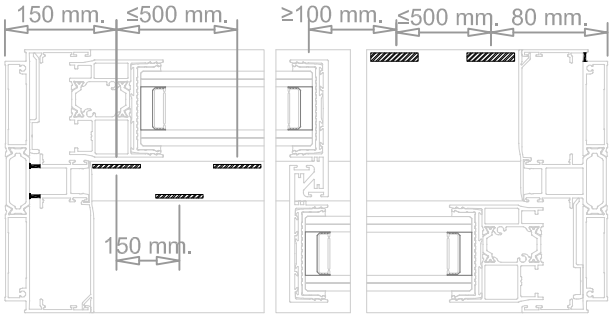

Salida de aguas en marco

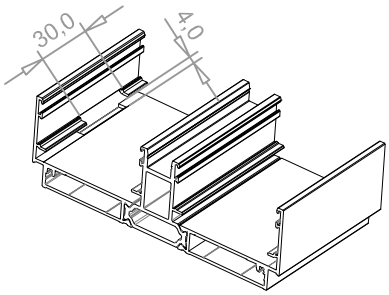

Iniciar a 80 mm. del lado expuesto a la lluvia; la separación entre ejes de desagües será siempre inferior a 500 mm.

Salida de aguas en poliamida de marco

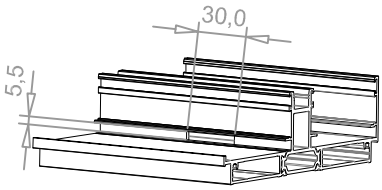

Iniciar (en tabique exterior) a 150 mm.del lado no expuesto directamente a la lluvia; la separación entre ejes de desagües será superior a 750 mm. Se practicará al menos un desagüe en el tabique interior, ubicado entre los desagües del tabique exterior.

Salida de aguas en soporte desagüe

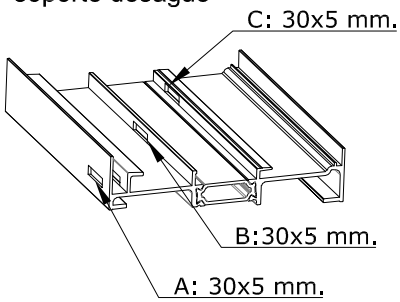

A: Los dos desagües quedarán enfrentados y a 150 mm. del extremo.
B: a 300 mm. del extremo, y uno en el centro. Entre dos correlativos no más de 500 mm.
C: a 150 mm. del extremo. Entre dos correlativos no más de 400 mm.

6.1.3 Introducir los cepillos 89033, sellar los ingletes con silicona neutra y ensamblar los marcos con las escuadras

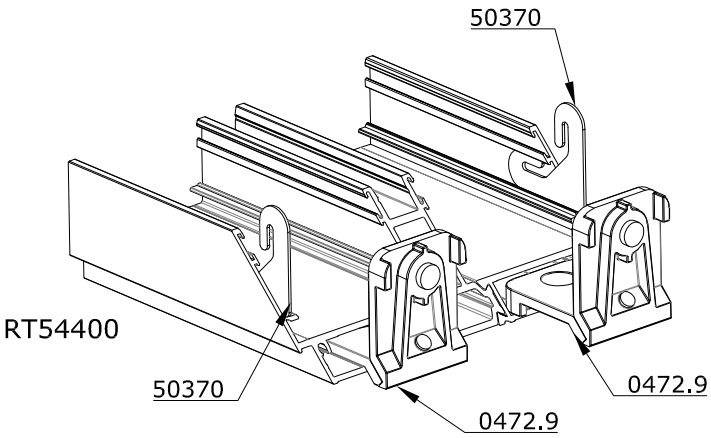

Cepillos Sean Feal en función de uso

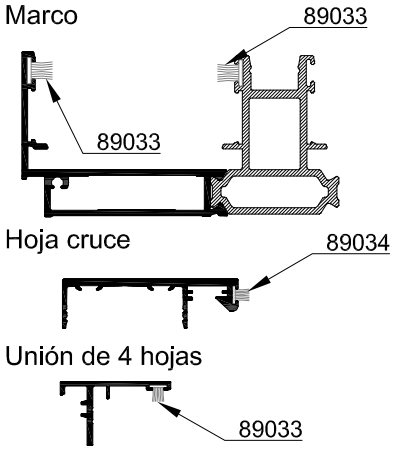

6. MONTAJE

6.1.4 Introducir los rodamientos* hasta quedar retenidos por los tacones del marco.

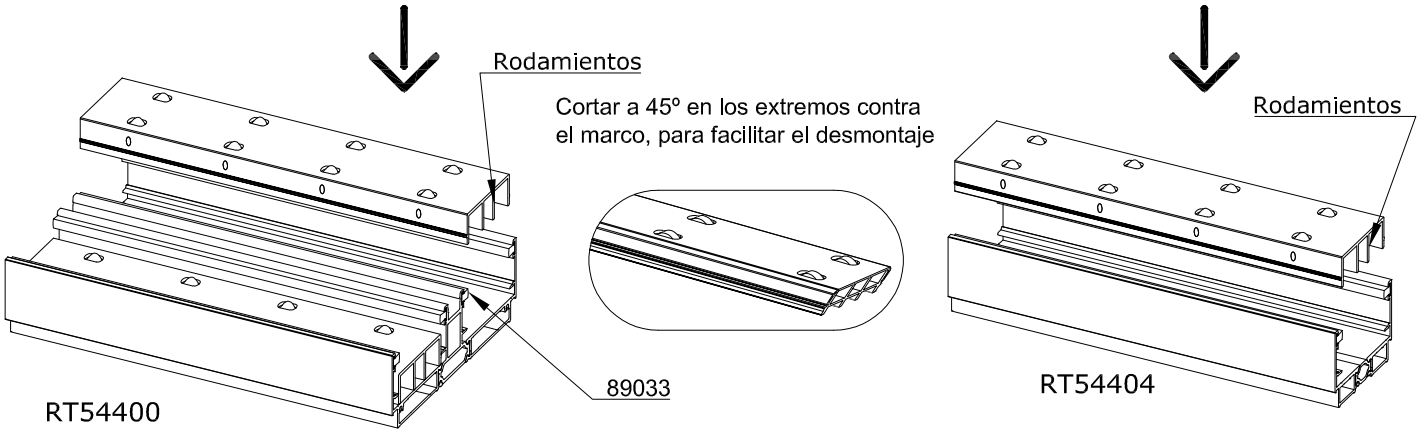

* Los conjuntos de rodamientos se sirven en tiras de 1 m., se instalarán en tramos, aplicando sellante únicamente en la cabeza del perfil base. La medida de cada tira de rodamiento, en un mismo carril, nunca será superior al largo de cada hoja.

6.1.5 Colocar, por orden según el tipo de apertura:

- Ventana 2 hojas
  - Cortavientos de hoja
  - Cortavientos de cruce
  - Tapas horizontales de poliamida 54591 (previamente troquelada)
  - Tapas laterales 54592 (previamente retestada)
- Ventana hoja + fijo
  - Cortavientos de cruce
  - Tapas horizontales de poliamida 54591 (previamente troquelada)
  - Tapas laterales 54592 (previamente retestada)
- Ventana tricarril
  - Cortavientos de hoja
  - Cortavientos de cruce (260133 y 260233)
  - Tapas horizontales de poliamida 54591 (previamente troquelada)
  - Tapas laterales 54592 (previamente retestada)
- Ventana tricarril + fijo
  - Cortavientos de hoja
  - Cortavientos de cruce (260133 y 260233)
  - Tapas horizontales de poliamida 54591 (previamente troquelada)
  - Tapas laterales 54592 (previamente retestada)

Cortavientos de hoja

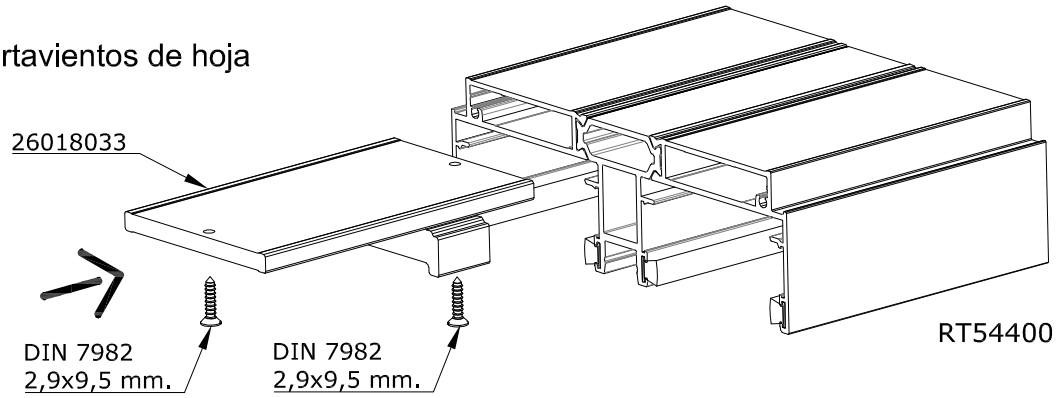

6. MONTAJE

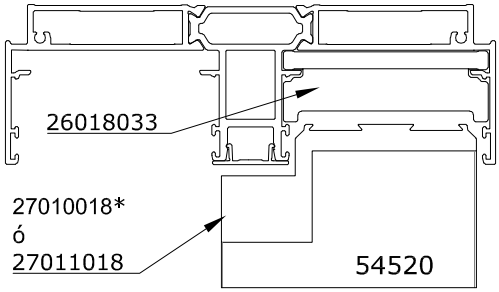

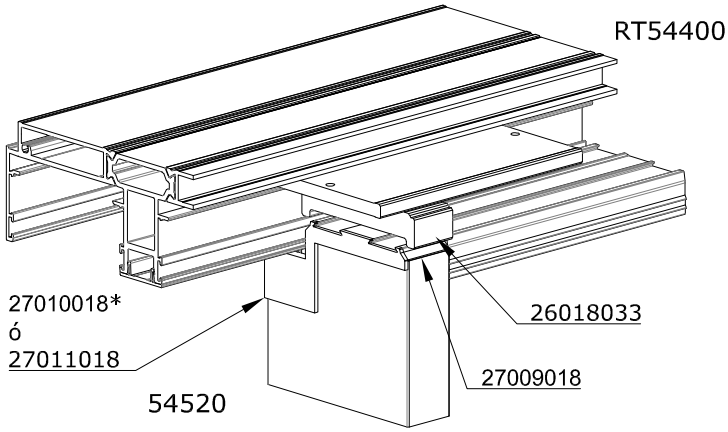

Posiciónamiento del cortavientos de hoja (26018033) en función de la configuración.

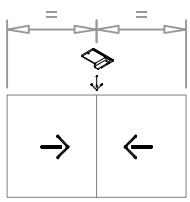

Ventana 2H-2 Carriles

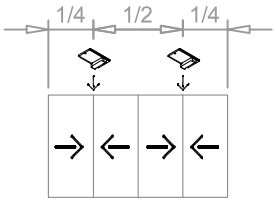

Ventana 4H-2 Carriles

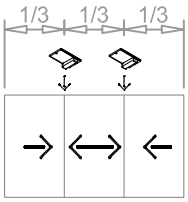

Ventana 3H-3 Carriles

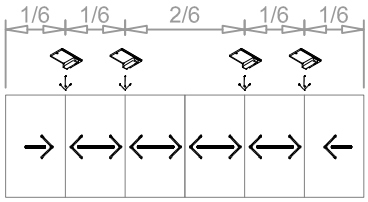

Ventana 6H-3 Carriles

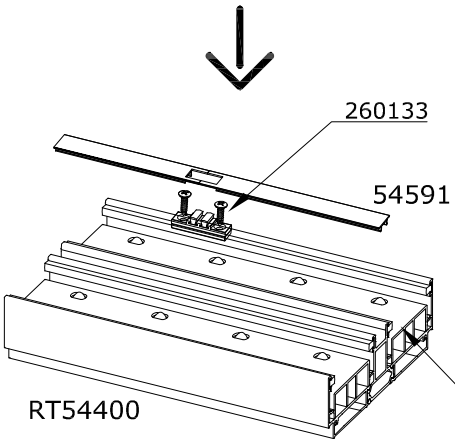

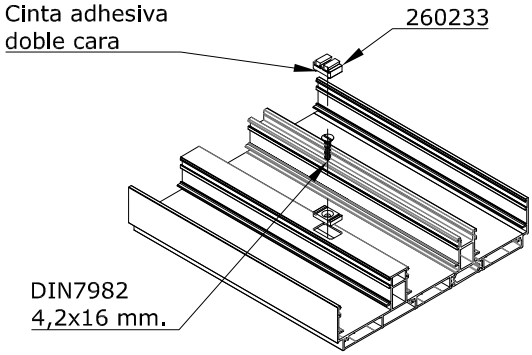

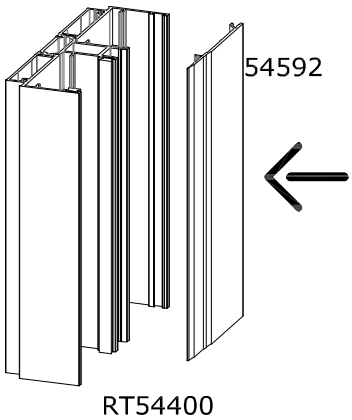

6.1.6 Fijar el perfil centrador de cerradero 54599 al marco vertical mediante tornillos DIN7981 3,2x13 mm. Hacer taladro en la parte inferior del soporte (a 10 mm. de su final) de Ø 4 mm., para facilitar su desmontaje.
Posteriormente colocar la Espuma ESP003 recortando la zona donde interfiera con el cerradero (ver apartado 6.4 Montaje de herrajes). Posteriormente colocar el embellecedor 50560.

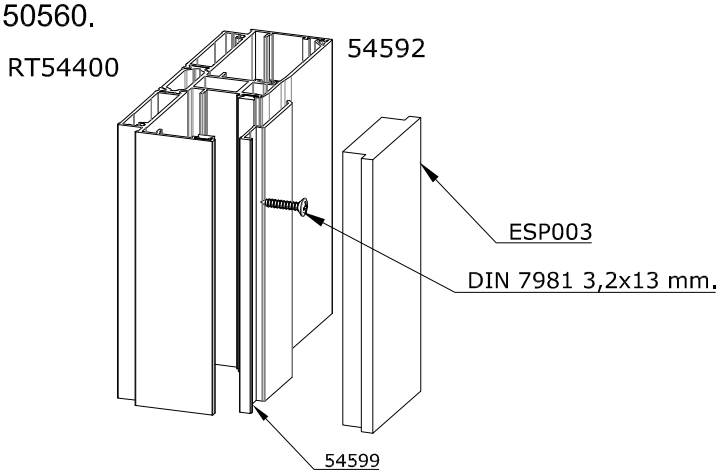

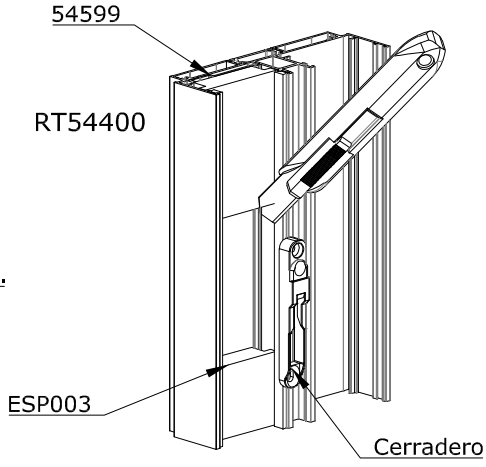

6. MONTAJE

6.1.7 Inserción y fijación de la mecha en los perfiles de cruce reforzados.

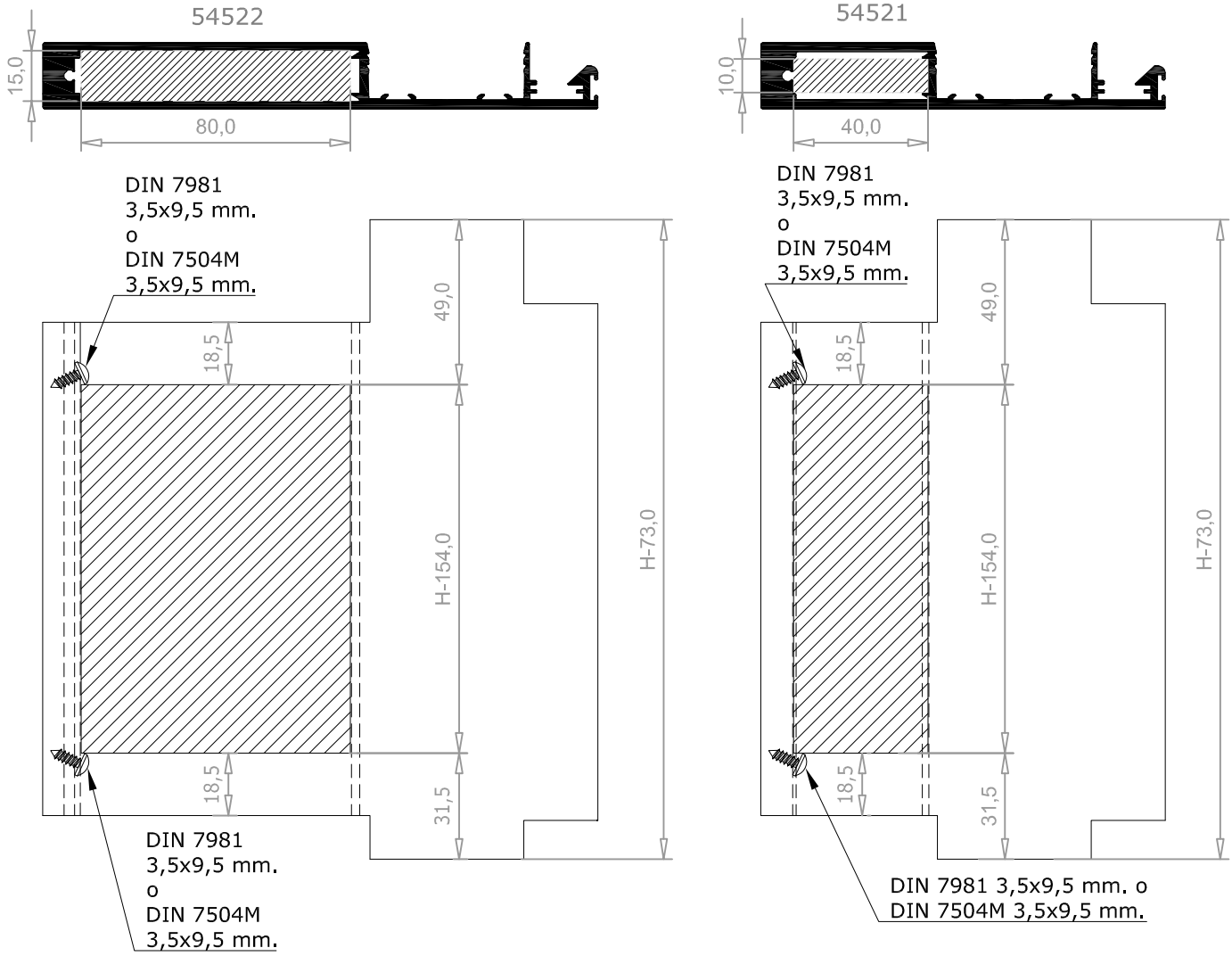

Introducir la mecha en el perfil de cruce*

Fijar con tornillos DIN 7981 3,5x9,5 mm. en cada extremo de la mecha.

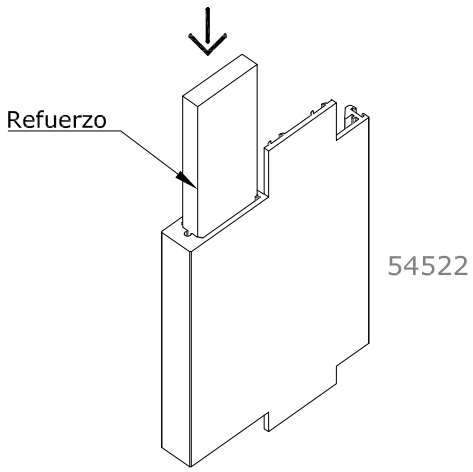

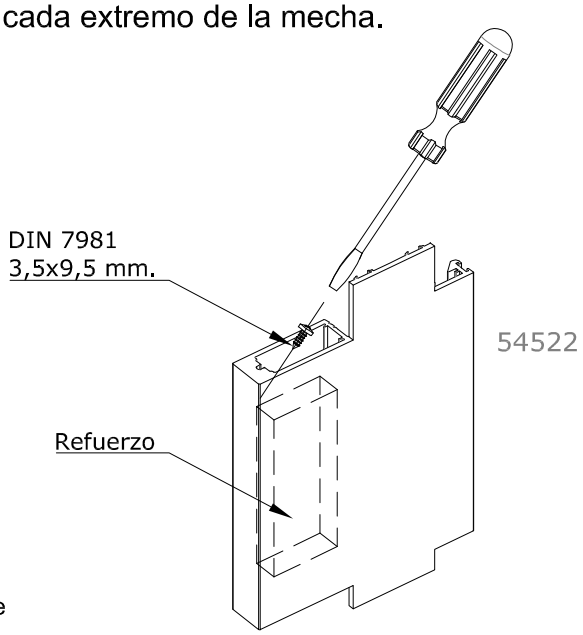

*Se recomienda aplicar silicona/grasa sobre la mecha para facilitar su inserción.

6. MONTAJE

6.2 Vidrio

6.2.1 Cortar los perfiles U (503500 ó 503600) a la longitud requerida. Se recomienda el uso de una plantilla (tipo Anexo A), para adjuntar al fabricante del vidrio, de cara a ubicar los perfiles de poliamida, según su posición de uso y las medidas a checkear antes de pegar dichas poliamidas al vidrio.

6.2.2 Comprobar medidas de corte reales del vidrio (ver plantilla en Anexo B) según las necesidades de descuento, una vez pegada la poliamida en el vidrio.

- Los vidrios serán siempre con cantos pulidos
- En composiciones de tres carriles, las unidades de vidrio del carril central serán TEMPLADAS, para evitar roturas por contrastes térmicos.

6.2.2.1 Los vidrios han de limpiarse de los salientes o resaltes provocados por la segunda capa de sellante, cortando los trozos necesarios de silicona sin perforar la segunda capa aislante.

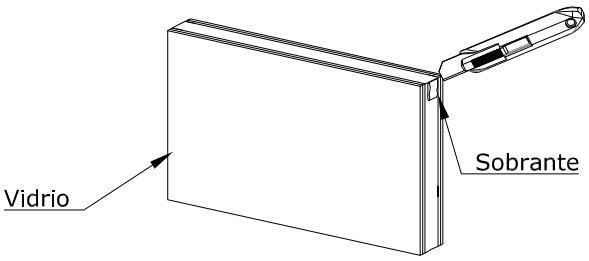

6.2.3 IMPORTANTE: Colocar 1 horquilla en cada extremo, a 7 cm. del borde del vidrio, y tantas intermedias como sea necesario para que entre ellas no exista más de 40 cm. de separación.

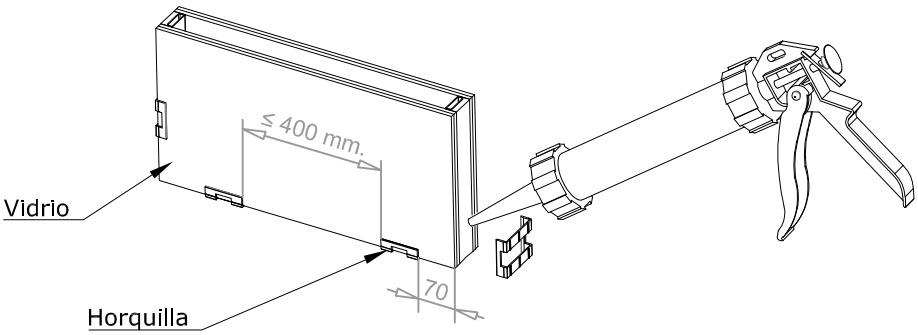

IMPORTANTE: Si la medida real del vidrio es 2 ó 3 mm. superior a la teórica, se colocarán directamente las horquillas en contacto con el vidrio. No emplear ningún otro calzo.
Si la medida real del vidrio es 2 ó 3 mm. inferior a la teórica, se colocarán calzos de 2 mm. entre el vidrio y las horquillas. En el resto de casos se colocará 1 calzo de 1 mm entre el vidrio y la horquilla.

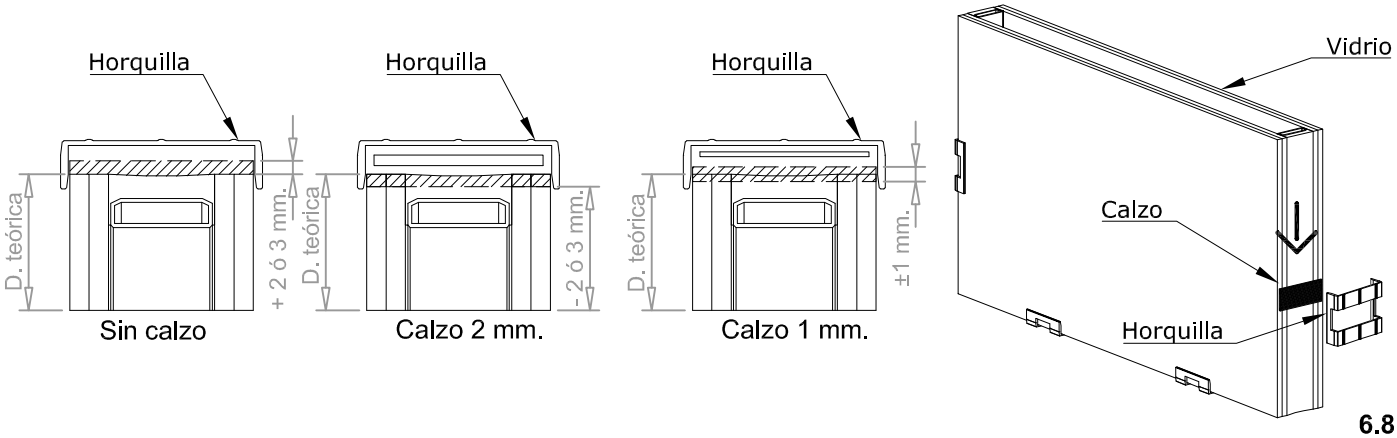

6. MONTAJE

6.2.4 Aplicar silicona Sika SG500, DC991 o DC121 en las aristas interiores de los perfiles U para garantizar su pegado al vidrio. Situar los perfiles U y ajustar, asegurando la planitud.

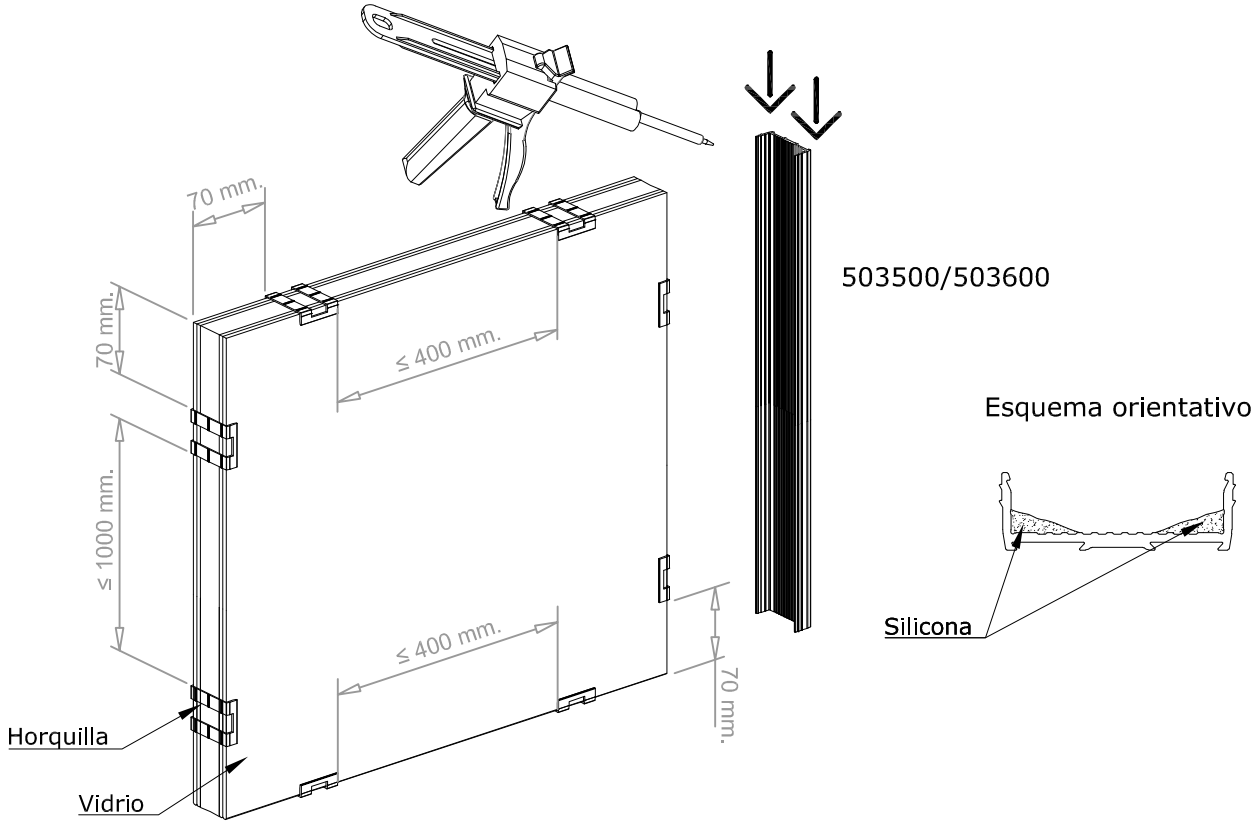

Asegurarse de que las cuatro piezas U están centradas en el vidrio, para que no interfieran con las tapas. Tener en cuenta que la dimensión de la pieza U en el lado del cierre (multipunto y seguridad), es diferente al de la U de cruce.

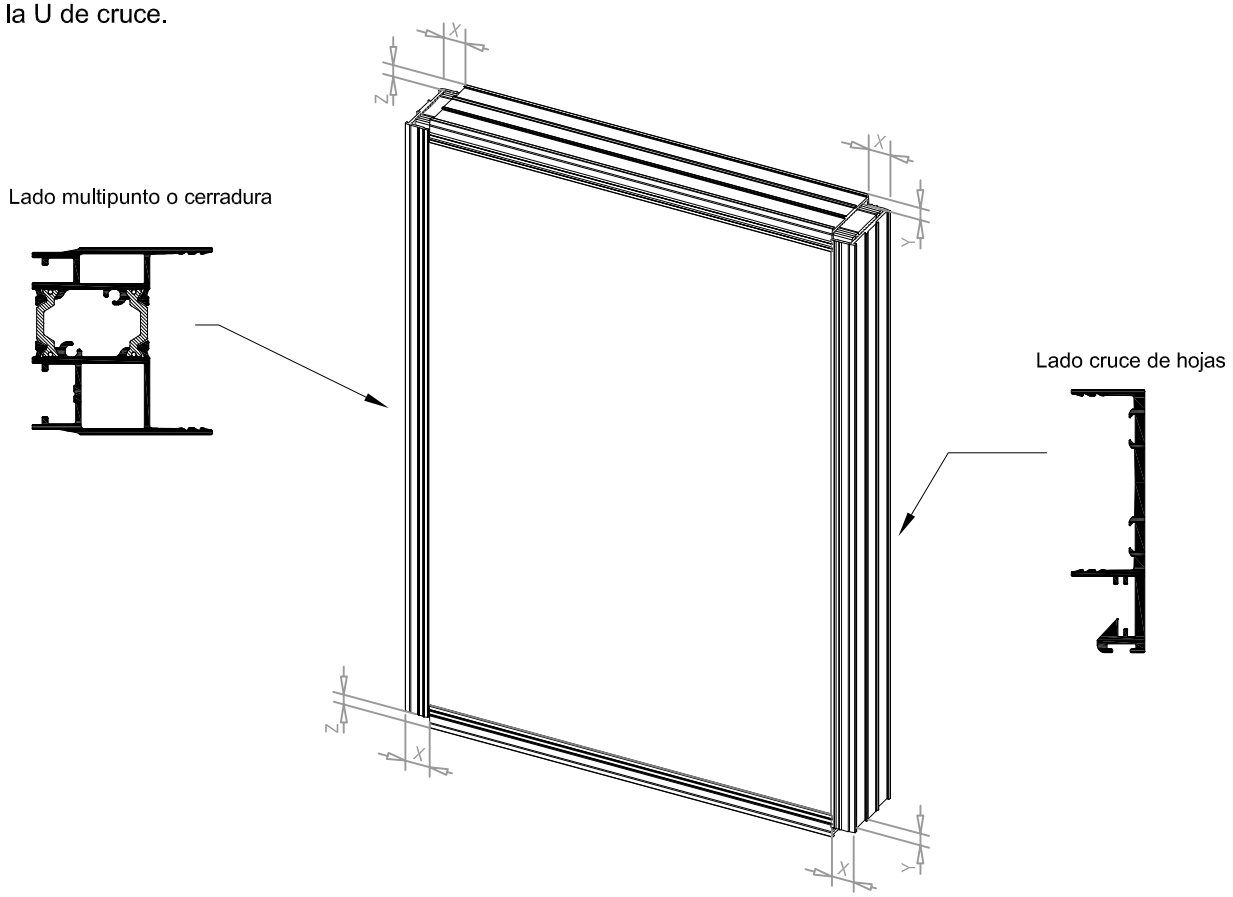

6. MONTAJE

6.2.4.1 Comprobar con una galga que el perfil U queda convenientemente centrado,si es necesario utilizar pequeños calzos "insertados" en el hueco entre la horquillay el vidrio, que consigan simetría de uno y otro lado.

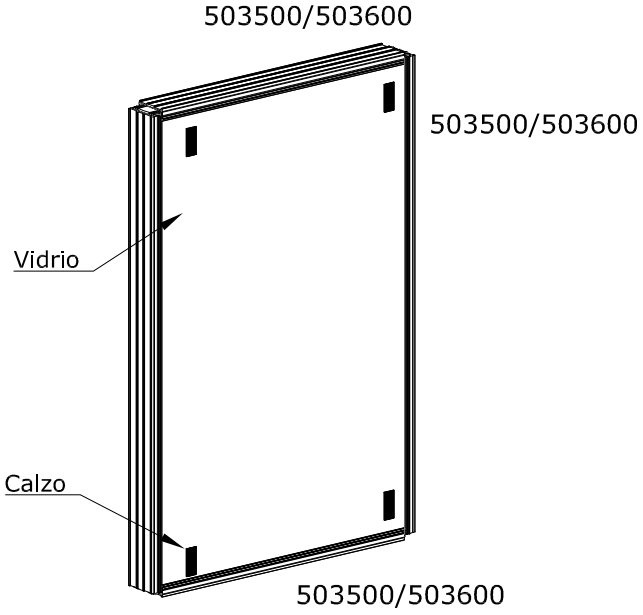

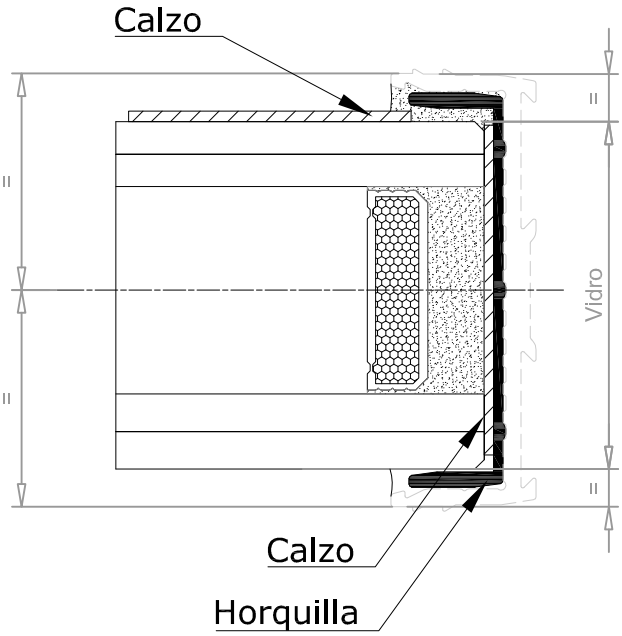

6.2.5 Sujetar con cinta adhesiva u otro medio similar el conjunto, para evitar movimientos imprevistos asegurando que el tramo horizontal inferior quede absolutamente plano

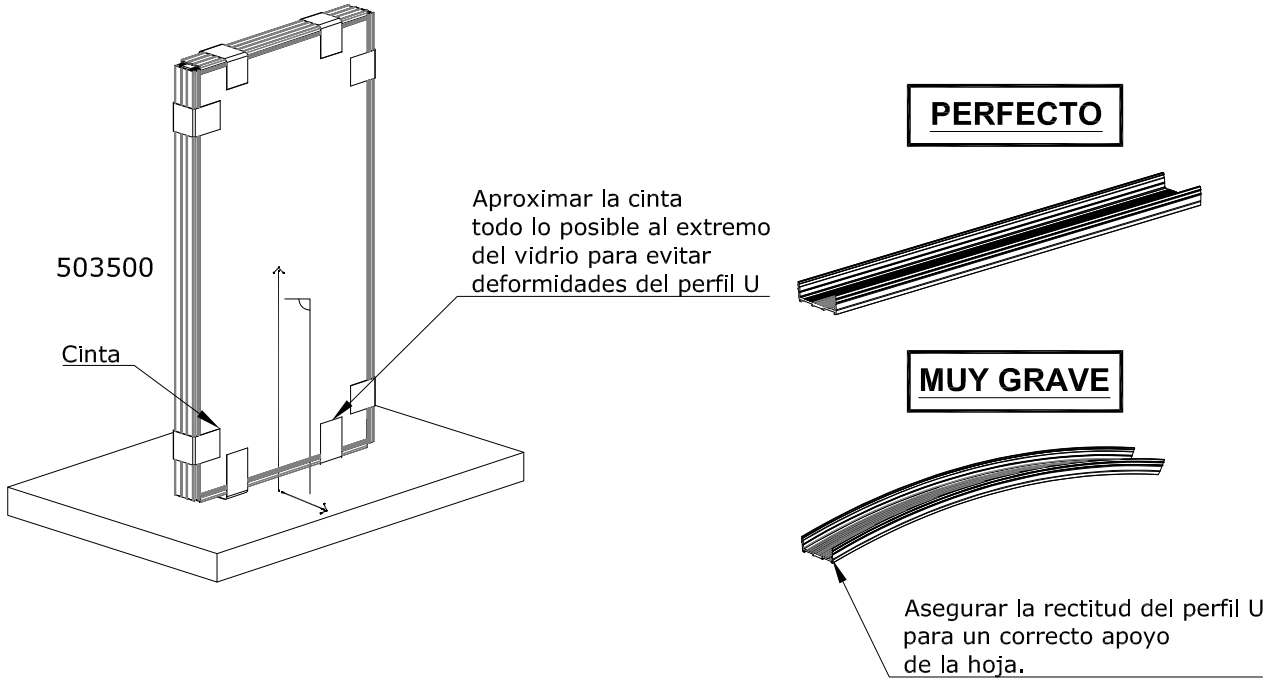

6. MONTAJE

6.2.6 Dejar curar el pegado al menos 36h, o un tiempo superior, si así lo exige la documentación técnica de la silicona empleada, en las condiciones ambientales requeridas por dicha documentación.

6.2.7 Una vez seca la silicona retirar los pequeños calzos (si se han empleado al situar el vidrio) y aplicar un cordón de sellado/estanquidad final de mínima altura.

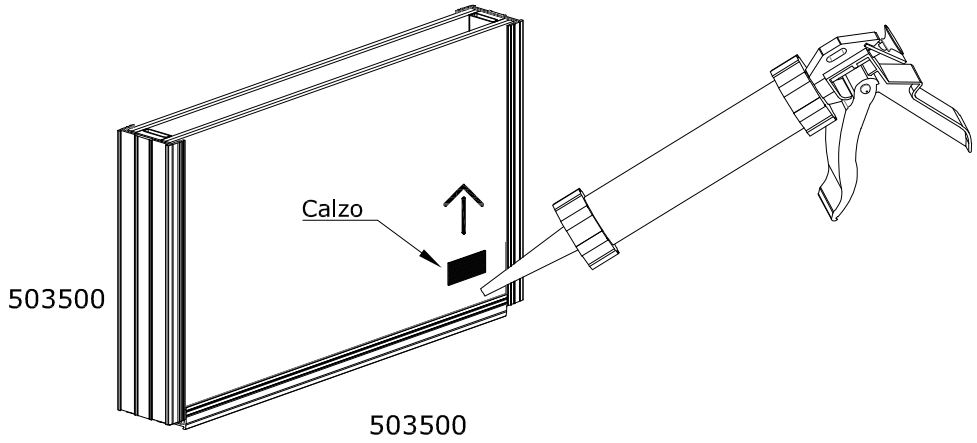

6.2.8 Una vez pegado el vidrio y curada la silicona que lo adhiere a los perfiles de poliamida en U; se verificarán las medidas exteriores (ancho y alto) del conjunto, al menos en dos puntos de cada arista (ver Anexo A).

- Longitud vertical: solo se admitirá una desviación de ± 1,5 mm.
- Longitud horizontal: según la diferencia respecto de la medida nominal:
  - -1 +2,5 mm.: admisible para instalación
  - -3 a -1 mm.: necesario situar un distanciador de 2 mm. entre la poliamida y el perfil de cruce, aplicando silicona para fijar el clip en sólo uno de los puntos.

6. MONTAJE

6.3 Ensamblaje/pegado de hojas a vidrios.

6.3.1 Cortar los perfiles a la longitud requerida
6.3.2 Efectuar los mecanizados según el apartado de mecanizados
6.3.3 Fijación de hojas:

- Hoja lateral: Aplicar un cordón de silicona Sika SG500 o similar al perfil lateral RT54410, antes de clipar al perfil U 503500, posteriormente clipar al perfil U vertical ayudándonos con un mazo plástico o similar que no dañe el perfil.
- Hoja central: Colocar la espuma (Aisl cruce) y el cepillo 89033 sobre el perfil central. Aplicar un cordón de silicona Sika SG500 o similar al perfil central 54520, sobre la zona indicada, antes de clipar al perfil U 503500, posteriormente clipar y ajustar .

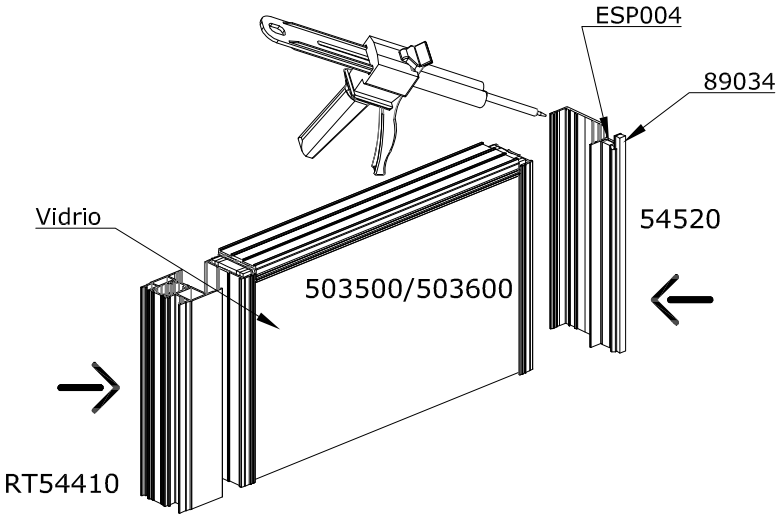

6.3.4 Colocación de las diferentes tapas. Sellar la tapa contra el perfil asegurando la unión.

27008018 (juego)

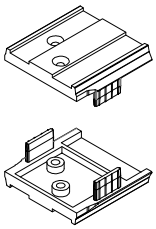

27006018

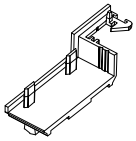

27007018

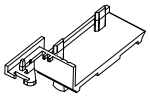

27022018

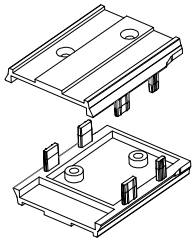

27010018

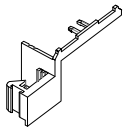

27011018

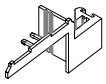

27020033

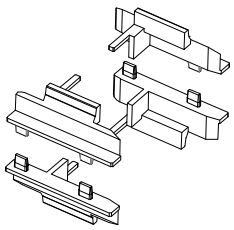

27012033

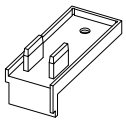

27014033

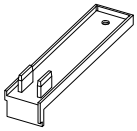

27016033

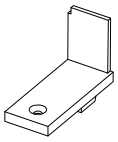

27018033

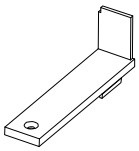

27009018

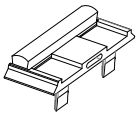

27013033

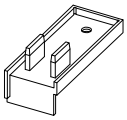

27015033

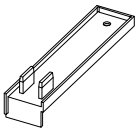

27017033

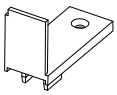

27019033

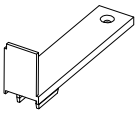

27021033

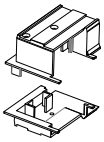

6. MONTAJE

Selección de tapas en función de configuración de carpintería

	Tipo de carpintería																							
	2 H						3 H bicarril												3 H Tricarril					
Tapas	1	2	3	4	5	6	7	8	9	10	11	12	13	14	15	16	17	18	19	20	21	22	23	24
27006018		X		X		X	X	X	X	X	X	X	X		X		X		X		X		X	
27007018	X		X		X		X	X	X	X	X	X		X		X		X		X		X		X
27008018 270022018*	X	X	X	X	X	X	X	X	X	X	X	X	X	X	X	X	X	X	X	X	X	X	X	X
27009018	X	X	X	X	X	X	X	X	X	X	X	X	X	X	X	X	X	X	X	X	X	X	X	X
27010018		X		X		X	X	X	X	X	X	X	X		X		X		X		X		X	
27011018	X		X		X		X	X	X	X	X	X		X		X		X		X		X		X
27012033				X					X	X					X						X			
27013033			X						X	X						X						X		
27014033						X					X	X					X						X	
27015033					X						X	X						X						X
27016033				X					X	X					X						X			
27017033			X						X	X						X						X		
27018033						X					X	X					X						X	
27019033					X						X	X						X						X
27020033													X	X	X	X	X	X						

* En función del tipo de hoja lateral (multipunto o seguridad)

** **Cada X indica 1 unidad** (o bien pieza o bien juego), por hoja (si es ventana de dos hojas, multiplicar las unidades de X por dos).

2H

Tipo 1: Tipo 2: Tipo 3: Tipo 4: Tipo 5: Tipo 6:

Exterior

Interior

3H Bicarril

Tipo 7: Tipo 8: Tipo 9: Tipo 10: Tipo 11 Tipo 12:

Exterior

Interior

Tipo 13: Tipo 14: Tipo 15: Tipo 16: Tipo 17 Tipo 18:

Exterior

Interior

3H Tricarril

Tipo 19: Tipo 20: Tipo 21: Tipo 22: Tipo 23 Tipo 24:

Exterior

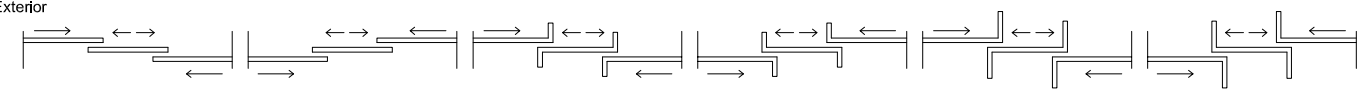

Interior

Tipos de cruce

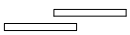

54520

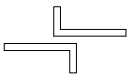

54521

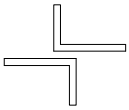

54522

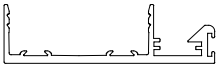

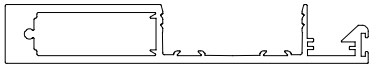

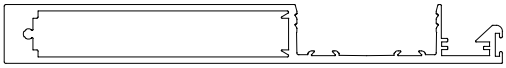

6. MONTAJE

Selección de las tapas

La posición de la hoja exterior nos indica la mano de las tapas de cruce superior / inferior a emplear.

Tipo 1: Hoja exterior derecha

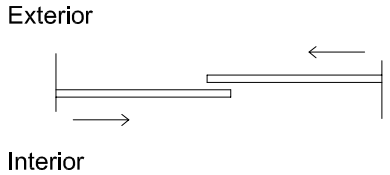

Tipo 2: Hoja exterior izquierda

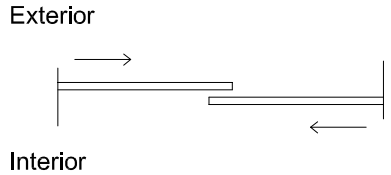

Ejemplo 1: ventana 2H Tipo 1 (hoja exterior a la derecha)

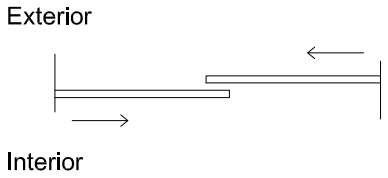

Puesto que la hoja exterior queda a la derecha:

Cruce superior: colocaremos la tapa base 27009018 junto con el postizo 27011018. Si utilizamos perfiles de cruce reforzados (54521 y 54522) seleccionaremos la tapa necesaria de acuerdo a la tabla superior.

Cruce inferior: colocaremos la tapa base 27007018. Si utilizamos perfiles de cruce reforzados (54521 y 54522) seleccionaremos la tapa necesaria de acuerdo a la tabla superior.

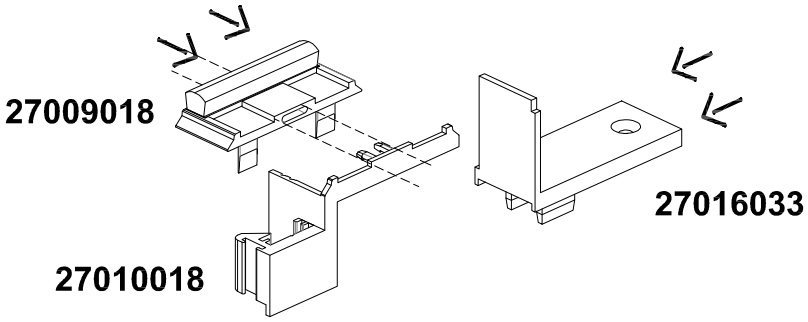

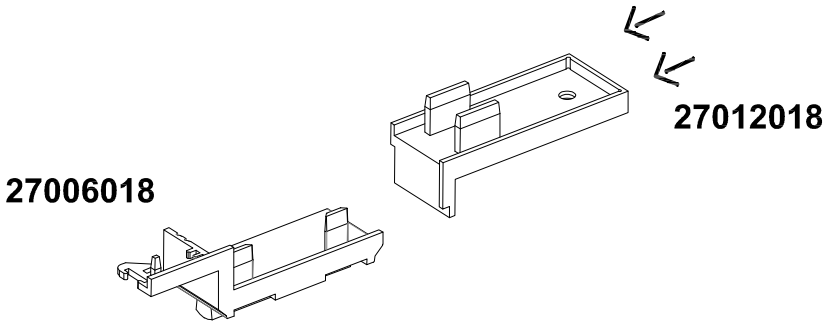

6. MONTAJE

6.3.5 Instalación de tapas en perfiles reforzados.

Secuencia de montaje

1.- Retestar el perfil cruce
2.- Clipar perfil cruce al bastidor de vidrio con la U de poliamida pegada y curada.
3.- Colocación de tapas base.
4.- Colocación de tapas de refuerzo inferior y superior
5.- Instalar hoja en ventana y colocar tapa cruce superior postizo, siempre **DESPUÉS** de instalar la hoja en el marco.

Paso 1

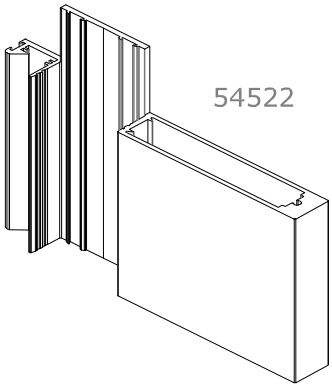

Paso 2

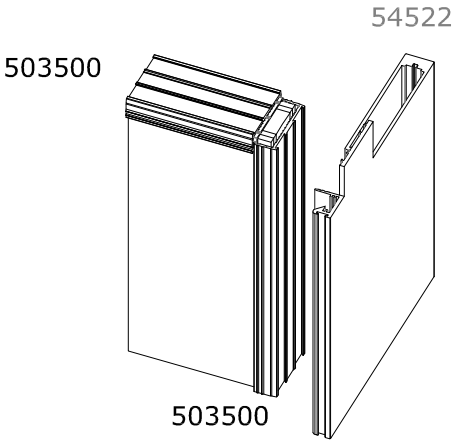

Paso 3

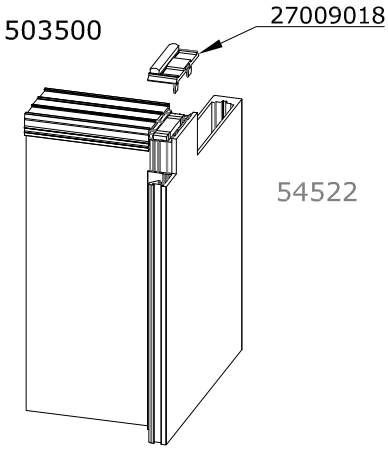

Paso 4

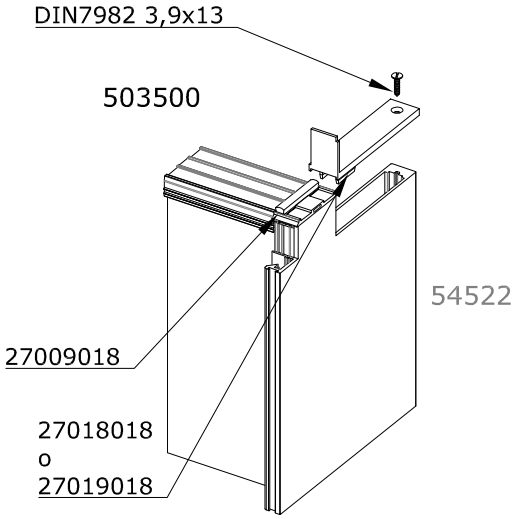

6. MONTAJE

6.3.5.1 Sup/Inf. hoja lateral

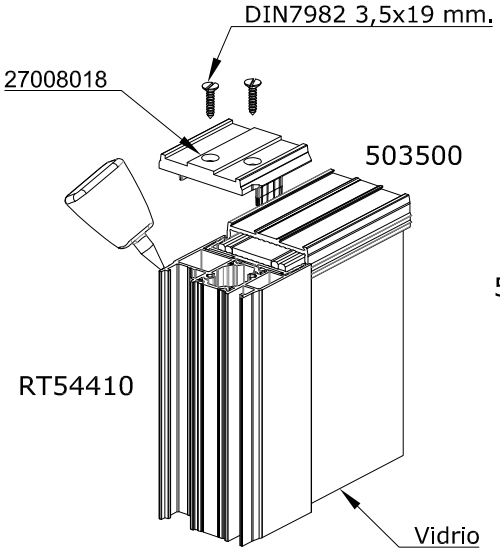

6.3.5.2 Inf. hoja central

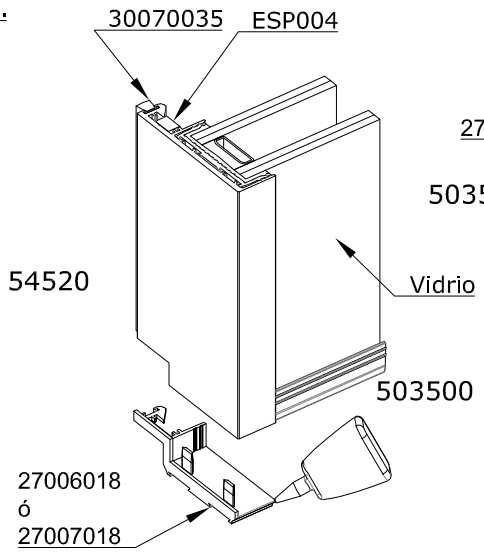

6.3.5.3 Sup. hoja central

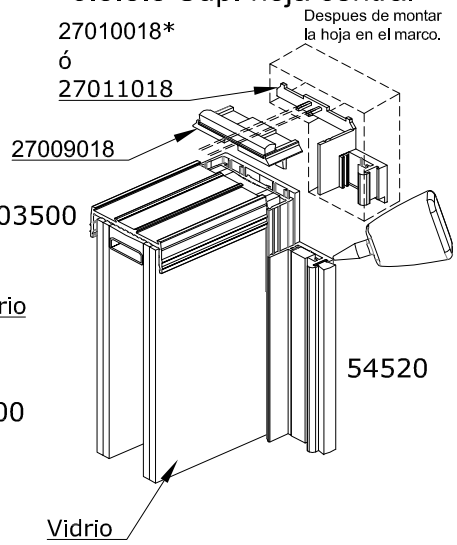

***Las tapas 27010018-27011018 se introducirán una vez colocada la hoja en el marco.**

6.3.5.4 Tapa unión 4 hojas

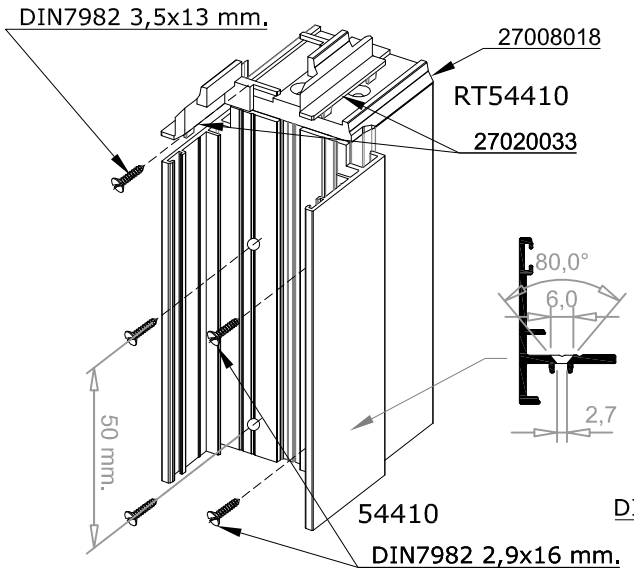

6.3.5.5 Tapa esquinero

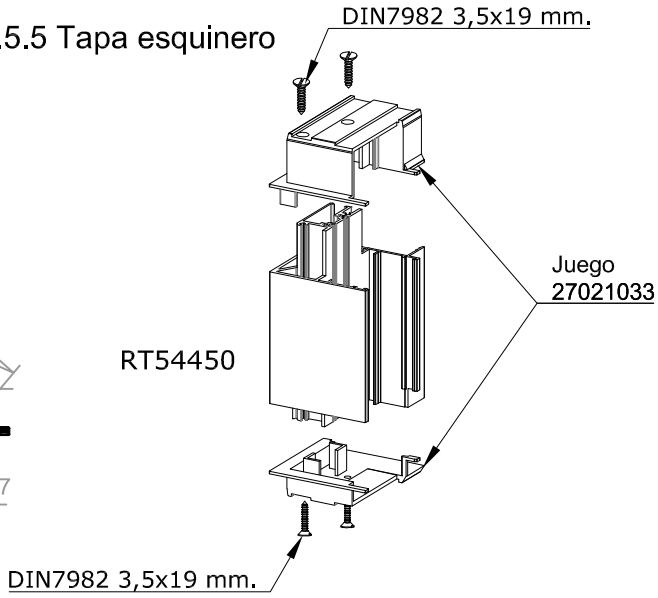

MUY IMPORTANTE: Para la fijación de las tapas 27020033 primeramente se colocarán las hojas acristaladas sobre el marco, posteriormente se introducirán las piezas 27020033 sobre el perfil 54410, y finalmente este conjunto se fijará a la hoja RT54410.

6.3.6 Efectuar un corte de 150 mm. y 179 º sobre la lámina de rodadura para mejorar el deslizamiento de la hoja. Ver apartado "Mecanizados y herrajes de movimiento 4.26"

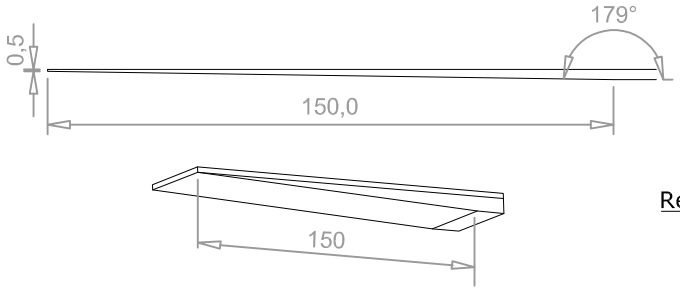

6.3.7 Colocar la lámina de rodadura en el perfil U503500/503600 inferior retirando el film y pegando la parte adhesiva en toda su longitud.

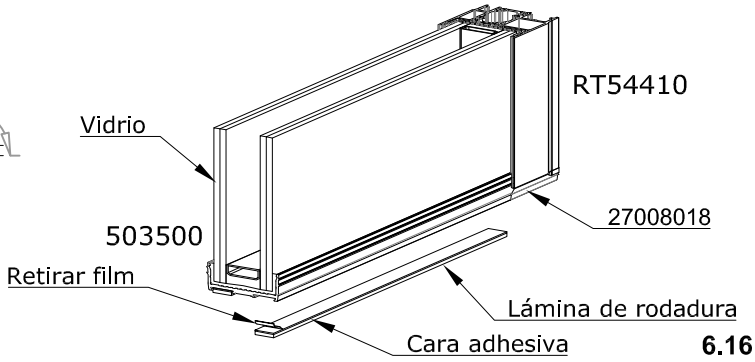

6. MONTAJE

6.3.5.1 Sup/Inf. hoja lateral

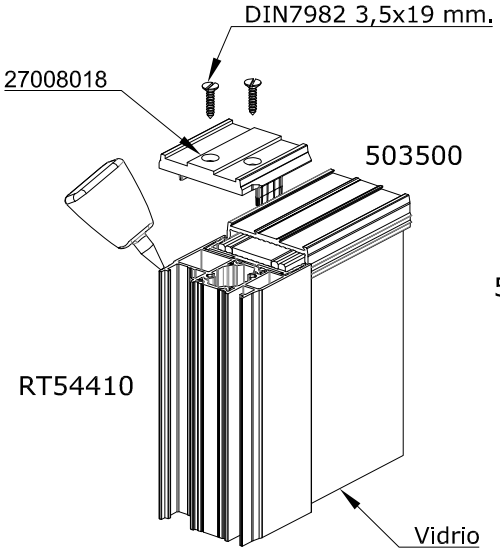

6.3.5.2 Inf. hoja central

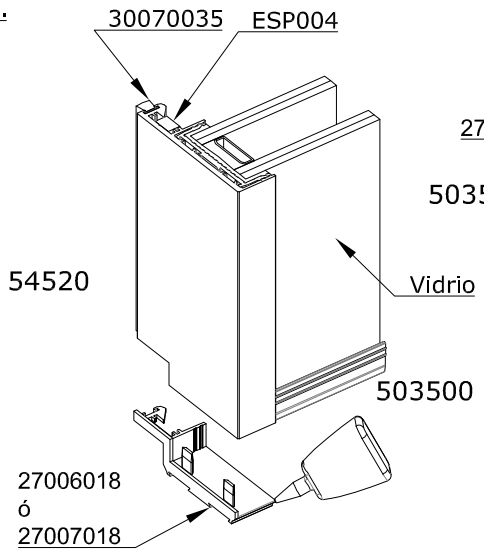

6.3.5.3 Sup. hoja central

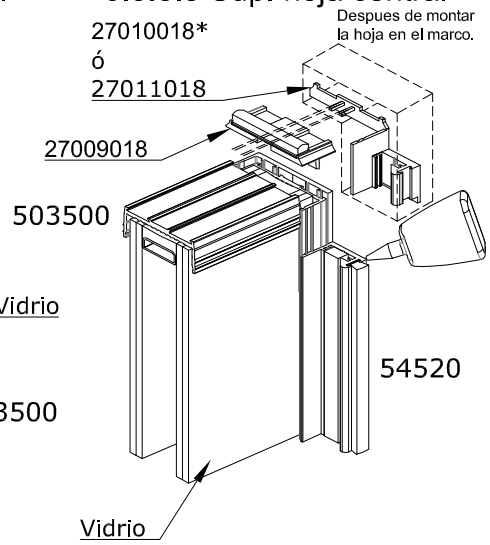

***Las tapas 27010018-27011018 se introducirán una vez colocada la hoja en el marco.**

6.3.5.4 Tapa unión 4 hojas

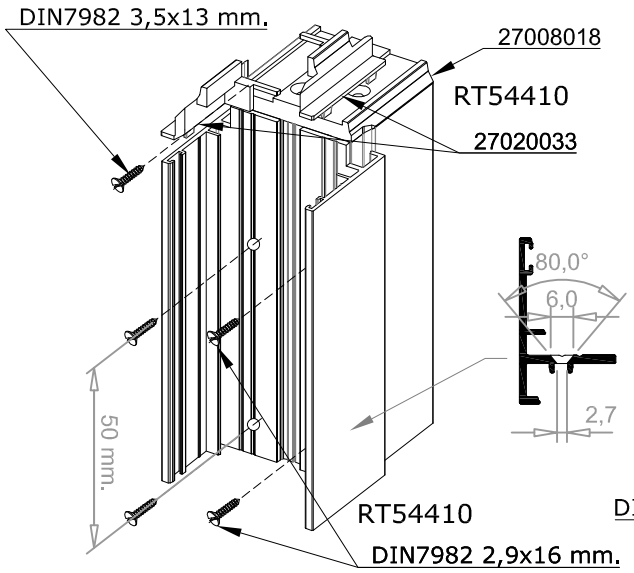

6.3.5.5 Tapa esquinero

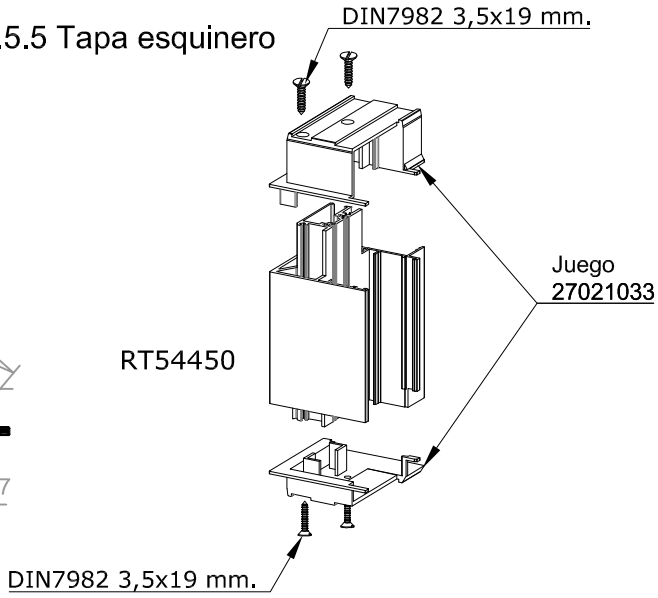

MUY IMPORTANTE: Para la fijación de las tapas 27020033 primeramente se colocarán las hojas acristaladas sobre el marco, posteriormente se introducirán las piezas 27020033 sobre el perfil RT54410, y finalmente este conjunto se fijará a la hoja RT54410.

6.3.6 Efectuar un corte de 150 mm. y 179 º sobre la lámina de rodadura para mejorar el deslizamiento de la hoja. Ver apartado "Mecanizados y herrajes de movimiento 4.26"

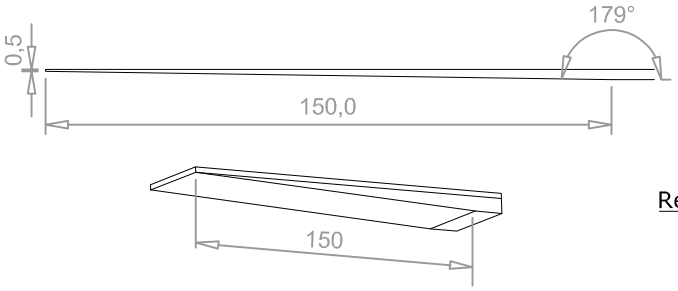

6.3.7 Colocar la lámina de rodadura en el perfil U503500/503600 inferior retirando el film y pegando la parte adhesiva en toda su longitud.

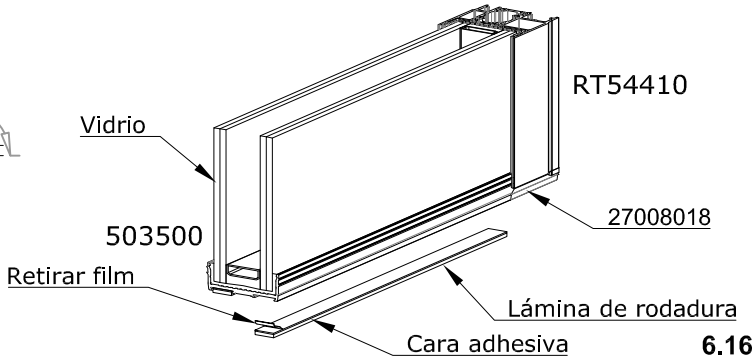

6. MONTAJE

6.4 Colocación de herrajes.

6.4.1 Cerradero: fijar el cerradero al perfil soporte cerradero 54599, que siempre ha de ir mecanizado (ver apartado Mecanizado)

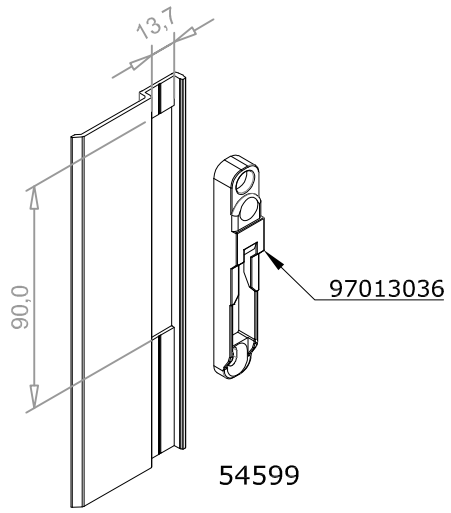

6.4.2 Posición de cerraderos: ver apartado 4.23, 4.24 y 4.25 de la sección Mecanizados, en función del herraje seleccionado.

97015036

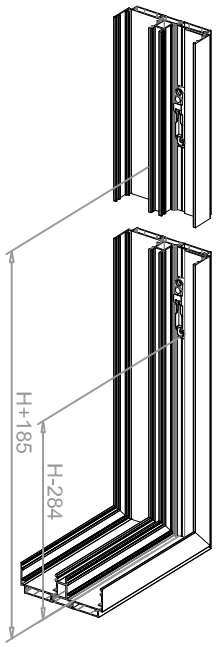

97016036

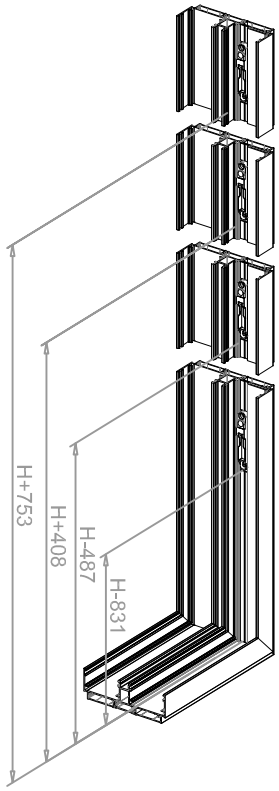

97017036 + 2x 97018036

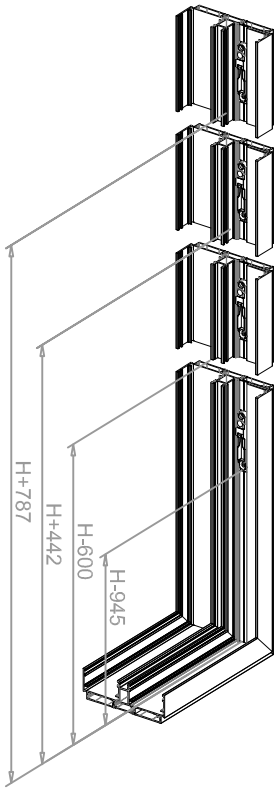

6. MONTAJE

6.4.3 Manilla: En función de la hoja seleccionada montaremos la manilla en una posición u otra:

- Hoja multipunto: la leva de apertura queda en la zona inferior.
- Hoja seguridad: la leva de apertura queda en la zona superior.

Hoja multipunto

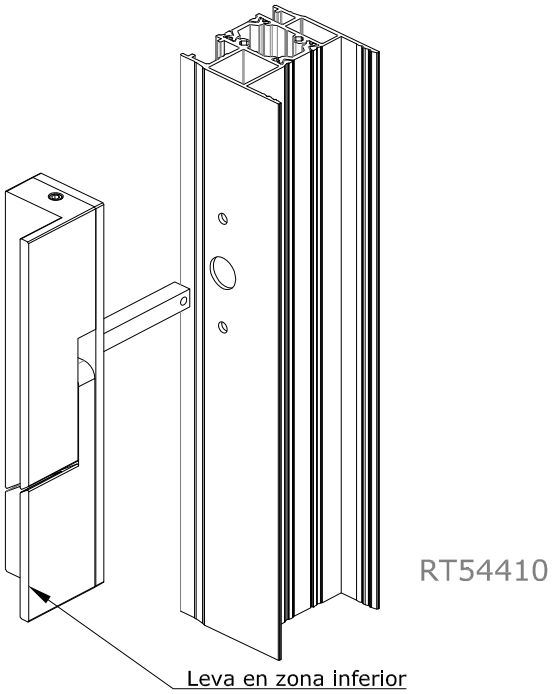

Hoja de seguridad **

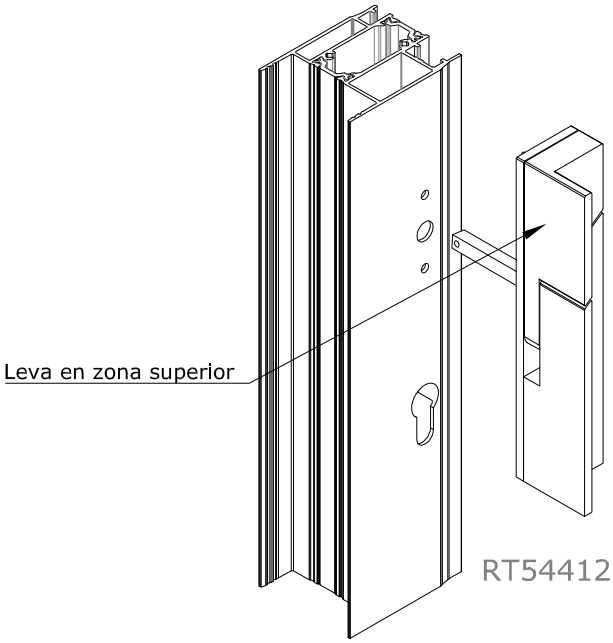

Importante: tener en cuenta la necesidad de una llave compacta, para que por su dimensión (cabeza contenida en circunferencia menor a 30 mm.) no roce contra el marco.

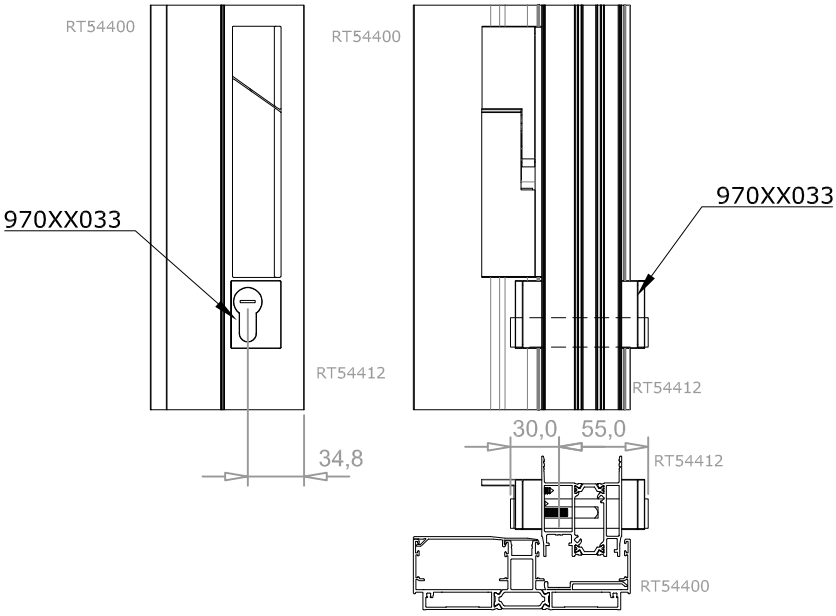

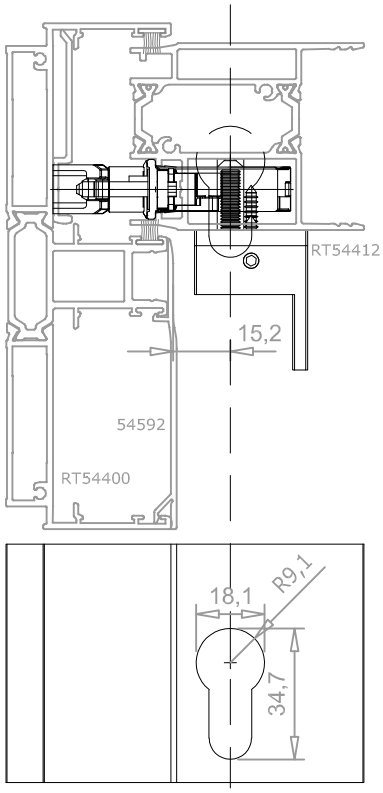

**Solo compatible con manilla tirador de 16 cm. La leva se coloca hacía arriba. El bombillo a utilizar será 30/55.

6. MONTAJE

6.5 Montaje de escuadras para unión de marcos a 90º.

6.5.1 Cortar los perfiles a la longitud requerida y mecanizar según el capítulo "Mecanizados"
6.5.2 Sellar la unión con silicona neutra y fijar con tornillos DIN7991 M6x10 ajustando hasta que la unión quede completamente coplanar. Limpiar el producto sobrante.

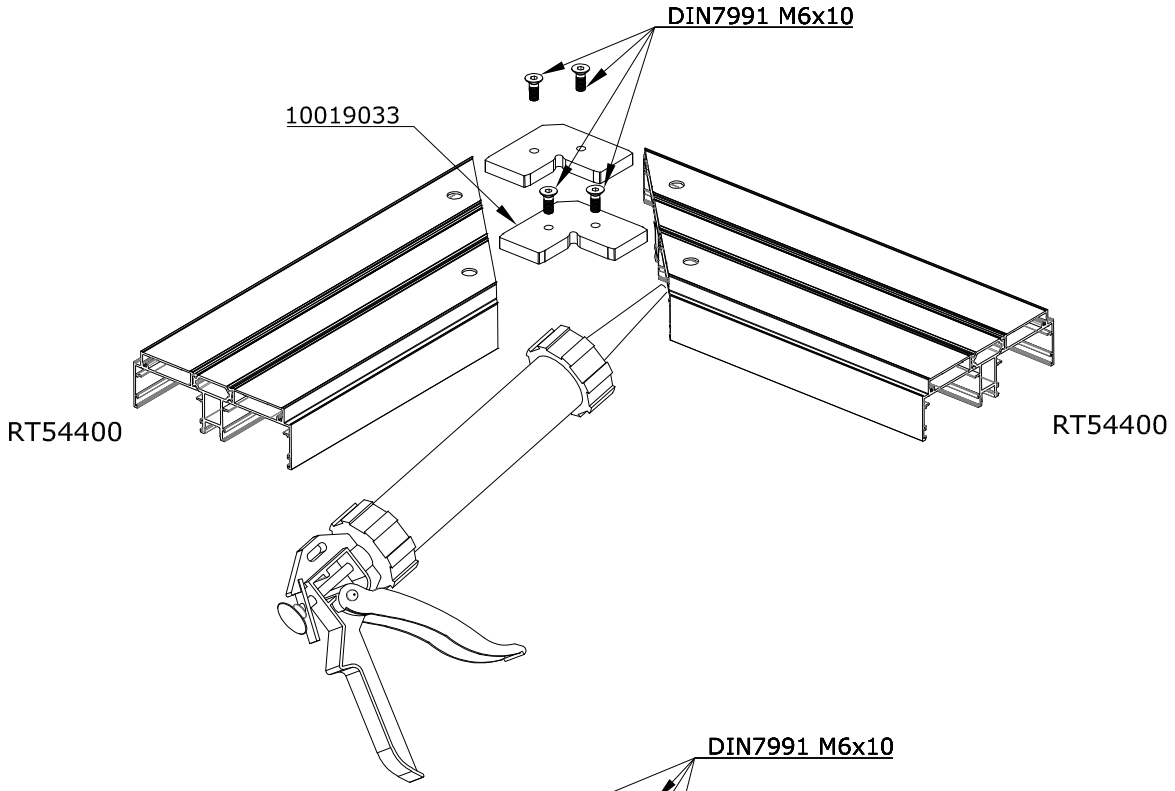

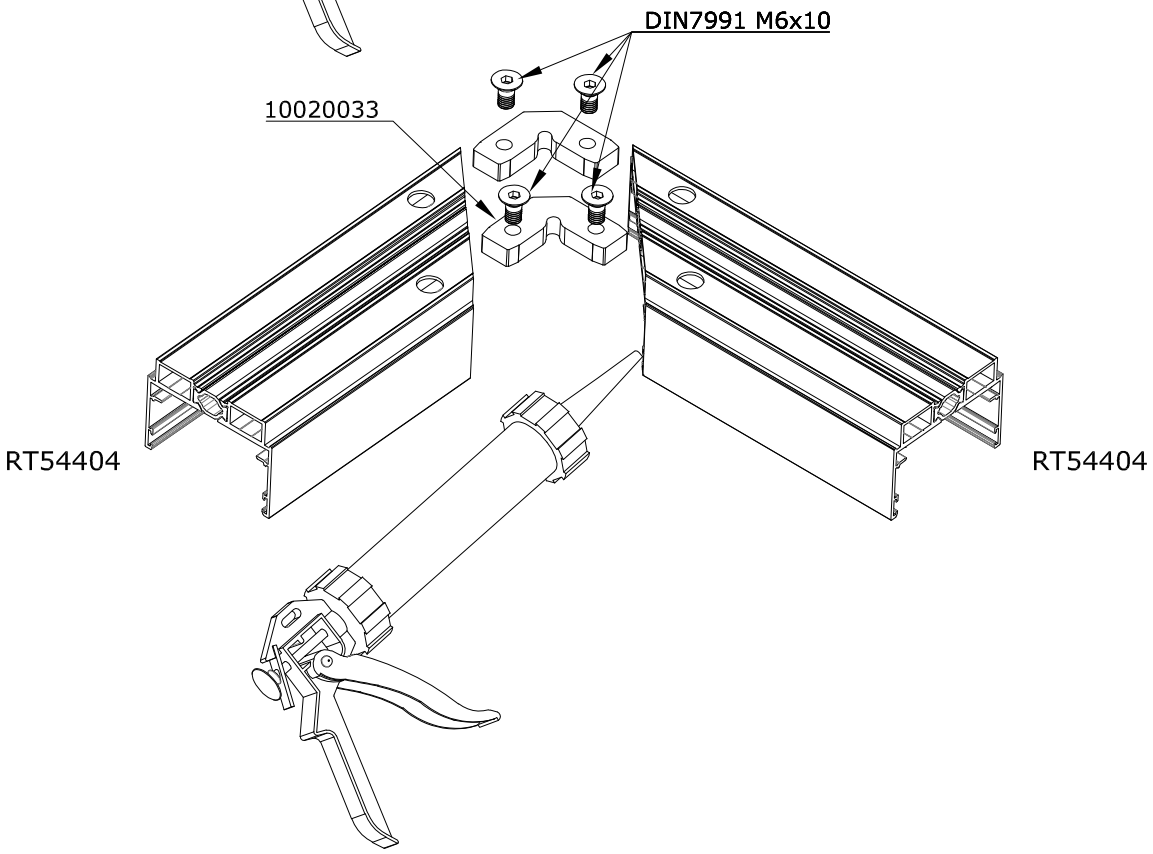

6. MONTAJE

6.6 Montaje de perfil para empalme de marcos.

6.6.1 Cortar los perfiles a la longitud requerida y mecanizar según el capítulo "Mecanizados"
6.6.2 Sellar la unión con silicona neutra y fijar con tornillos DIN7991 M6x10 ajustando hasta que la unión quede completamente coplanar. Limpiar el producto sobrante.

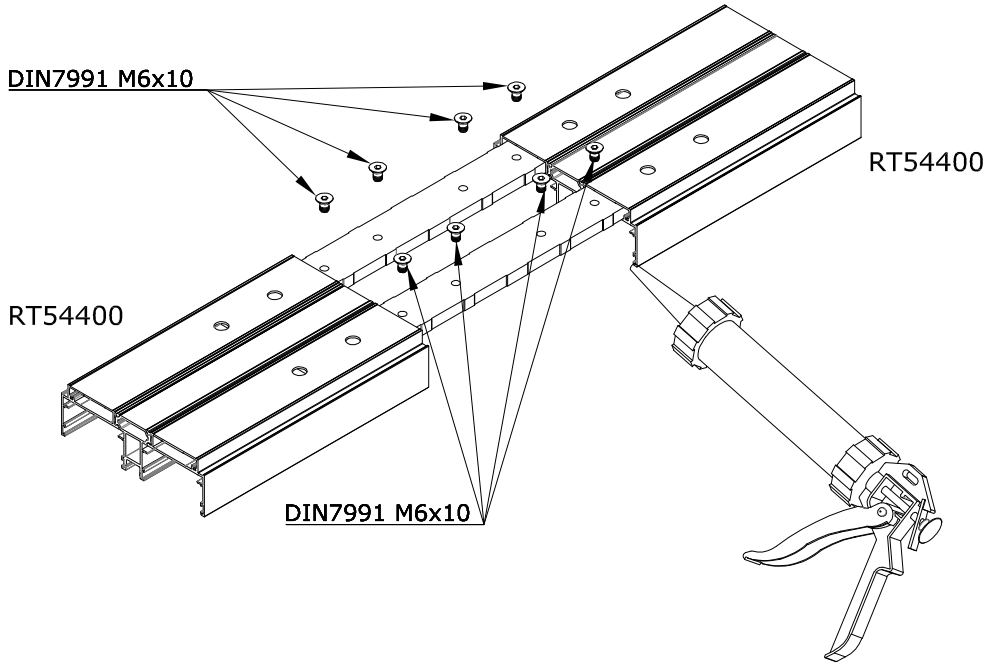

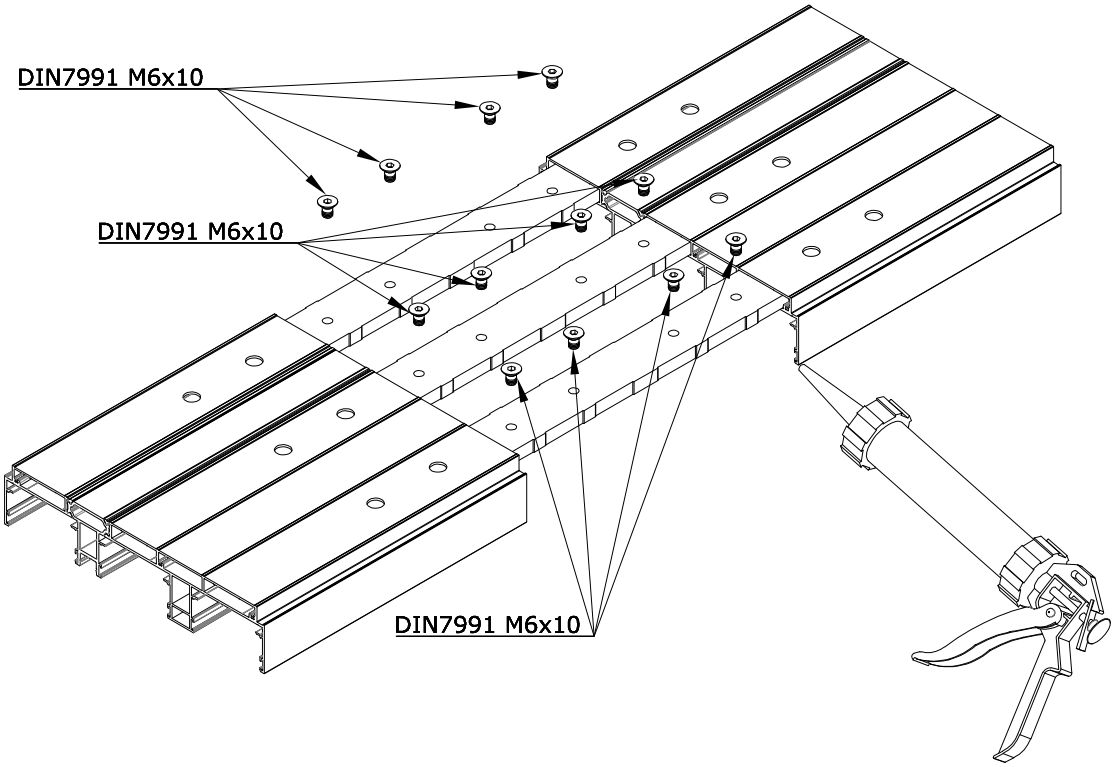

6. MONTAJE

6.7 Utilización e instalación de aislantes termo acústicos.

6.7.1 Instalación espumas

Las espumas aislantes termo acústicas ESP003 y ESP004 se sirven en bobinas. Para su colocación disponen de una banda adhesiva que habrá que retirar para colocar en el lugar oportuno.

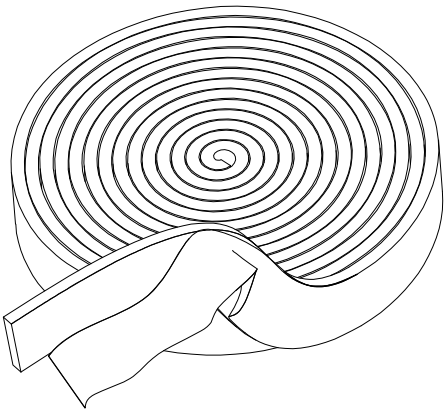

Colocación de las espumas.

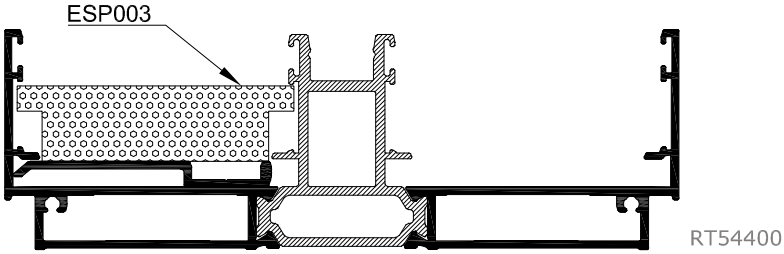

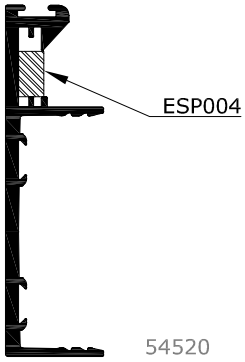

1) Cortar la espuma con la longitud necesaria (ver capitulo "xx Listas de corte)
2) Retirar la banda adhesiva de la espuma.

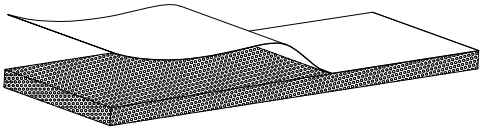

3) Fijar la banda de espuma en el lugar deseado procurando adherirla lo más centrada posible.

6. MONTAJE

3) Recortar la espuma cuando sea necesaria la colocación del cerradero

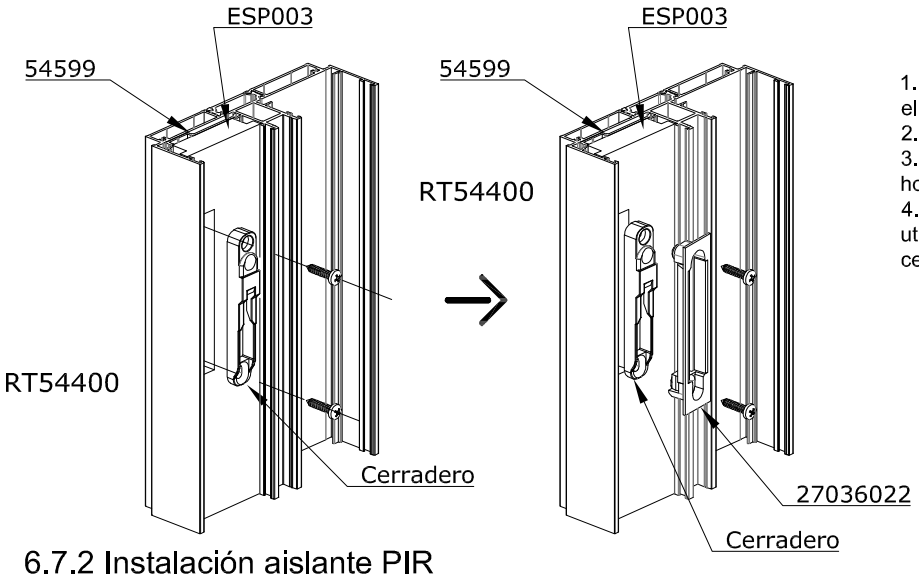

1. - Cortar la espuma ESP003 para alojar el cerradero.
2.- Fijar cerradero en la posición adecuada.
3.- Comprobar el correcto cierre de las hojas.
4.- Colocar el embellecedor 27036022 utilizando los mismos tornillos usados en el cerradero.

6.7.2 Instalación aislante PIR

Los aislantes PIR ATP011, ATP013, ATP014 y ATP015 están constituidos por un material de máximo aislamiento térmico, resistencia a la humedad y estabilidad dimensional, sin presencia de CFC/HCFC'S y con una densidad extremadamente ligera; se puede lacar y anodizar después de ser instalado en los perfiles de aluminio Sapa.

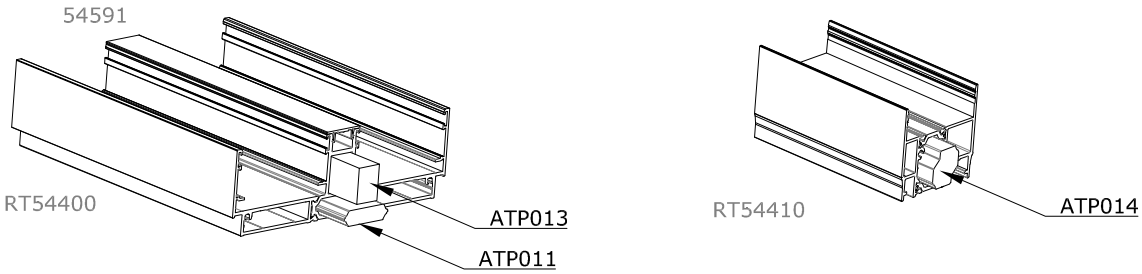

6.7.3 Combinación de Espumas y Aislantes PIR en función del valor U_m necesario (ver capitulo 8 "Valores Térmicos").

Configuración LUX

U_m: 2,6 W/(m^2 K)

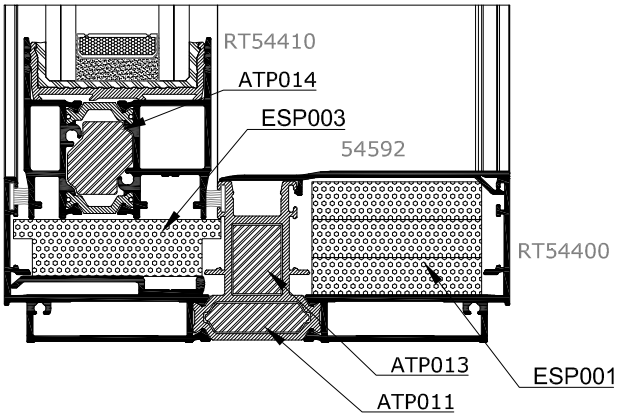

Configuración ECO

U_m: 2,9 W/(m^2 K)

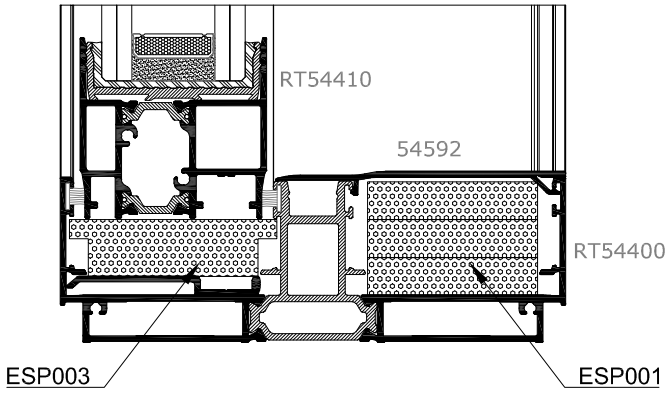

6. MONTAJE

6.8 Instalación de sistema de drenaje para marco embutido.

6.8.1 Prever un espacio en el suelo de, al menos, las dimensiones indicadas, para embutir el marco y el sistema de desagüe.

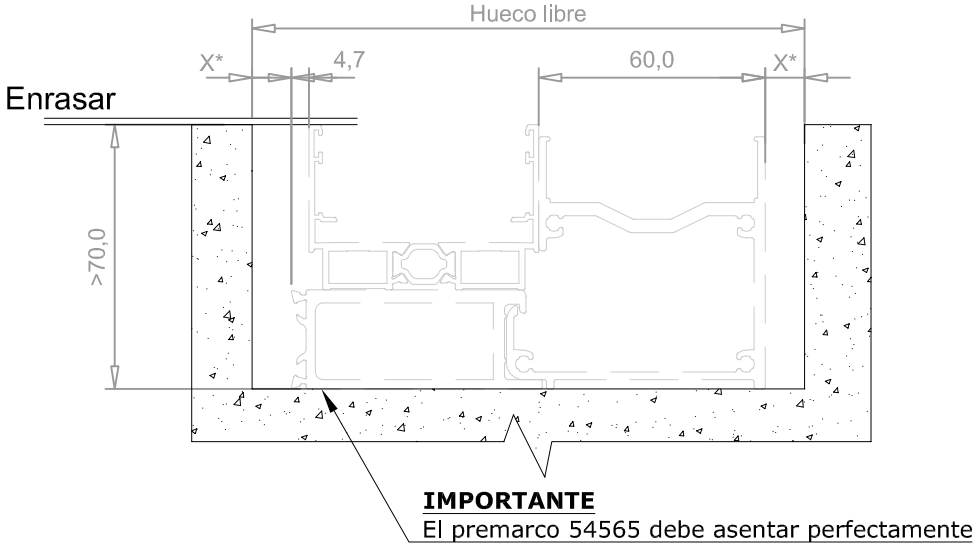

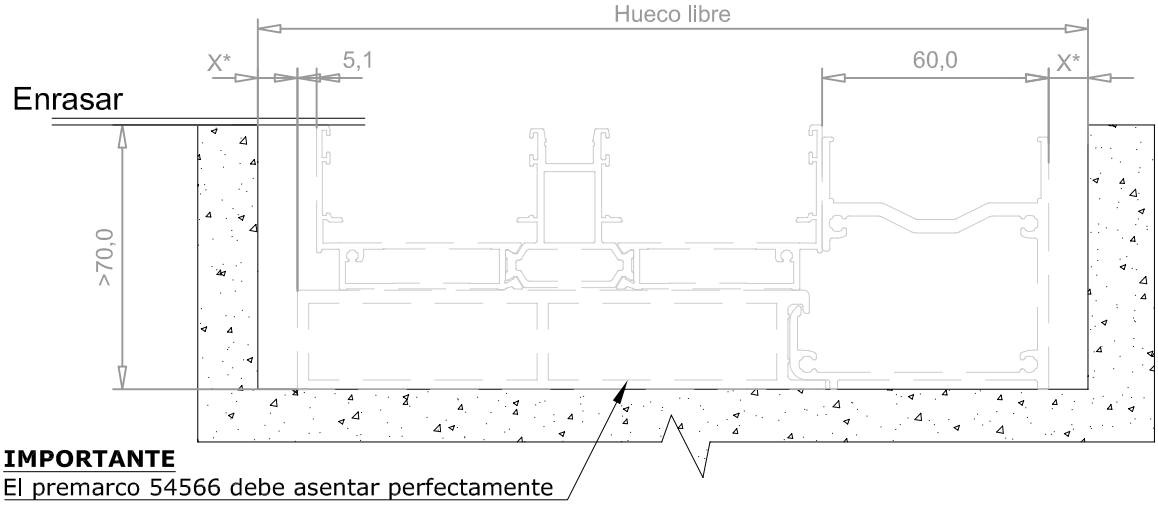

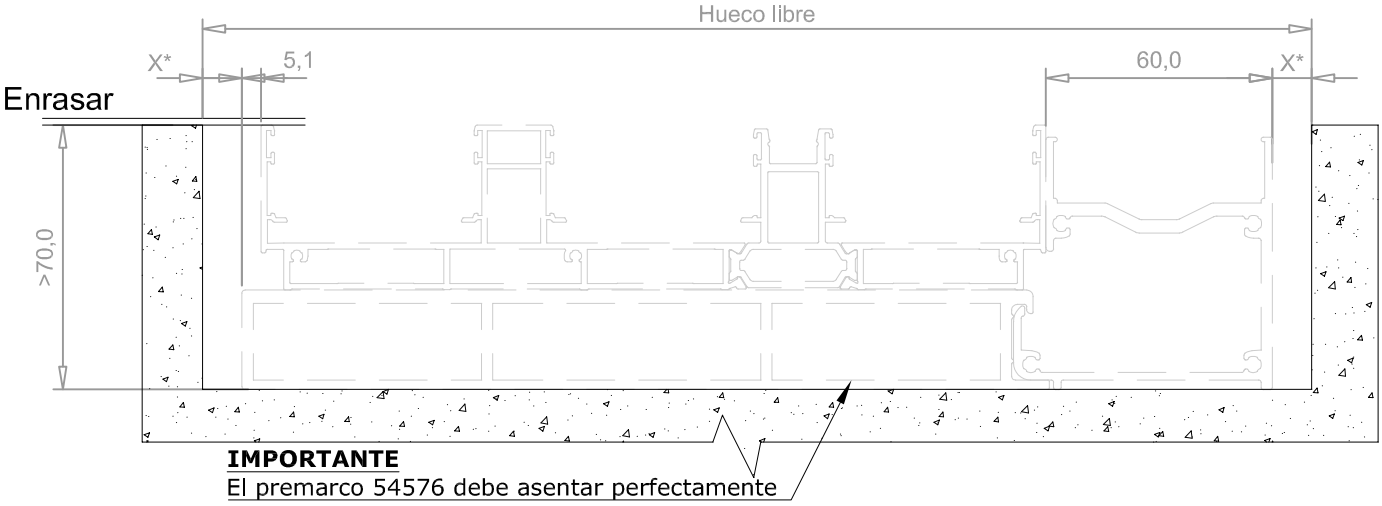

* Se debe prever una distancia óptima para manipulación y posible registro.

6. MONTAJE

6.8.2 Fijación de desagüe a conjunto soporte de marco.

1.- Asentar el perfil Premarco, de forma perimetral, asegurando la completa nivelación. Se debe tener en cuenta que cuanto mejor sea esta nivelación, el deslizamiento de la corredera será mejor.

2.- Introducir el perfil 54575 Canalón para rejilla o 54576 Canalón plano. El perfil debe quedar completamente asentado en toda su longitud.

3.- Asentar el bastidor de marco y comprobar nuevamente que queda nivelado. Sellar la unión entre el bastidor de marco y el canalón con silicona neutra. Si el asiento es correcto, fijar con Tornillos DIN 7981 4,2x13 mm.

4.- Introducir la rejilla 54579 previamente troquelada, si se ha optado por el perfil 54575 Canalón para rejilla.

5.- Dirigir la salida de aguas al colector general de recogida.

6.- Rellenar el espacio sobrante entre los perfiles y las paredes del hueco de suelo con espuma de poliuretano.

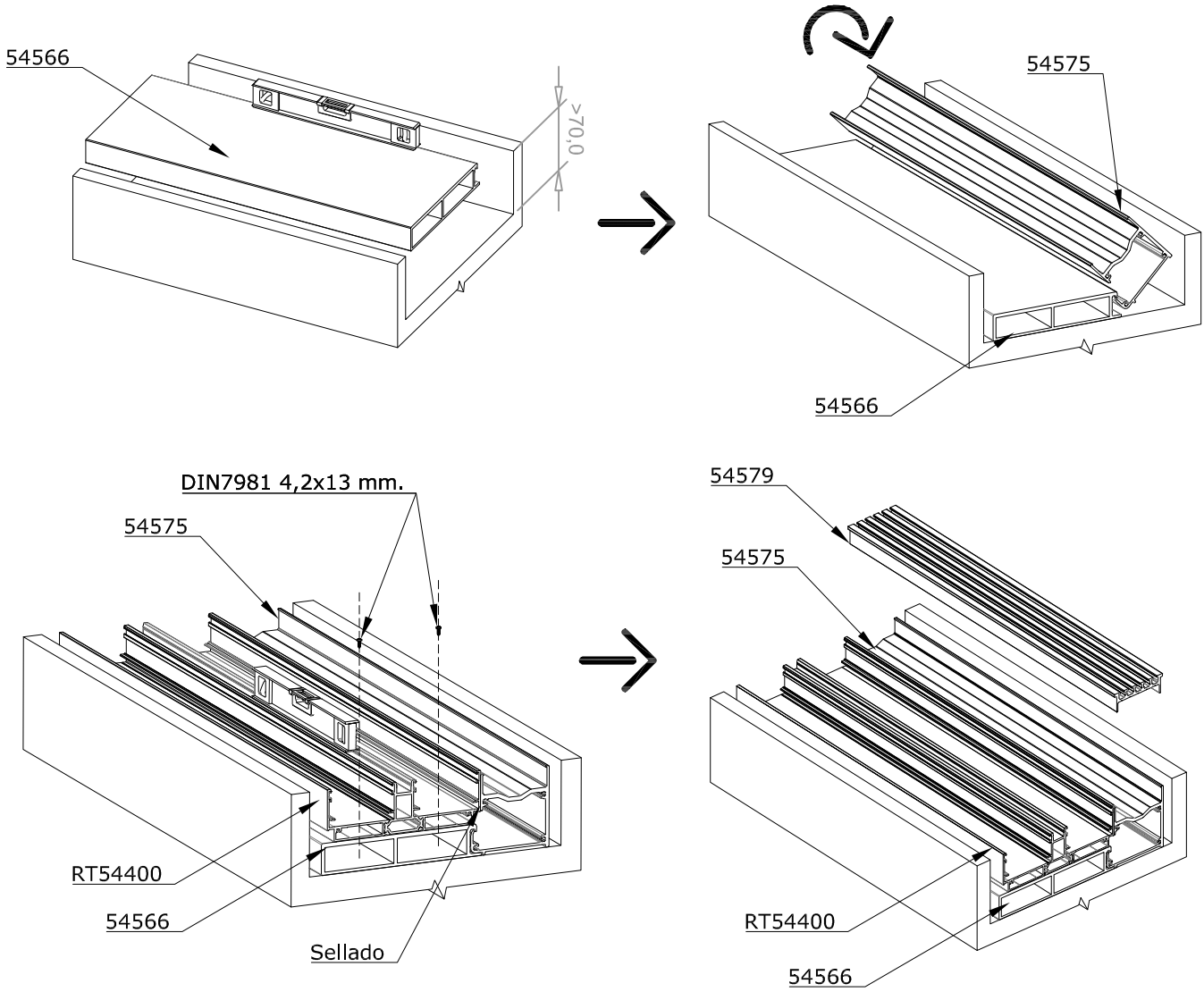

6. MONTAJE

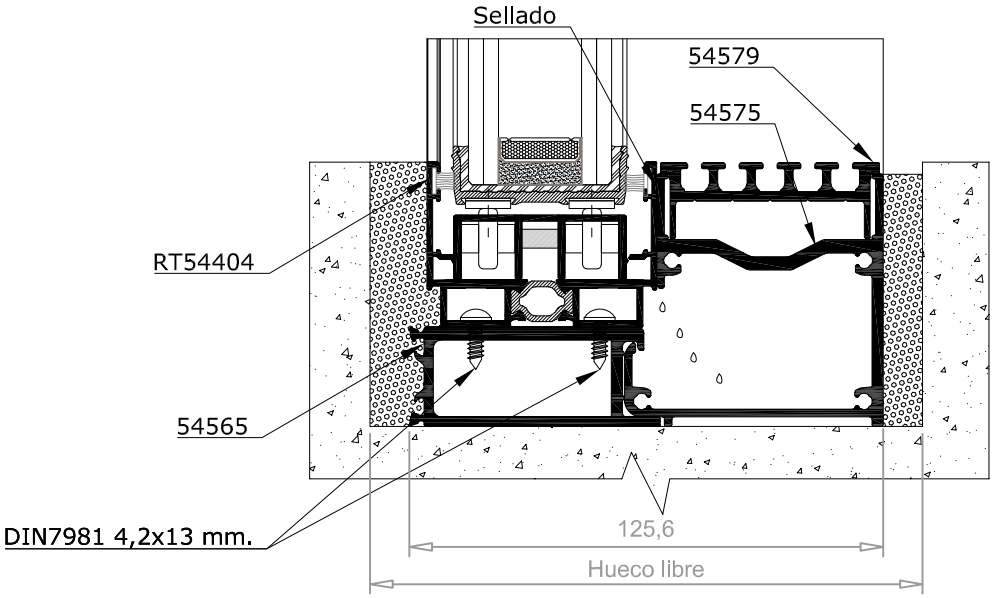
Sellado
54579
54575
RT54404
54565
DIN7981 4,2x13 mm.
125,6
Hueco libre

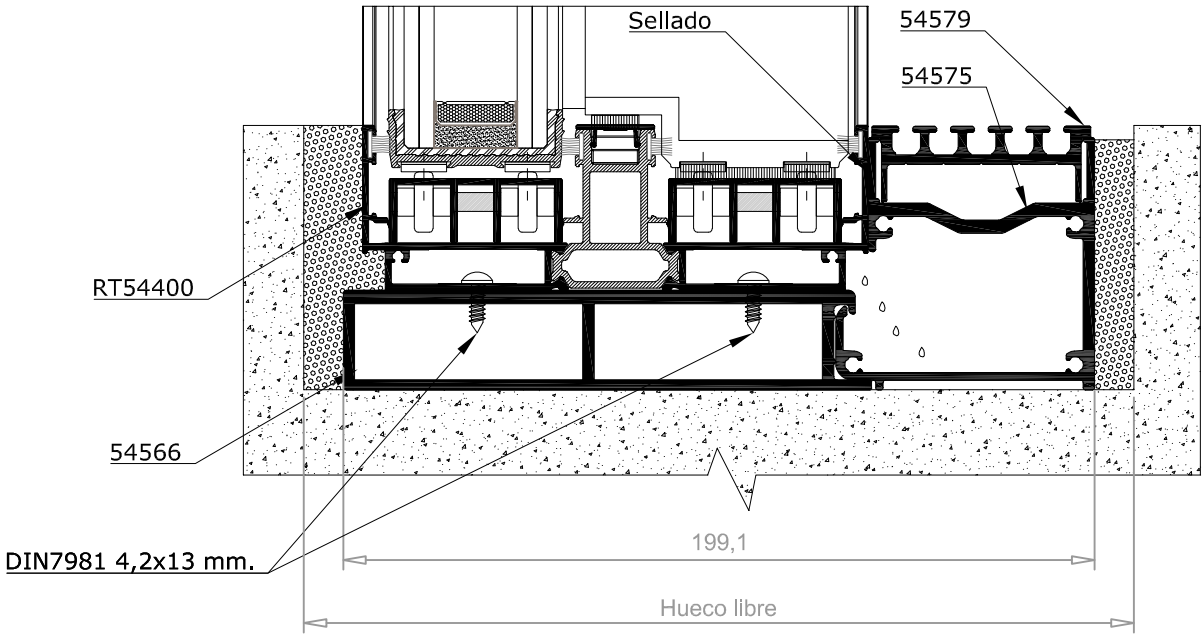
Sellado
54579
54575
RT54400
54566
DIN7981 4,2x13 mm.
199,1
Hueco libre

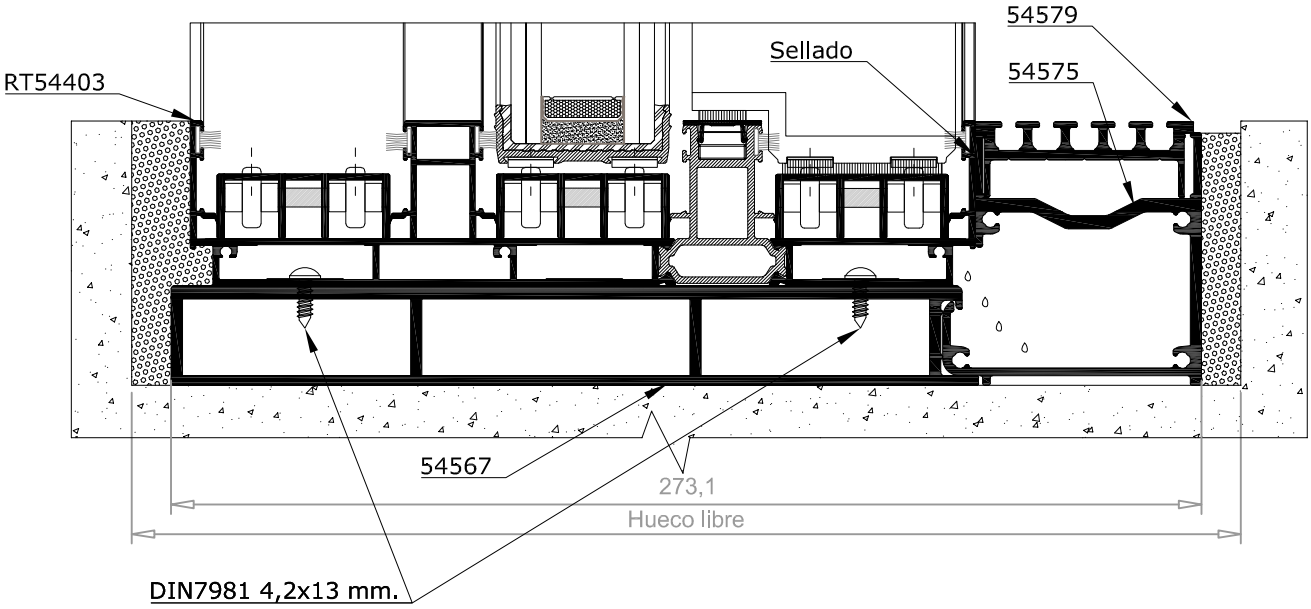
54579
Sellado
54575
RT54403
54567
273,1
Hueco libre
DIN7981 4,2x13 mm.

6. MONTAJE

6.9 Propuesta de instalación de sistema de drenaje para marco embutido.

6.9.1 Prever un espacio en el suelo de, al menos, las dimensiones indicadas, para embutir el marco y el sistema de desagüe.

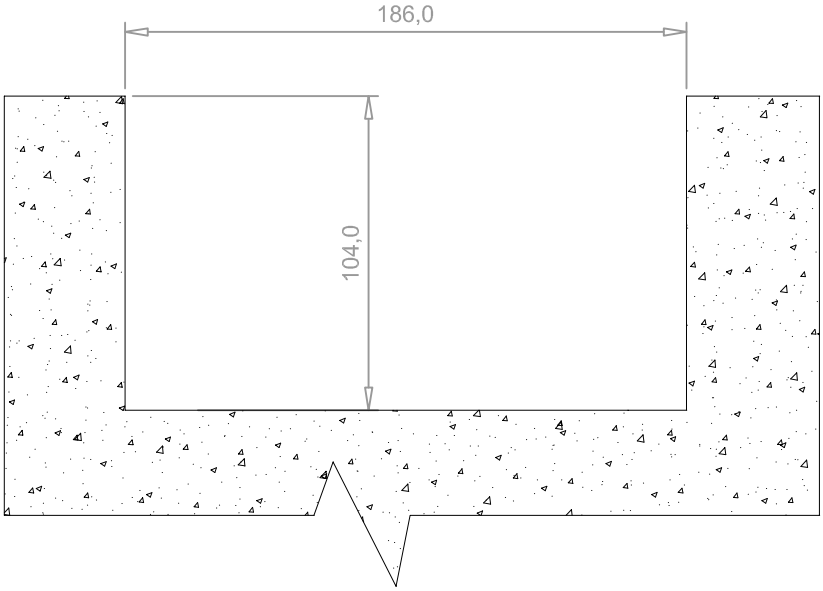

6.9.2 Fijación de desagüe a soporte de marco.

- Realizar corte de 35 mm. en un tubo de 50x40x2 mm. o similar para la salida de agua.
- Fijar dicho tubo a un soporte de marco de 120x60x6 mm. o similar (si es de acero considerar recubrir este tubo mediante tela de nylon para evitar el par galvánico) mediante remaches. Será necesario dar una caída de al menos un 10% al tubo de 50x40x2 mm. para garantizar la salida de agua.
- Una vez fijado sellar el remache para evitar entradas de agua.

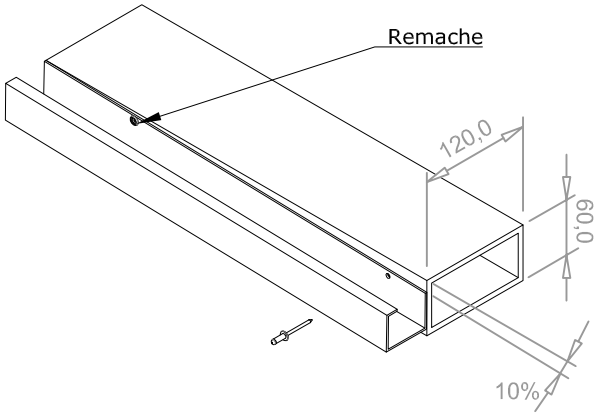

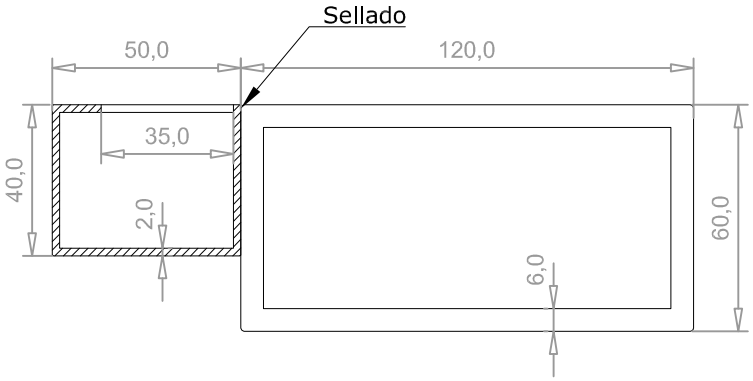

6. MONTAJE

6.9.3 Colocar el marco sobre el tubo soporte

6.9.4 Colocar rejilla para drenaje.

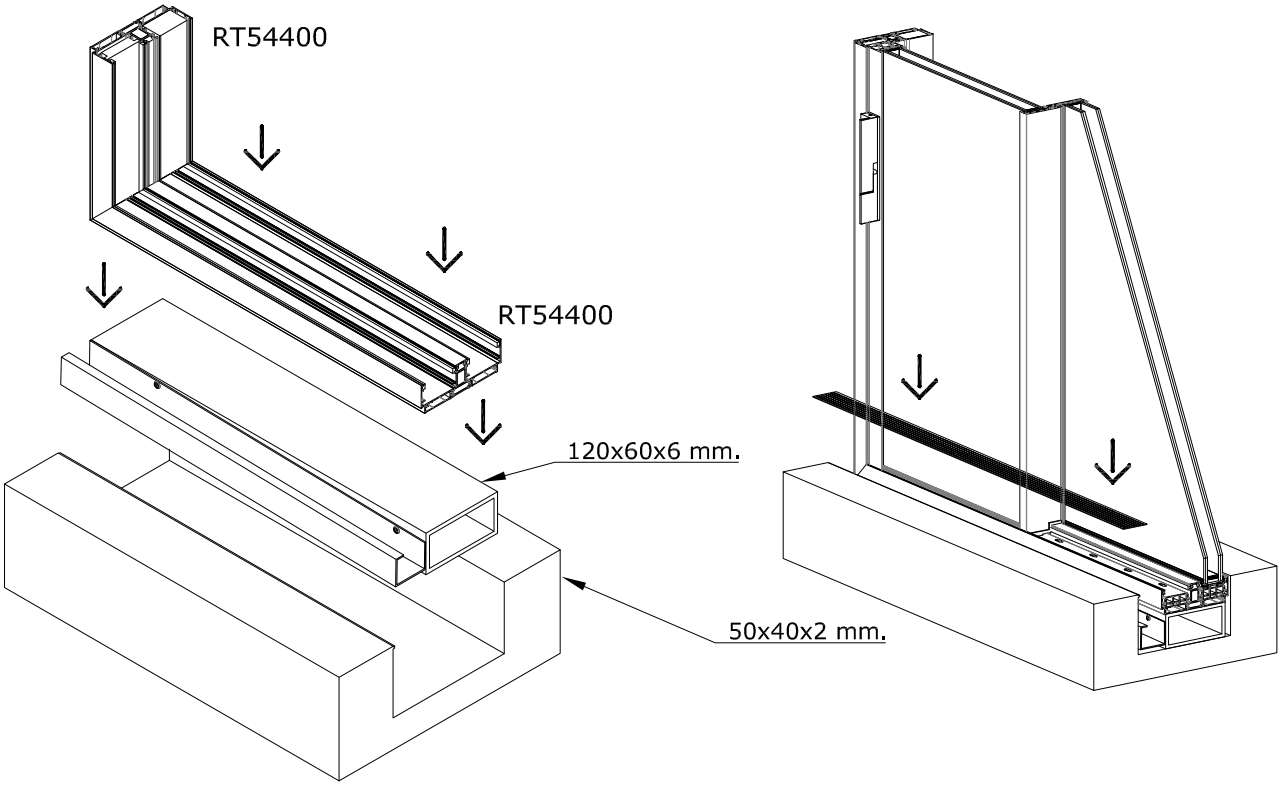

6.9.5 Dirigir la salida de aguas a un colector de aguas.

6. ANEXO A SUGERENCIA DE CHECK LIST

SOLICITANTE: _____ REF Obra / Proyecto / Vivienda: _____ Fecha: _____

REF Modelo de Ventana: _____ REF Unidad de Vidrio: _____ Composición y Espesor Unidad de Vidrio: _____

U.V.A. y recerco de Perfil Orgánico U

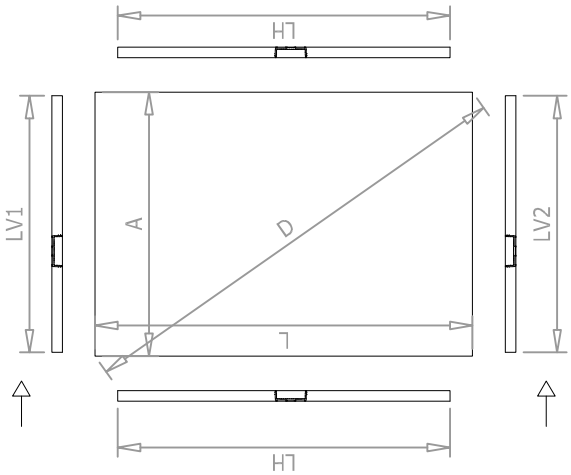

A_{uva} = mm

L_{uva} = mm

D_{uva} = mm

LH_{po} = mm

$LV1_{po}$ = mm

$LV2_{po}$ = mm

USO DE VIDRIO (Señalar vidrio)

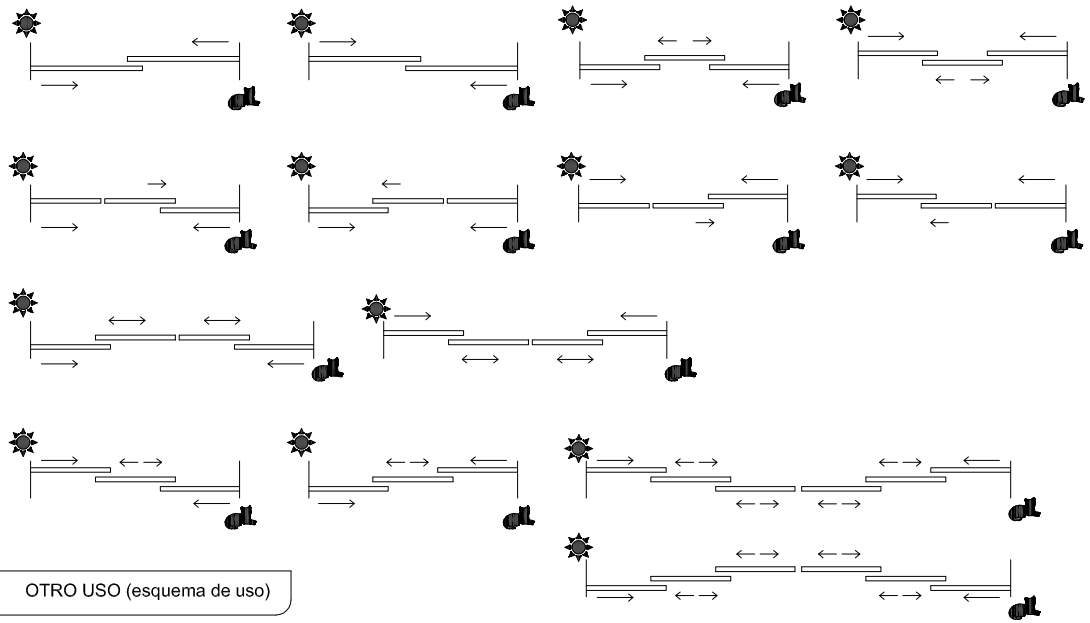

OTRO USO (esquema de uso)

TIPO de Perfil Orgánico U (señalar)

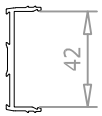

Ref: 503500

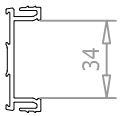

Ref: 503600

U.V.A. recercada - Final

L = mm

A = mm

D = mm

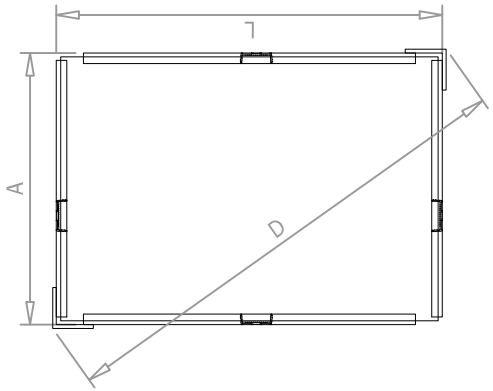

ALUSISTEMAS

6. ANEXO B

COMPROBACIÓN DE MEDIDAS DE VIDRIO.

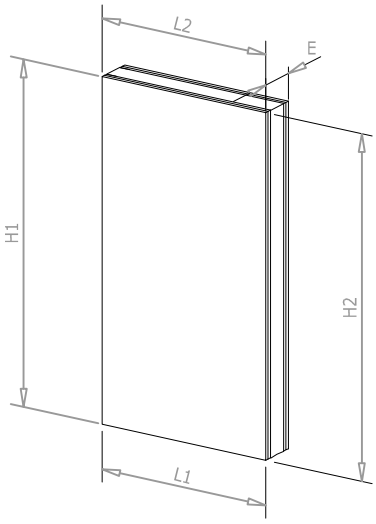

Teórica	Real	Dimensión
.....	.....	L1
.....	.....	L2
.....	.....	H1
.....	.....	H2
.....	.....	E

Antes de colocar el Perfil U de Poliamida checkear:

- ☐ Dimensión de ancho x alto al menos en dos puntos por cada longitud horizontal y vertical. Dimensión de vidrio según apartado "2.5 Listas de corte"
  - ☐ L1
  - ☐ L2
  - ☐ H1
  - ☐ H2
- ☐ Espesor de vidrio, que determinará el Perfil U de Poliamida a emplear.
  - ☐ E

COMPROBACIÓN DE MEDIDAS DEL CONJUNTO.

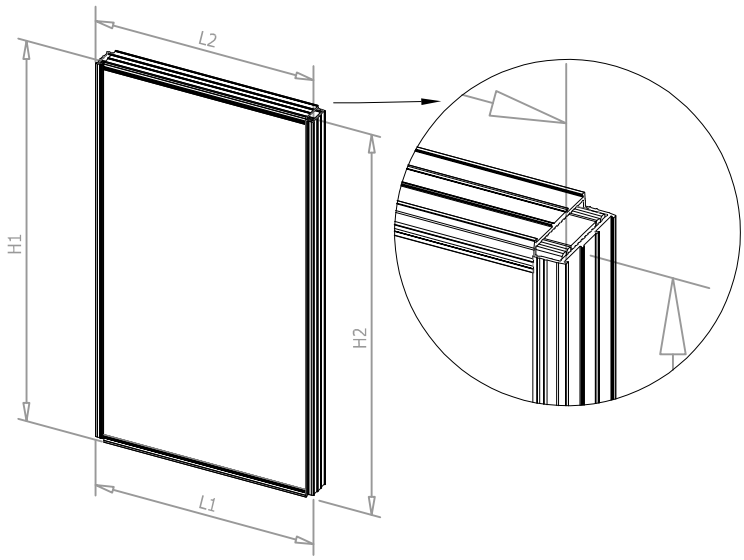

Teórica	Real	Dimensión
.....	.....	L1
.....	.....	L2
.....	.....	H1
.....	.....	H2

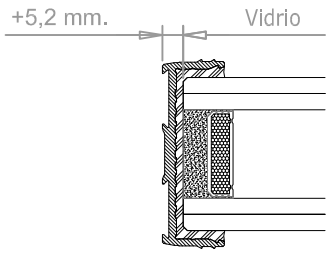

Después de colocar el Perfil U de Poliamida checkear:

- ☐ Dimensión de ancho x alto del vidrio más poliamidas de recerco al menos en dos puntos por cada longitud horizontal y vertical. Dimensión de vidrio según apartado "2.5 Listas de corte"
  - ☐ L1
  - ☐ L2
  - ☐ H1
  - ☐ H2

ALUSISTEMAS

7.- CONTROL DIMENSIONAL

7.1 COTAS A CONTROLAR EN EL MONTAJE

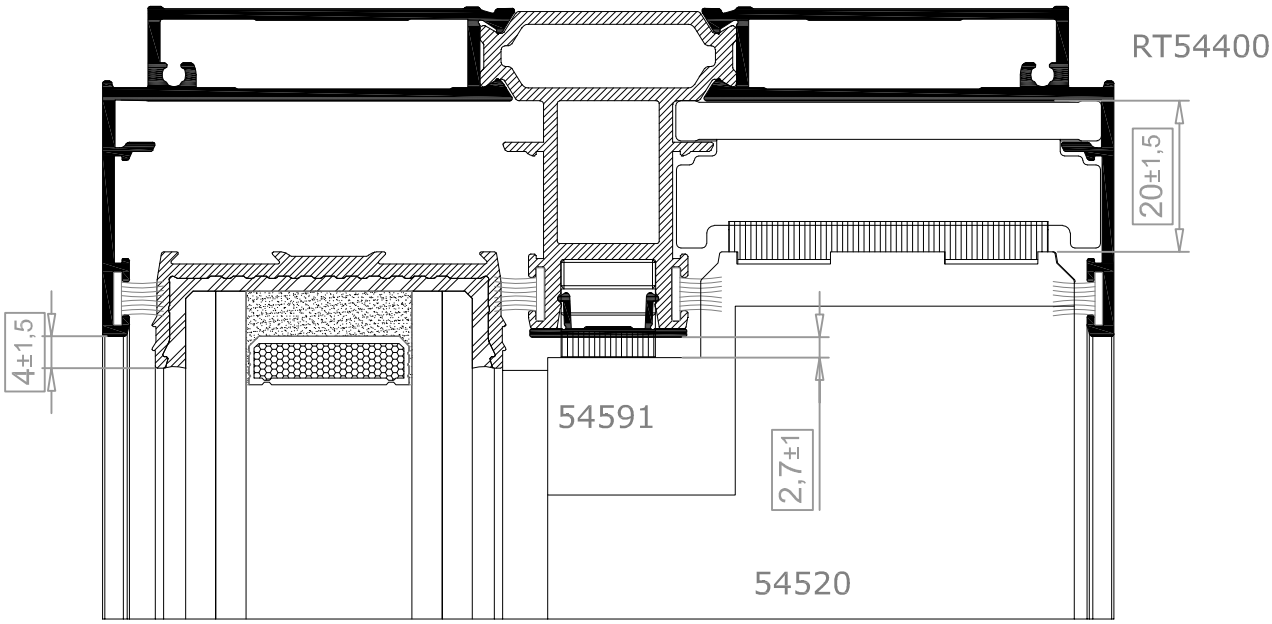

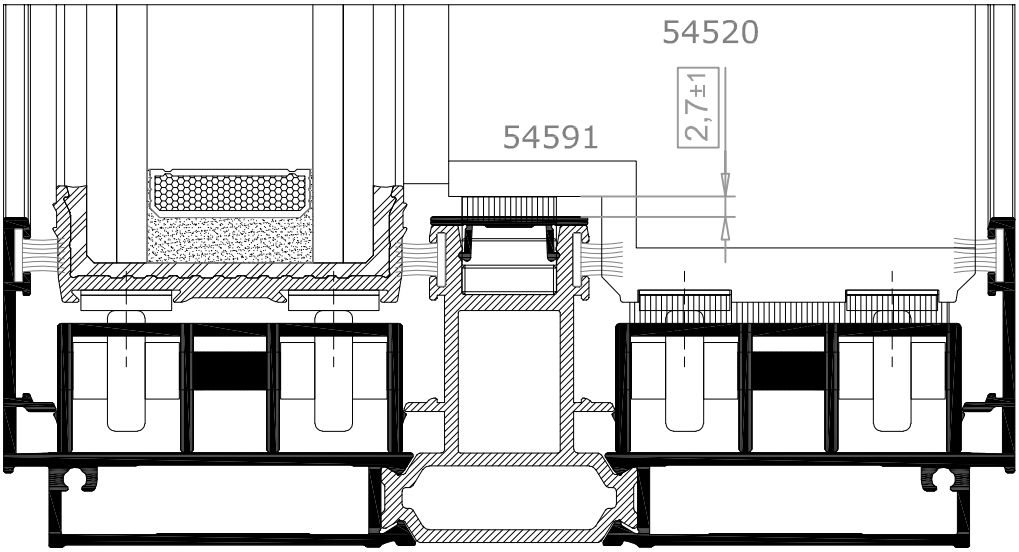

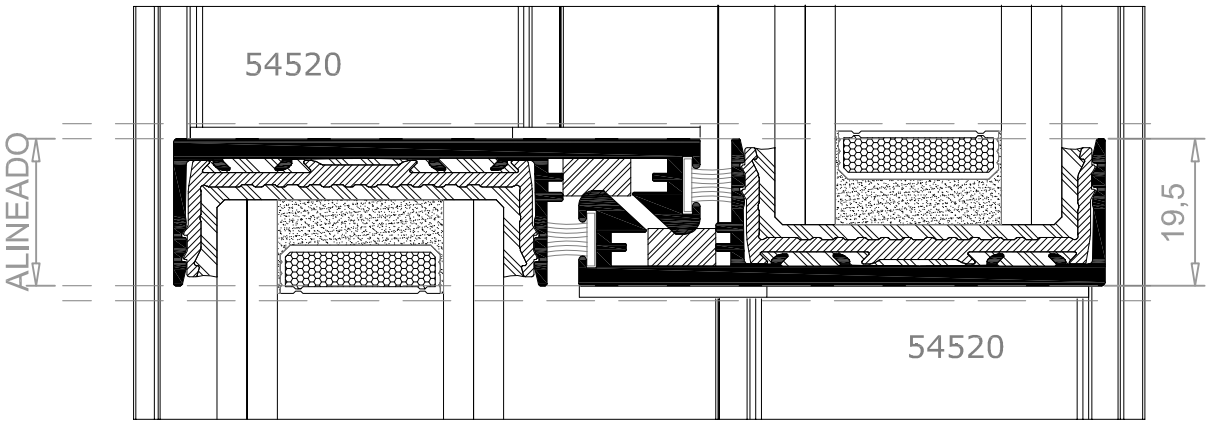

7. SUGERENCIA DE CHECK LIST

SOLICITANTE: _____ REF Obra / Proyecto / Vivienda: _____ Fecha: _____

REF Modelo de Ventana: _____ REF Unidad de Vidrio: _____ Composición y Espesor Unidad de Vidrio: _____

U.V.A. y recerco de Perfil Orgánico U

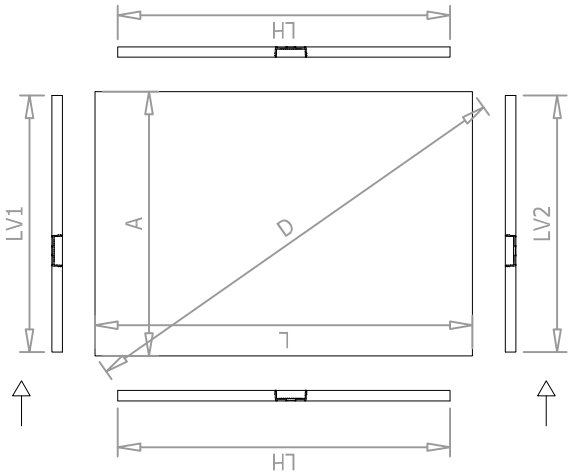

A_{uva} = mm

L_{uva} = mm

D_{uva} = mm

LH_{po} = mm

$LV1_{po}$ = mm

$LV2_{po}$ = mm

USO DE VIDRIO (Señalar vidrio)

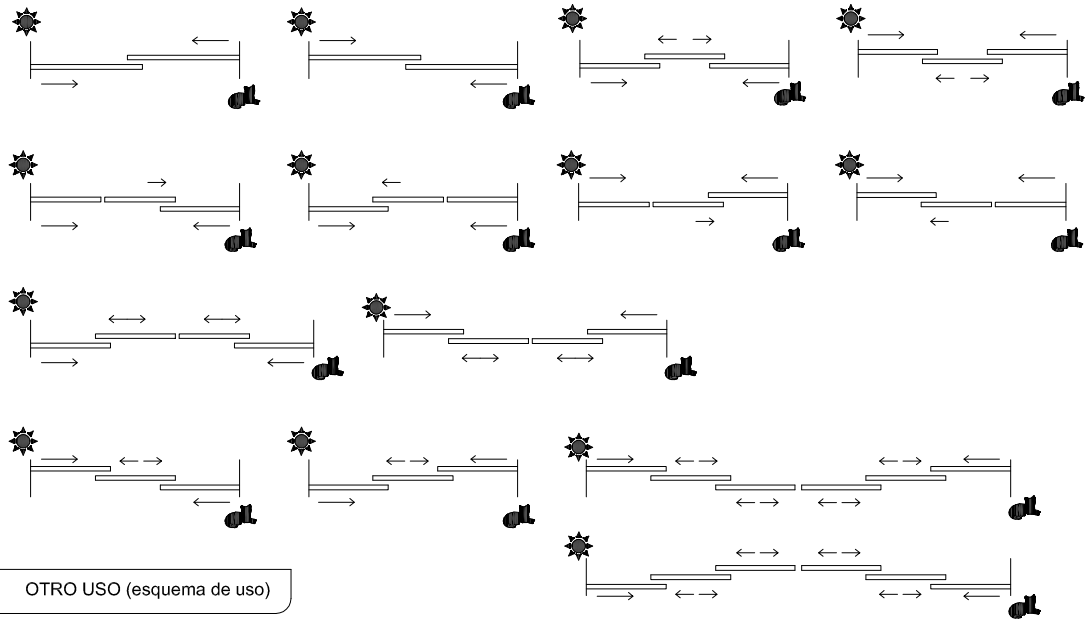

OTRO USO (esquema de uso)

TIPO de Perfil Orgánico U (señalar)

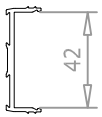

Ref: 503500

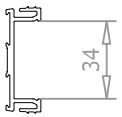

Ref: 503600

U.V.A. recercada - Final

L = mm

A = mm

D = mm

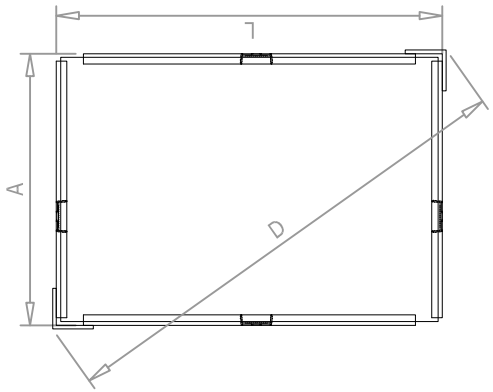

ALUSISTEMAS

7. SUGERENCIA DE CHECK LIST

COMPROBACIÓN DE MEDIDAS DE VIDRIO.

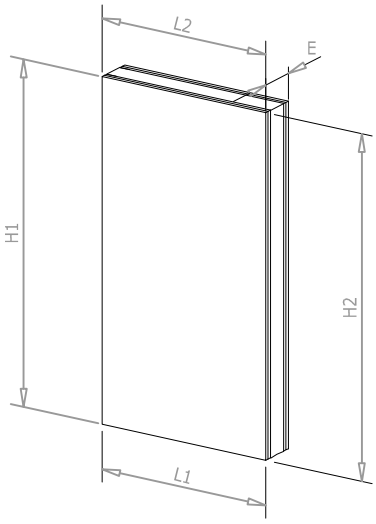

Teórica	Real	Dimensión
.....	.....	L1
.....	.....	L2
.....	.....	H1
.....	.....	H2
.....	.....	E

Antes de colocar el Perfil U de Poliamida checkear:

- ☐ Dimensión de ancho x alto al menos en dos puntos por cada longitud horizontal y vertical. Dimensión de vidrio según apartado "2.5 Listas de corte"
  - ☐ L1
  - ☐ L2
  - ☐ H1
  - ☐ H2
- ☐ Espesor de vidrio, que determinará el Perfil U de Poliamida a emplear.
  - ☐ E

COMPROBACIÓN DE MEDIDAS DEL CONJUNTO.

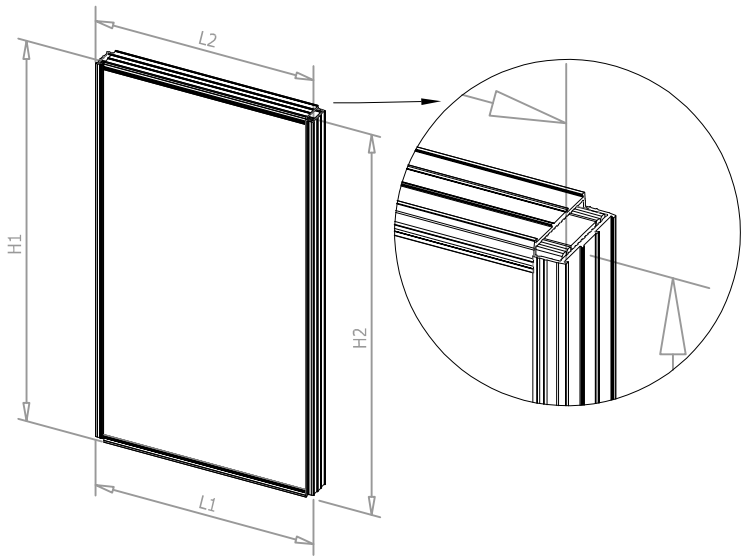

Teórica	Real	Dimensión
.....	.....	L1
.....	.....	L2
.....	.....	H1
.....	.....	H2

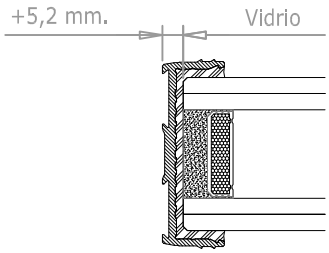

Después de colocar el Perfil U de Poliamida checkear:

- ☐ Dimensión de ancho x alto del vidrio más poliamidas de recerco al menos en dos puntos por cada longitud horizontal y vertical. Dimensión de vidrio según apartado "2.5 Listas de corte"
  - ☐ L1
  - ☐ L2
  - ☐ H1
  - ☐ H2

8.- VALORES TÉRMICOS

8. GRÁFICAS

8.1 ECO

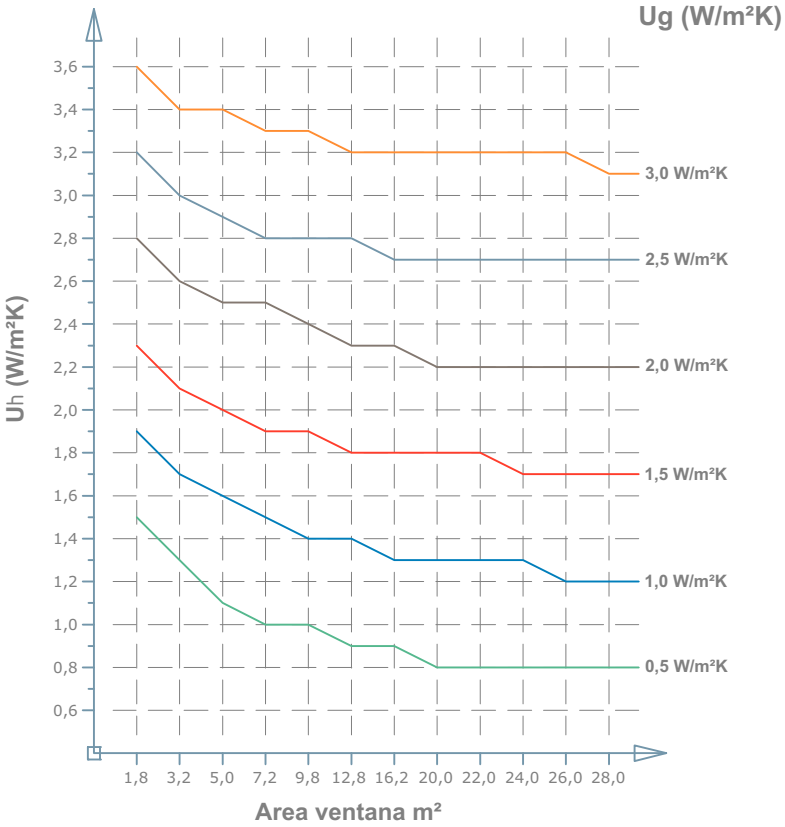

Ug (W/m²K): 0,5
Ug (W/m²K): 1,0
Ug (W/m²K): 1,5
Ug (W/m²K): 2,0
Ug (W/m²K): 2,5
Ug (W/m²K): 3,0

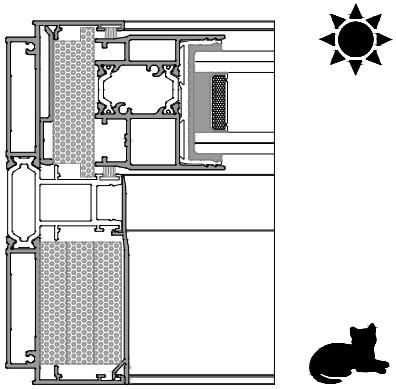

Valor Uf (W/m²K) considerado = 2,9

NOTA:

Ug (W/m²K) = transmitancia de vidrio.
Uf (W/m²K) = transmitancia de marco.
Uh (W/m²K) = transmitancia de ventana.

8.2 LUX

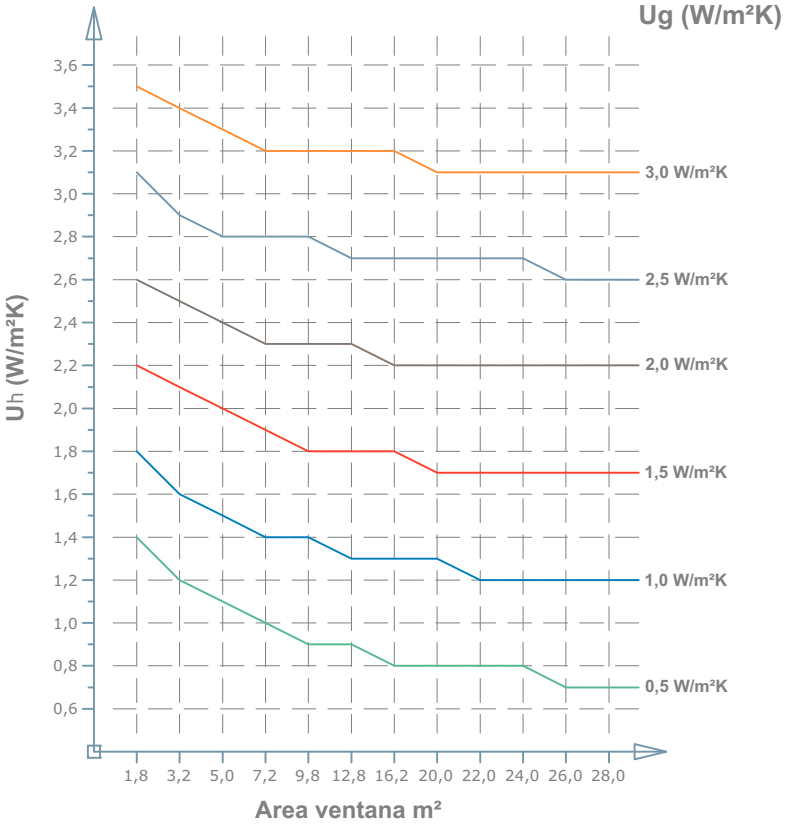

Ug (W/m²K): 0,5
Ug (W/m²K): 1,0
Ug (W/m²K): 1,5
Ug (W/m²K): 2,0
Ug (W/m²K): 2,5
Ug (W/m²K): 3,0

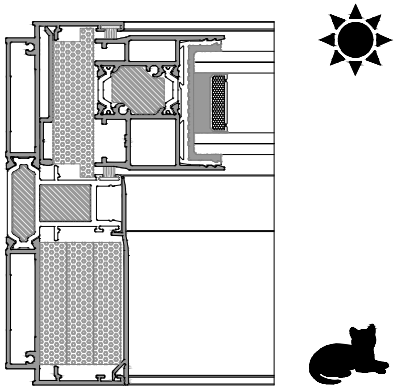

Valor Uf (W/m²K) considerado = 2,6

NOTA:

Ug (W/m²K) = transmitancia de vidrio.
Uf (W/m²K) = transmitancia de marco.
Uh (W/m²K) = transmitancia de ventana.

8.3 CONFIGURACIONES

ECO		LUX	
Multipunto	Cerradura	Multipunto	Cerradura

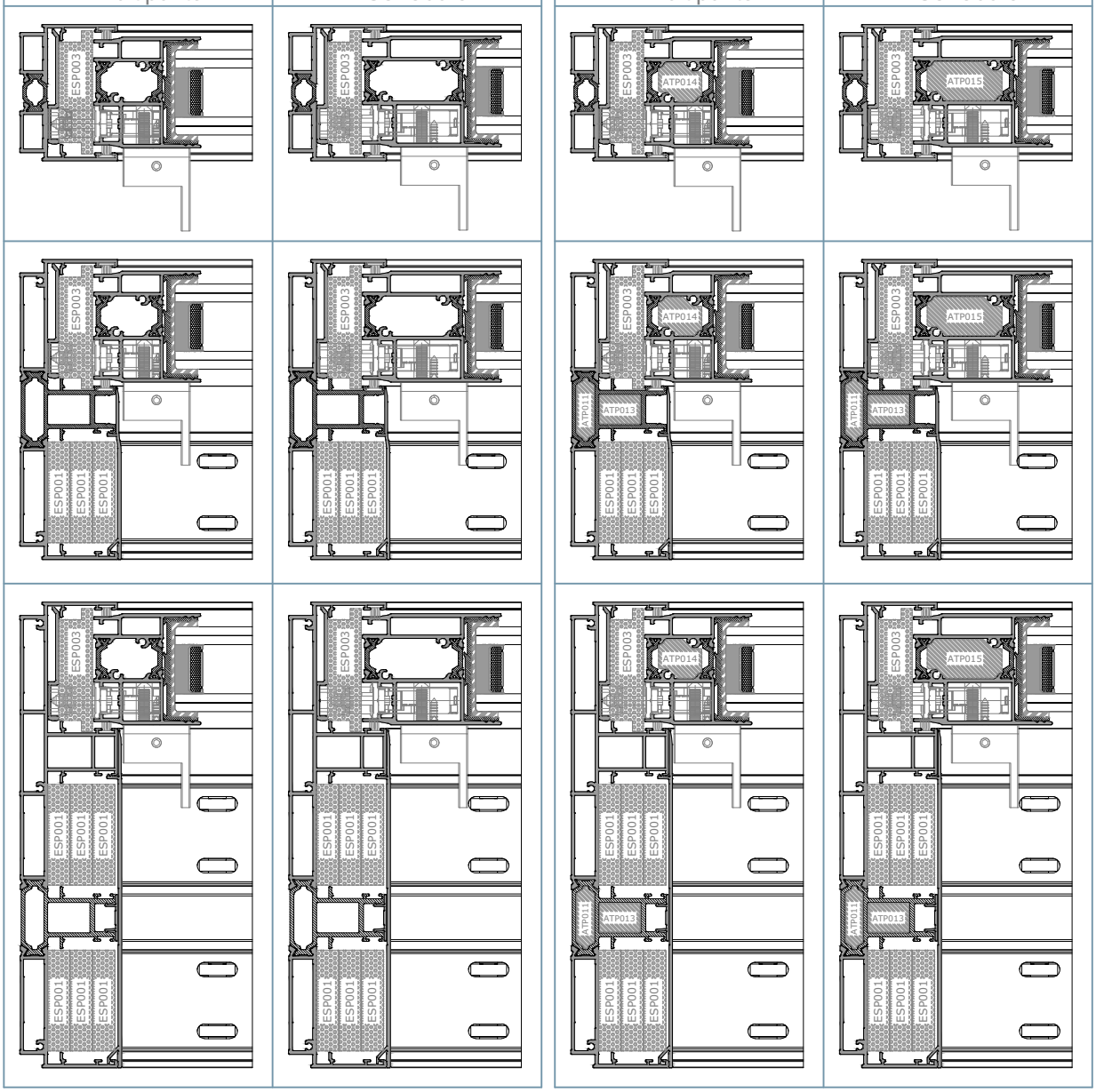

ECO

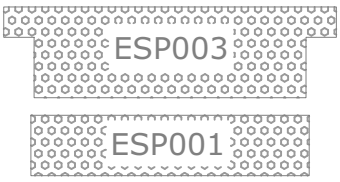

LUX

Detalles sin escala

9.- DIMENSIONES MÁXIMAS

9 DIMENSIONES MÁXIMAS Y REQUISITOS

9.2 Dimensiones máximas de ventana en función del nudo de cruce.

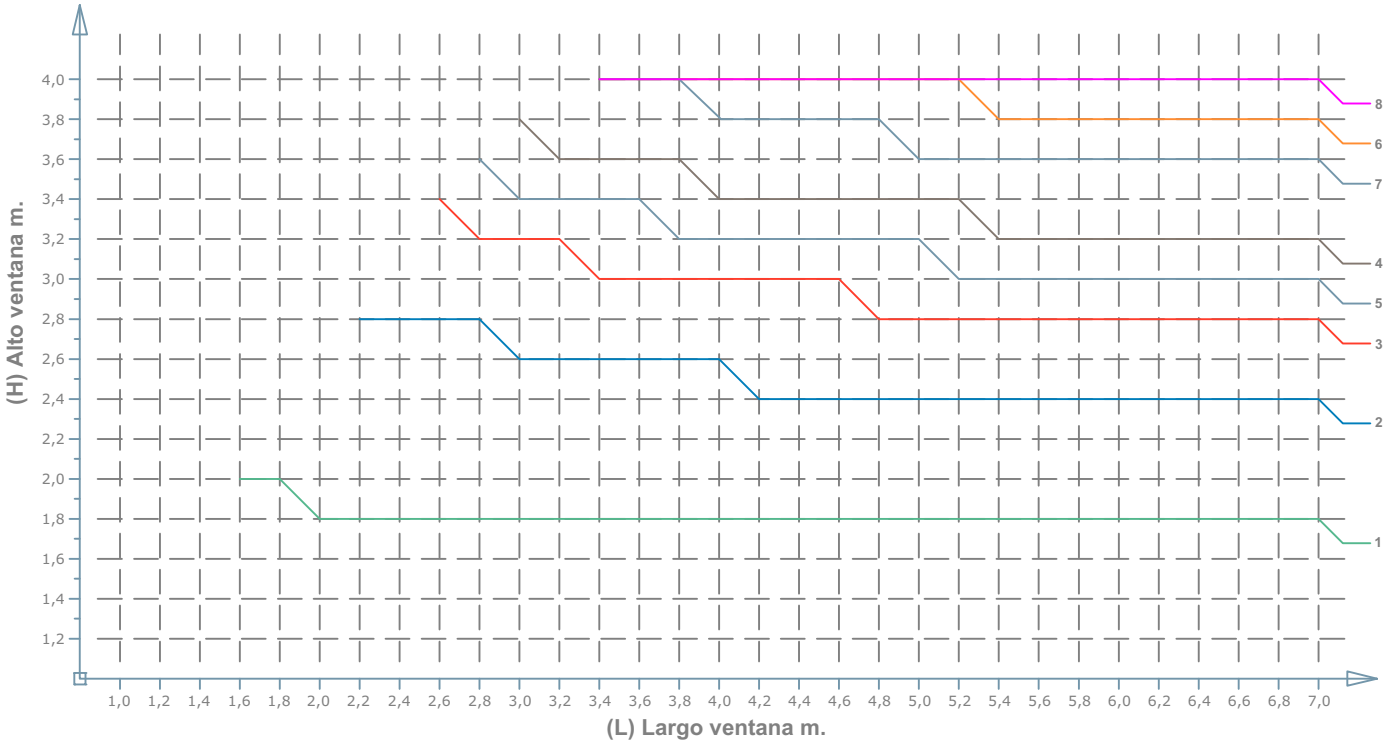

Valores de cálculo II:

España, zona A
Altura: 4,5 m.
Tipo de entorno: V (zona centro ciudad)

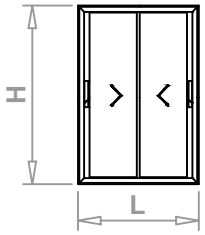

9.2.1 Combinaciones conjunto central.

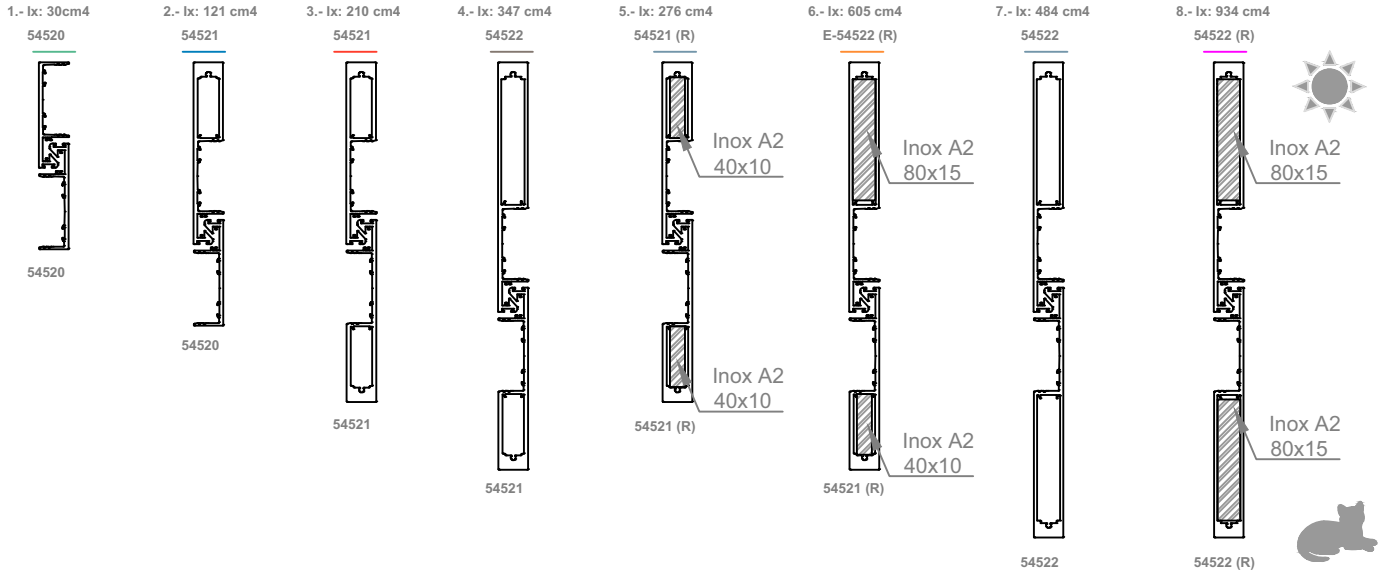

Estimación realizada a partir de especificaciones del CTE DB-SE-AE y la norma UNE 85233:1986.
IMPORTANTE:
-> La dimensión mínima de hoja será de 500 mm. en largo y de 610 mm. en altura.
-> Los valores de estas gráficas son orientativos y deberán respetar el resto de condicionantes.
Para cada hoja su altura será ≤2,6 x su anchura

9 DIMENSIONES MÁXIMAS Y REQUISITOS

9.1 Dimensiones máximas de ventana en función del nudo de cruce.

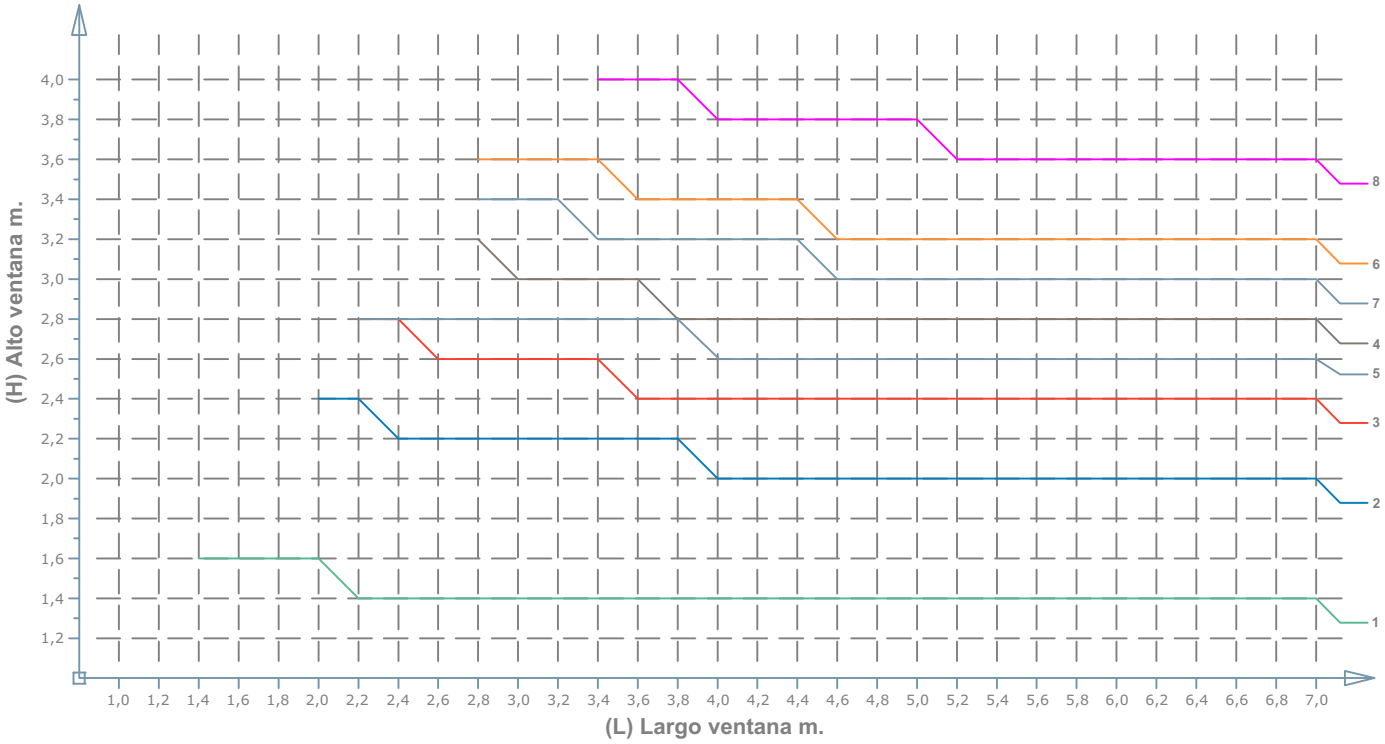

Valores de cálculo I:

España, zona C (válido para toda la geografía española)
Altura: 4,5 m.
Tipo de entorno: III (zona rural accidentada)

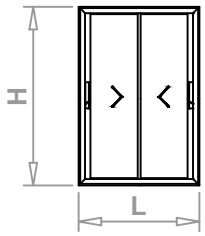

9.1.1 Combinaciones conjunto central.

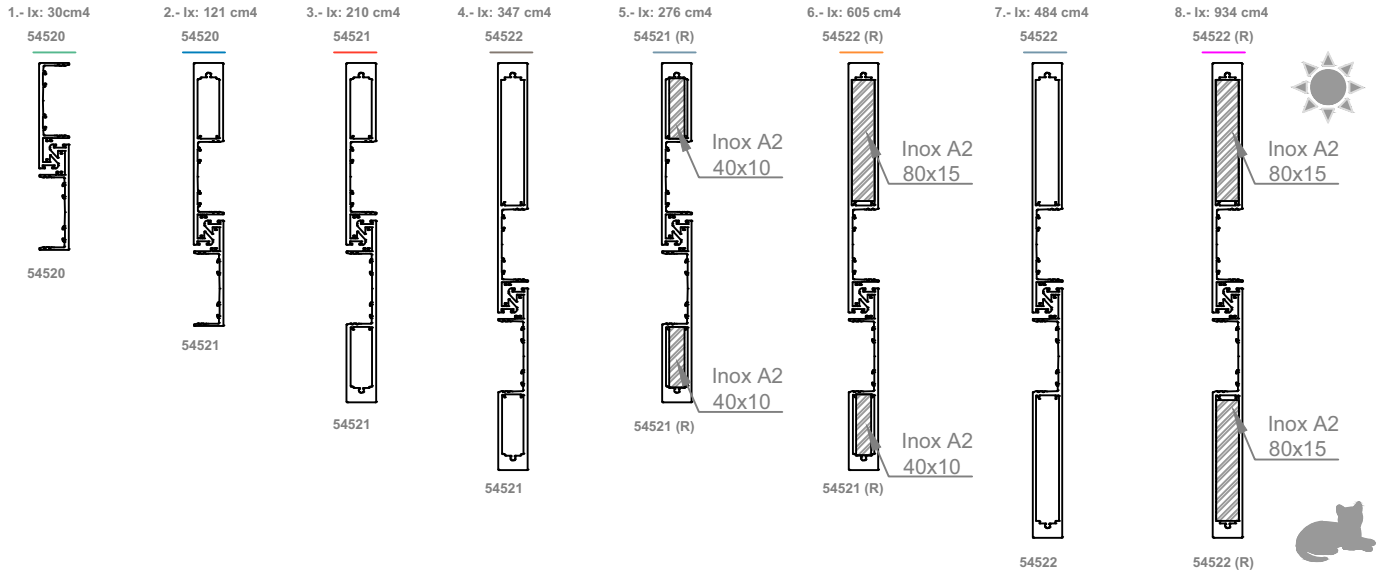

Estimación realizada a partir de especificaciones del CTE DB-SE-AE y la norma UNE 85233:1986.
IMPORTANTE:
-> La dimensión mínima de hoja será de 500 mm. en largo y de 610 mm. en altura.
-> Los valores de estas gráficas son orientativos y deberán respetar el resto de condicionantes.
Para cada hoja su altura será ≤2,6 x su anchura

9 DIMENSIONES MÁXIMAS Y REQUISITOS

9.5 Dimensiones máximas de ventana en función del nudo de cruce.

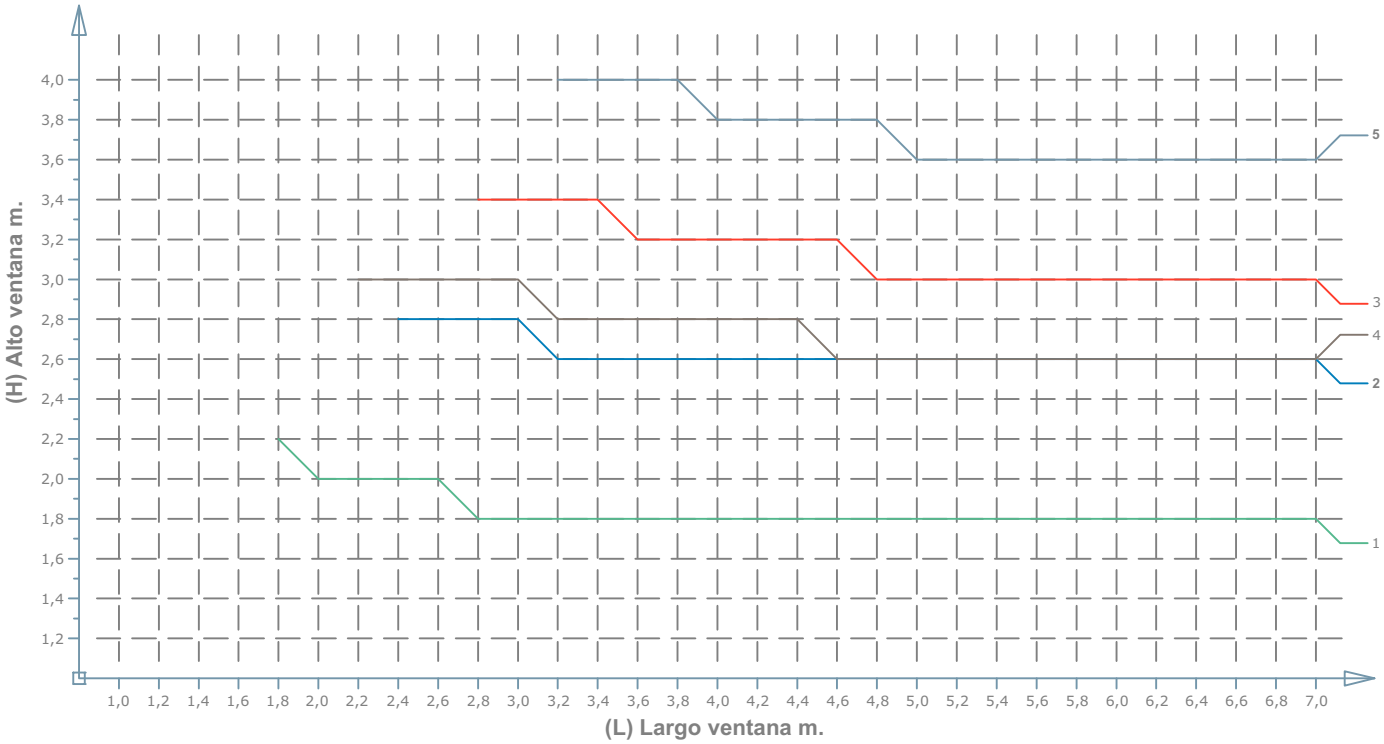

Valores de cálculo II:

España, zona A
Altura: 4,5 m.
Tipo de entorno: V (zona centro ciudad)

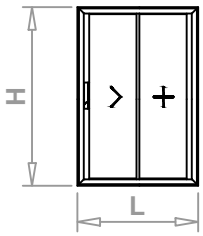

9.5.1 Combinaciones conjunto central.

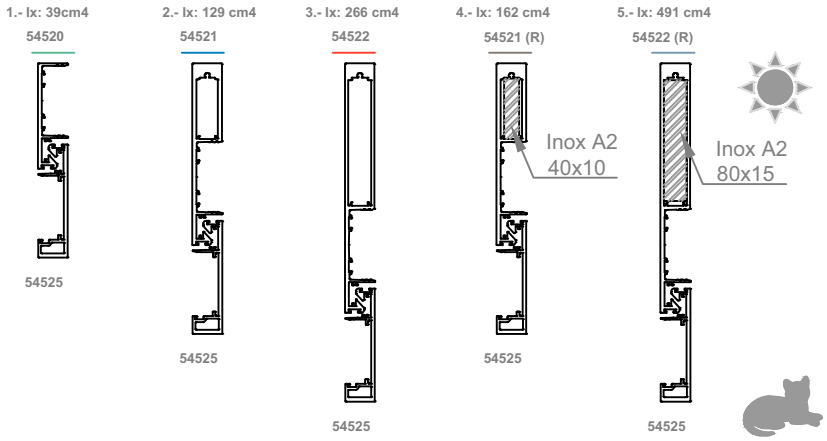

Estimación realizada a partir de especificaciones del CTE DB-SE-AE y la norma UNE 85233:1986.
IMPORTANTE:
-> La dimensión mínima de hoja será de 500 mm. en largo y de 610 mm. en altura.
-> Los valores de estas gráficas son orientativos y deberán respetar el resto de condicionantes.
Para cada hoja su altura será ≤2,6 x su anchura

9 DIMENSIONES MÁXIMAS Y REQUISITOS

9.4 Dimensiones máximas de ventana en función del nudo de cruce.

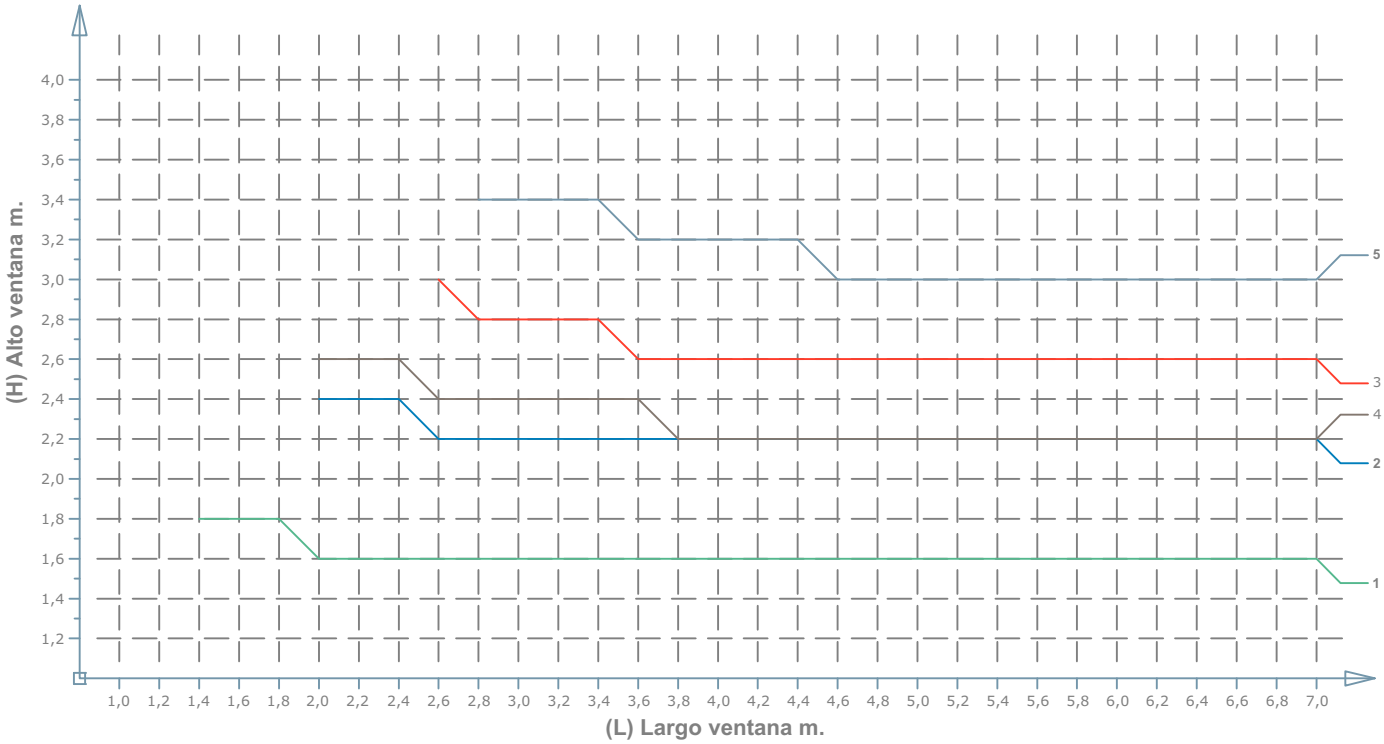

Valores de cálculo I:

España, zona C (válido para toda la geografía española)
Altura: 4,5 m.
Tipo de entorno: III (zona rural accidentada)

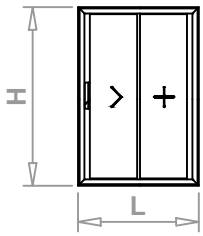

9.4.1 Combinaciones conjunto central.

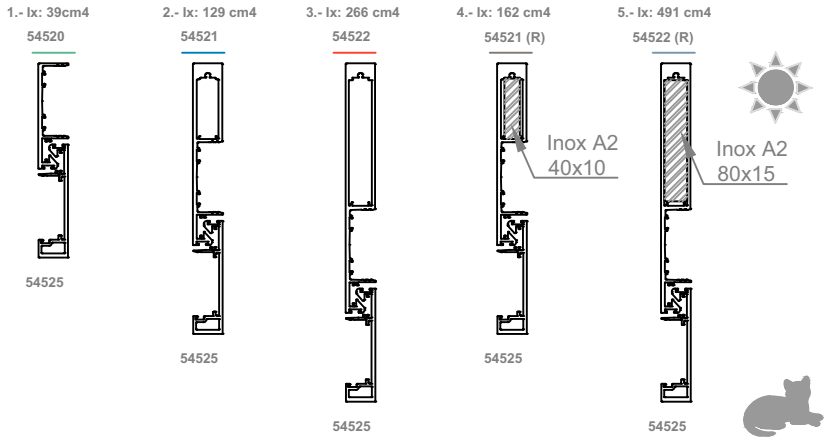

Estimación realizada a partir de especificaciones del CTE DB-SE-AE y la norma UNE 85233:1986.
IMPORTANTE:
-> La dimensión mínima de hoja será de 500 mm. en largo y de 610 mm. en altura.
-> Los valores de estas gráficas son orientativos y deberán respetar el resto de condicionantes.
Para cada hoja su altura será ≤2,6 x su anchura

9 DIMENSIONES MÁXIMAS Y REQUISITOS

9.3 Dimensiones máximas de ventana en función del nudo de 4 hojas.

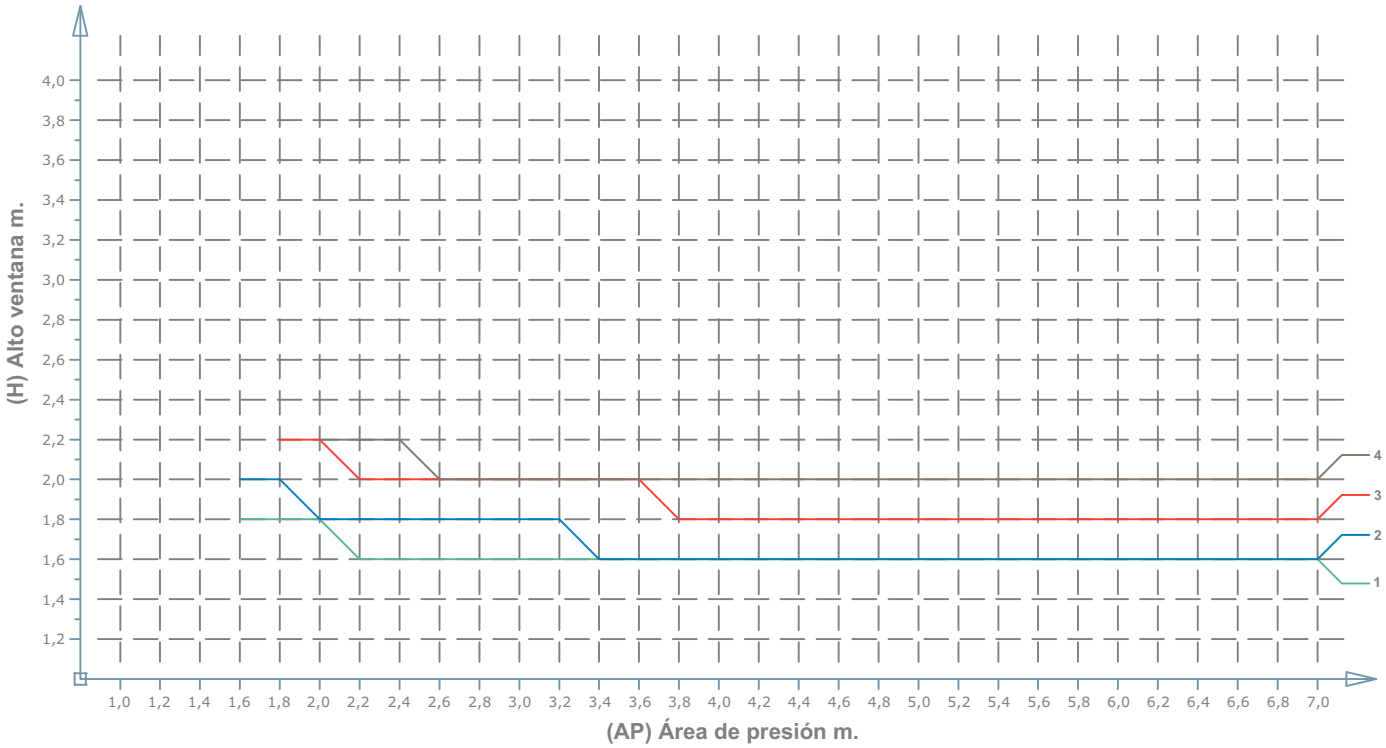

Valores de cálculo I:

España, zona C (válido para toda la geografía española)
Altura: 4,5 m.
Tipo de entorno: III (zona rural accidentada)

1.- Ix: 44cm4
2.- Ix: 51cm4

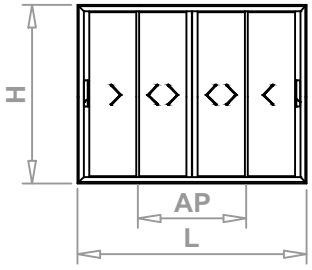

Valores de cálculo II:

España, zona A
Altura: 4,5 m.
Tipo de entorno: V (zona centro ciudad)

3.- Ix: 44cm4
4.- Ix: 51cm4

9.3.1 Combinaciones conjunto 4 hojas.

1 y 3.- Ix: 44cm4

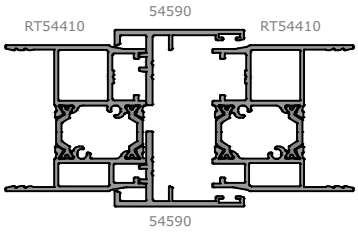

2 y 4.- Ix: 51cm4

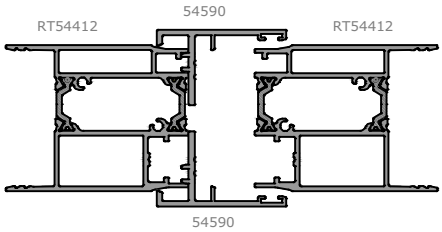

Estimación realizada a partir de especificaciones del CTE DB-SE-AE y la norma UNE 85233:1986.
IMPORTANTE:
-> La dimensión mínima de hoja será de 500 mm. en largo y de 610 mm. en altura.
-> Los valores de estas gráficas son orientativos y deberán respetar el resto de condicionantes.
Para cada hoja su altura será ≤2,6 x su anchura